خدمات فنی مهندسی
نظری
0912-5159577

# Schaltpläne GSA
## ab Masch.-Nr.601

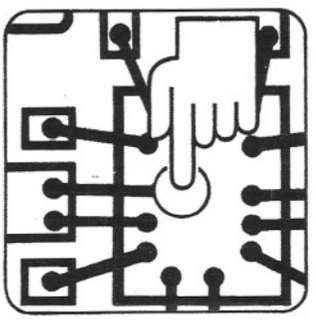

Sach-Nr. 646 800 – 6.85

خدمات فنی مهندسی
نظری
0912-5159577

# CNC-Drehmaschine
# TNS 42/60
## mit TX 8 D Steuerung

TRAUB GmbH
D-7313 Reichenbach/Fils · Postfach 1180
Tel. (0 71 53) *62-1 · Telex 7 266 823 · Telefax (0 71 53) 62 555

**Schaltplan TX 8D TNS 42/60**
**Gleichstromantrieb VDE**

TRAUB

Inhalt


| | |
|---|---|
| 645 955 | Service Nachweis |
| 646 801 | El. Daten TNS 42/60 |
| 646 802 | AufbPl TNS 42/60 el. Geräte |
| 646 804 | AufbPl EGP TNS 42/60 |
| 646 806 | SlfPl TX 8D TNS 42/60 |
| 646 907 | SlfPl TX 8D BTFL |
| 646 921 | SlfPl Stromversorgung TX 8D |
| 646 911 | SlfPl Print Stromversorgung |
| 646 912 | SlfPl Print Analog |
| 646 909 | SlfPl Print Matrix |
| 646 834 | KlemPl Z2 |
| 646 839 | KlemPl Z3 |
| 646 828 | KlemPl Z4 |
| 649 610 | KlemPl Z5 |
| 646 192 | KlemPl Z6 |
| 646 844 | KlemPl Z10 |
| 646 838 | KlemPl Z11 |
| 646 837 | KlemPl Z14 |
| 646 840 | VdrPl Steckd 1 TX 8D |
| 646 841 | VdrPl Steckd 2 TX 8D |
| 646 836 | SlfPl Oelheizung |
| 646 637 | SlfPl Zeitschreiber RT20 |
| 646 638 | SlfPl Zeitschreiber 2450 |
| 646 083 | SlfPl RA TN TX 8D |
| 646 843 | VdrPl GSP TX 8D Synchron |
| 646 927 | SlfPl Print Umsch. n-soll |
| 646 984 | SlfPl Anp DN VDE TX 8D |
| 646 087 | SHTL DN/TX 8D |
| 646 917 | SlfPl Anp HYV VDE TX 8D |
| 646 919 | SHTL HXV/TX 8D |
| 646 807 | Schaltteileliste TNS 42/60 TX 8D |



خدمات فنی مهندسی

نظری

0912-5159577


geänd. lt. ÄA.Nr. 12728 v. 13.06.85
ST.1 lt. ÄA.Nr. 12624 v. 17.04.85

Sachnr. 646 800 Bl. 1

ausdrücklich zugestanden. Zuwiderhandlungen verpflichten zu Schadenersatz. Alle Rechte für den Fall der Patent-erteilung oder Gebrauchsmuster-Eintragung vorbehalten.

| Maschinen-Nr. /Machine No. | | Datum Date | Job - Cause of trouble Arbeiten Fehlerursache | Name, KD |
|---|---|---|---|---|

*Achtung:*

1. *Nur elektronische Prüfsummer verwenden (z.B. Cirtest PS 18)*
2. *Bei Voltmetern sollte der Eigenverbrauch größer 10kΩ Volt sein*
3. *Vor dem Ziehen oder dem Einstecken einer Steckkarte Netzgerät ausschalten*
4. *Bei Sicherungen dürfen nur zugelassene Typen verwendet werden*
5. *Einstellwerte an Schaltern u. Potentiometern dürfen nur von autorisierten Personen vorgenommen werden*
6. *1 Satz Schaltpläne muß im Schaltschrank verbleiben. Änderungen müssen in diesem Plan nachgetragen werden, und von der Konstruktion genehmigt sein.*

Important:

1. Use only elctronic check buzzers (e. g. Cirtest PS 18)
2. With voltmeters, their own consuption should exceed 10 kΩ v.
3. Switch off power pack before plugging or unplugging p. c. b.
4. Use only specified types of fuses.
5. Switch or potentiometer settings may only be made by authorized people.
6. One set of wiring diagrammes must be kept in the switch cabinet.

Changes must be entered in this chart and approved by the design personnel.

Service instructions — *Servicehinweise* —

| Buchstabe | Änderung | Tag/Name | Buchstabe | Änderung | Tag/Name | Buchstabe | Änderung | Tag/Name |
|---|---|---|---|---|---|---|---|---|
| l | | | m | | | s | | |
| e | | | l | | | r | | |
| d | | | k | | | q | | |
| c | | | i | | | p | | |
| b | | | h | | | o | | |
| a | freig. 11.5.81 | 25.5.81 Kc | g | | | n | | |

Ersetzt durch vom

| | | | |
|---|---|---|---|
| gez. 18.5.81 Schad | GWA | HERMANN TRAUB GMBH & CO. Maschinenfabrik 7313 Reichenbach / Fils | |
| gepr. Kc | normgepr. | | |
| Benennung: Service instructions *Service - Hinweise* | | Sachnummer: 645 955 | Blatt 1 / Blattz. 1 |

| Maschinentyp / Daten | TNS 42/60 TX-8D | | | | | | | |
|---|---|---|---|---|---|---|---|---|
| Netzspannung [V] | 380 | 220 | 500 | 420 | 440 | 200 | 230UL | 460UL |
| Betriebsspannung [V] | 380 | über Vortransformator 380V | | | | | über Vortrafo 380 / 460 V | |
| Frequenz [Hz] | 50 60 | 50 60 | 50 | 50 | 50 | 50 | 60 | |
| Steuerspannung [V] | 220 110 | | | | | | 115 | |
| Ventil/ Kupplungs-spannung [V] | 24 | | | | | | 24 | |
| Gesamtnennleistung [kW] | 39 | | | | | | | |
| Gesamtnennstrom [A] | 95 | 165 | 72 | 86 | 82 | 180 | 157 | 78 |
| max. Vorsicherung [A] | 80 | 160 | 80 | 80 | 80 | 160 | 125 | 60 |
| empfohlener Querschnitt [mm²] | 25 | 70 | 25 | 25 | 25 | 70 | AWG 2 | AWG 4 |
| Schaltplan-Nr | GSA646 800/DSA 646810 | | | | | | | |
| Vortrafo Best. Nr. | | 685 911 | 685 914 | 685 912 | 685 913 | 685 910 | 685 915 | 685 916 |

| | | | | |
|---|---|---|---|---|
| gez. | 12.12.84 | GWA | | HERMANN TRAUB, Maschinenfabrik TRAUB 7313 Reichenbach / Fils |
| gepr. | 12.12.84 | normgepr. | | |
| Benennung: El. Daten TX-8D TNS42/60 | | | | Sachnummer: 646 801 — Blatt 1 / Blattz. 1 |

| | | | |
|---|---|---|---|
| d | | | |
| c | | | |
| b | geänd. Ut AA 22624 | 17.4.85 | Pollau |
| a | St. Ut AA 12372 | 29.1.85 | Pollau |

ersetzt durch vom

ersetzt vom

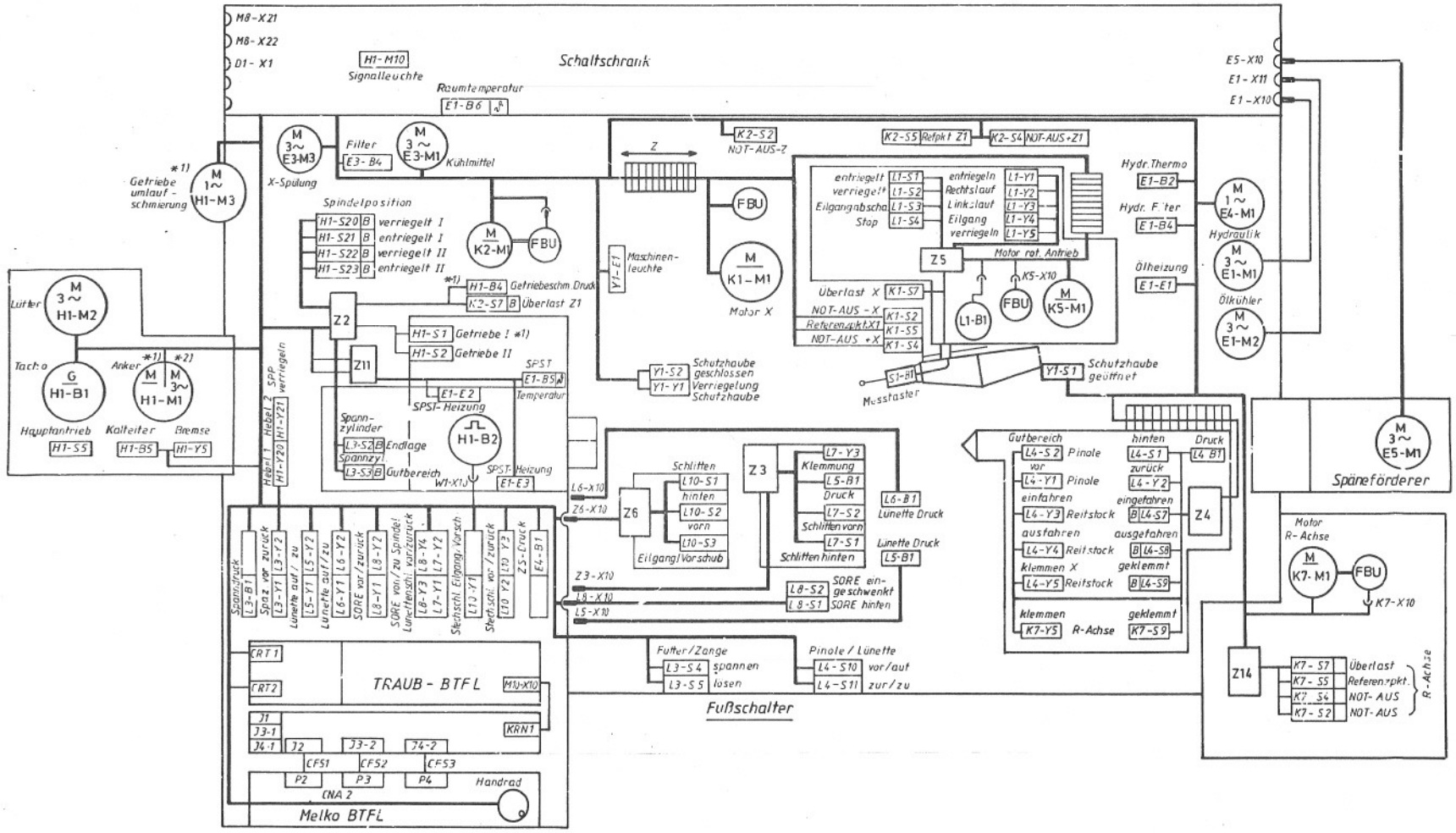


*1) Ausrüstung bei Gleichstromantrieb (GSA)

*2) Ausrüstung bei Drehstromantrieb (DSA)

Weitergabe sowie Vervielfältigung dieser Unterlage, Verwertung und Mitteilung ihres Inhalts nicht gestattet, soweit nicht ausdrücklich zugestanden. Zuwiderhandlungen verpflichten zu Schadensersatz. Alle Rechte für den Fall der Patenterteilung oder Gebrauchsmuster-Eintragung vorbehalten.

Maße ohne Toleranzangabe nach DIN 7168 mittel

| 0.5-6 | über 6-30 | über 30-120 | über 120-400 | über 400-1000 |
|---|---|---|---|---|
| ± 0.1 | ± 0.2 | ± 0.3 | ± 0.5 | ± 0.8 |

glatte Fläche
Ra 12.5 ≈ Rt 50
Ra 3.2 ≈ Rt 16
Ra 0.8 ≈ Rt 4
Ra 0.2 ≈ Rt 1.25
Prüfmaß

Andere Rauheitsmaße sind über den Oberflächenzeichen als Ra-Wert angegeben
Ausgangsmaß für Bearbeitung

| Passung | Abmaß | Buchstabe | Änderung | Tag / Name |
|---|---|---|---|---|
| | | a | | |
| | | m | | |
| | | l | | |
| | | k | | |
| | | h | | |
| | | g | | |

einsatzgehärtet, eingehärtet, gehärtet HRC ± 2 Eht mm

Unbemaßte Kanten 0.2 x 45° gebrochen, unbemaßte Radien mm
Ausführung von Bohrungen, Fasen, Rundungen, Frei- u. Einstichen nach HTN 0020
Erläuterungen zu Oberflächen und Rauheitsmaßen siehe HTN 0030

| Passung | Abmaß | Buchstabe | Änderung | Tag / Name |
|---|---|---|---|---|
| | | f | | |
| | | e | | |
| | | d | | |
| | | c | | |
| | | b | | |
| | | a | Status 1 Änderungen gem. u. geänd. lt. ÄA-Nr. 12600 | 26.3.85 |

Ersatz für vom
Ersetzt durch vom
gez. 25.3.85
gepr. 25.3.85
CWA
gesehen
Normgepr.

Maßstab im Original | Werkstoff | Rohteil Sach-Nr.

TRAUB GmbH
7313 Reichenbach I Fils

Benennung: AufbPl TX-8D TNS42/60 el. Geraete

Sachnummer: 646 802

Blatt 1 / Blattz. 1

MICROBOX

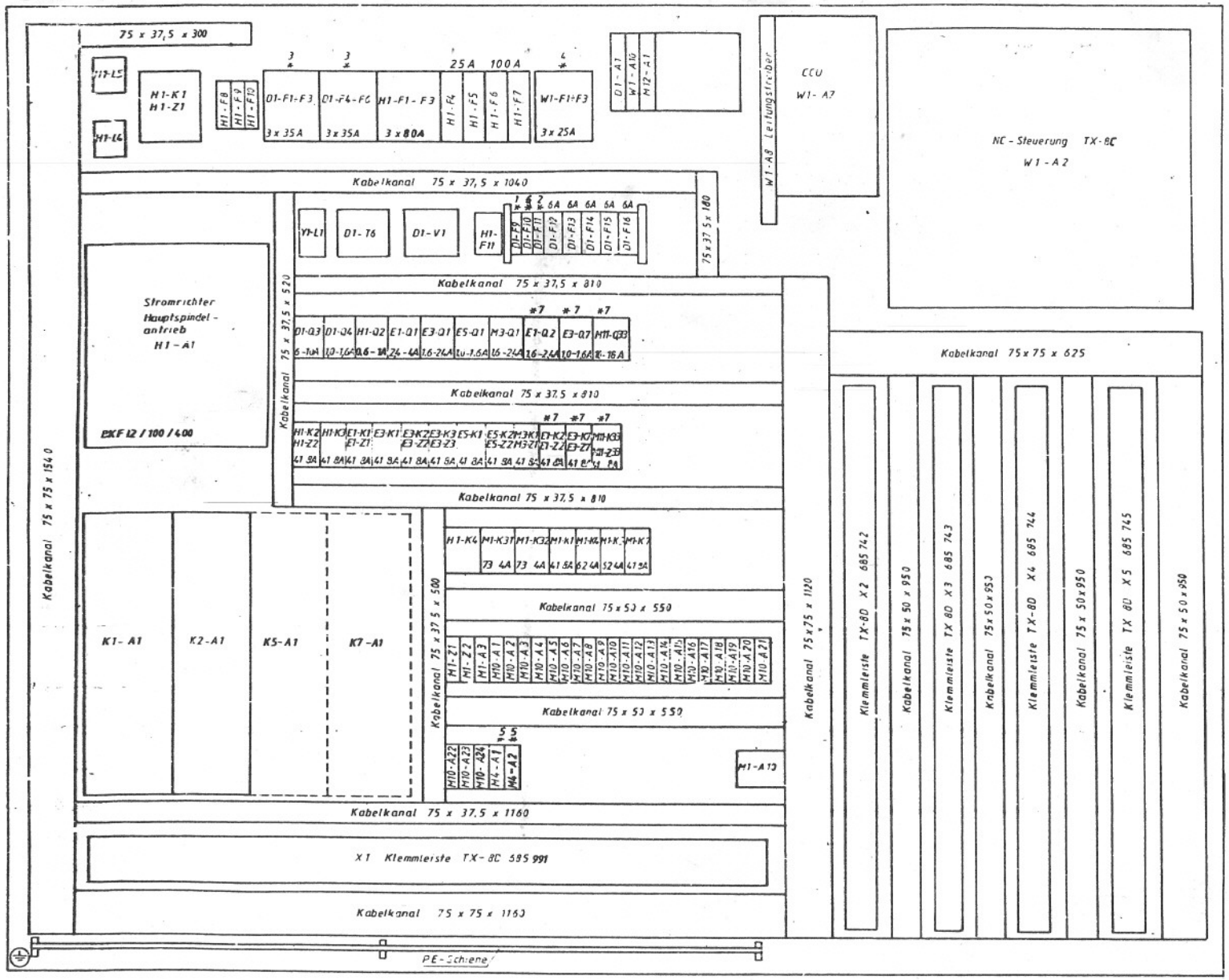


Ordnungs-Nr.

* 1 Bei Steuerspannung 220V 6A
" " " 110 V 10 A
* 2 Steckdose Stanzer 220V 2 A
Steckdose Stanzer 115V 3 A
* 3 Bei UL Ausführung 20A
* 4 Bei UL Ausführung
* 5 Hydrovorschub
* 6 Bei Steuerspannug 220V 10A / 110V 16A
* 7 Option, Einbau nur bei Auftrag

einsatzgehärtet, eingehärtet, gehärtet HRC ± 2 EHT mm

Unbemaßte Kanten 0,2 x 45° gebrochen, unbemaßte Radien mm
Ausführung von Bohrungen, Fasen, Rundungen, Frei- u. Einstichen nach HTN 0020
Erläuterungen zu Oberflächen und Rauheitsmaßen siehe HTN 0030

| | | | | |
|---|---|---|---|---|
| | | f | | |
| | | e | | |
| | | d | | |
| | | c | | |
| | | b | GZM U. RA 12624 | 17.4.85 |
| | | a | Schutz 1 Gel AA-Nr 13372 | 22.1.85 |
| Passung | Abmaß | Rechtsteile | Änderung | Tag / Name |

Ersatz für
Ersetzt durch
gez 13.1.85
gepr 13.1.85
CZA
gesehen
Normenpr.

Maßstab im Original 1:5
Werkstatt
Rohteil Sach-Nr
HERMANN TRAUB GmbH & Co
Maschinenfabrik
7313 Reichenbach (Fils)

Benennung
AufbPl EGP TX-8C TNS42

Sachnummer
646 003

Blatt 1

Maße ohne Toleranzangabe nach DIN 7168 mittel

| 0,5-6 | über 6-30 | über 30-120 | über 120-400 | über 400-1000 |
|---|---|---|---|---|
| ± 0,1 | ± 0,2 | ± 0,3 | ± 0,5 | ± 0,8 |

glatte Fläche
Ra 1,5 ≈ Rt 50
Ra 3,2 ≈ Rt 16
Ra 0,8 ≈ Rt 4
Ra 0,2 ≈ Rt 1,25
Prüfmaß

Andere Rauheitsmaße sind über den Oberflächenzeichen als Rauheit eingegeben
Ausgangsmaß für Bearbeitung

| Passung | Abmaß | Rechtsteile | Änderung | Tag / Name |
|---|---|---|---|---|

MAICRODROX

ausschließlich zugelassenen Zuwiderhandlungen verf
tion zu Schadenersatz. Alle Rechte für den Fall der Patent
erteilung oder Gebrauchsmuster-Eintragung vorbehalten

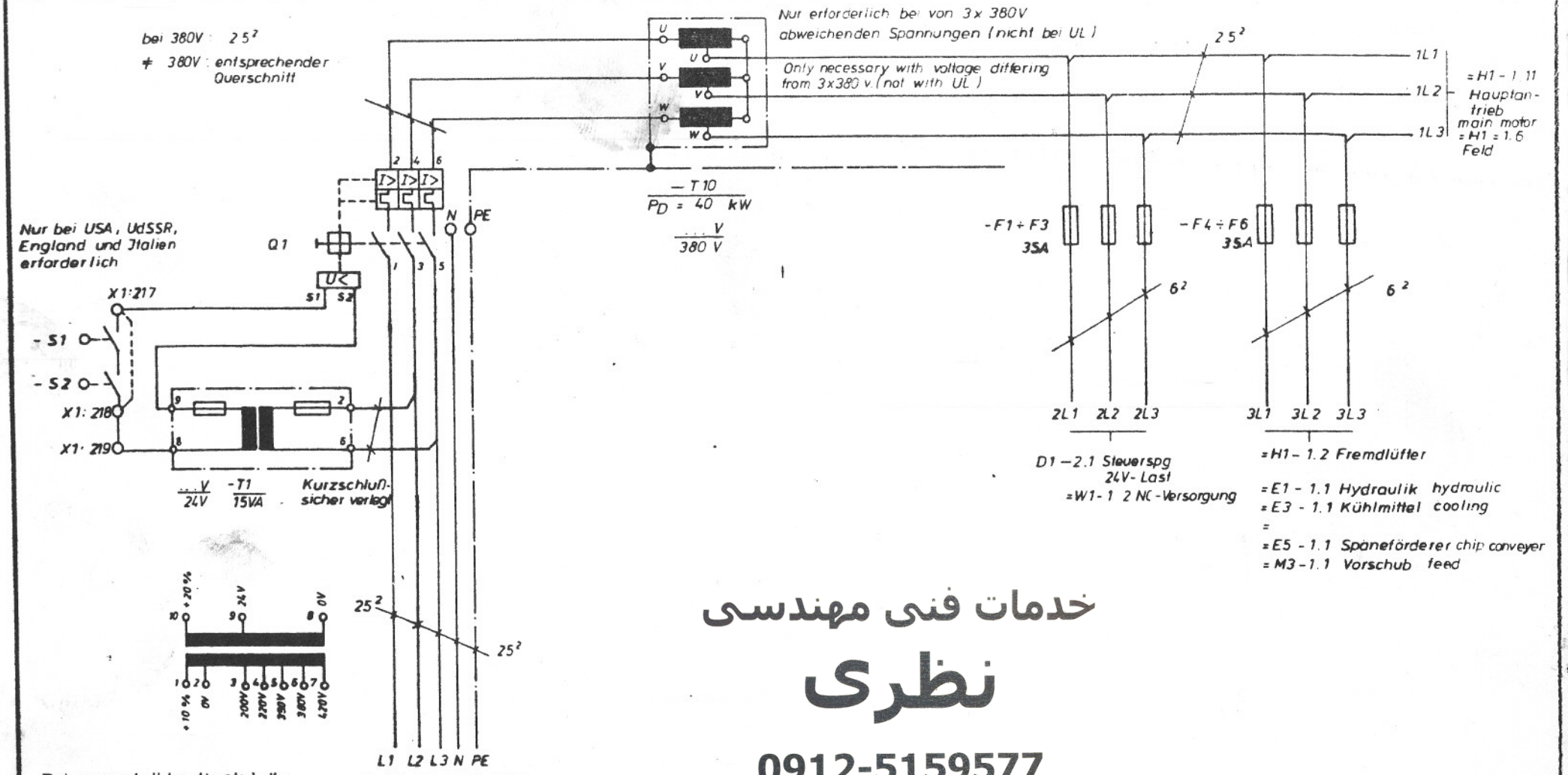


خدمات فنی مهندسی
نظری
0912-5159577

Bei ausgeschaltetem Hauptschalter stehen alle Geräte davor unter Spannung.
Hinweisschild laut Vorschrift anbringen; Klemmen abdecken

all instruments befor main switch are always hot.
instruction fix an appropriate indicating shield

Zuleitung vom Kunden direkt am Hauptschalter
supply from the customer connected direct to the main switch

Achtung : Beim Anschluß unbedingt auf Rechtsdrehfeld achten

Attension: clockwise rotation synchro field

| | |
|---|---|
| Alle nicht bezeichneten Leitungen von : | |
| Hauptstromkreisen : | 1,5² schwarz black |
| Wechselspannungskreisen | 1,5² rot red |
| Gleichspannungskreisen | 0,75² blau blue |

Gleichstromantrieb

= D1 - 1

| Buchstabe | Änderung | Tag/Name |
|---|---|---|
| b | geä KA 12674 | 14.5.85 Rölum |
| a | St. 1 Ä. KA-Nr. 12312 | 21.1.85 Rölum |

gez. 18. 1. 85 Ich
gepr. 25. 1. 85 Rölum
GWA
normgepr.

HERMANN TRAUB GMBH & CO
Maschinenfabrik
7313 Reichenbach / Fils

Benennung: Wiring diagram
SIfPI TX-8D TNS42160 GSA

Sachnummer: 646 806

Blatt 1
Blattz. 71

Ersetzt durch
Ersetzt vom

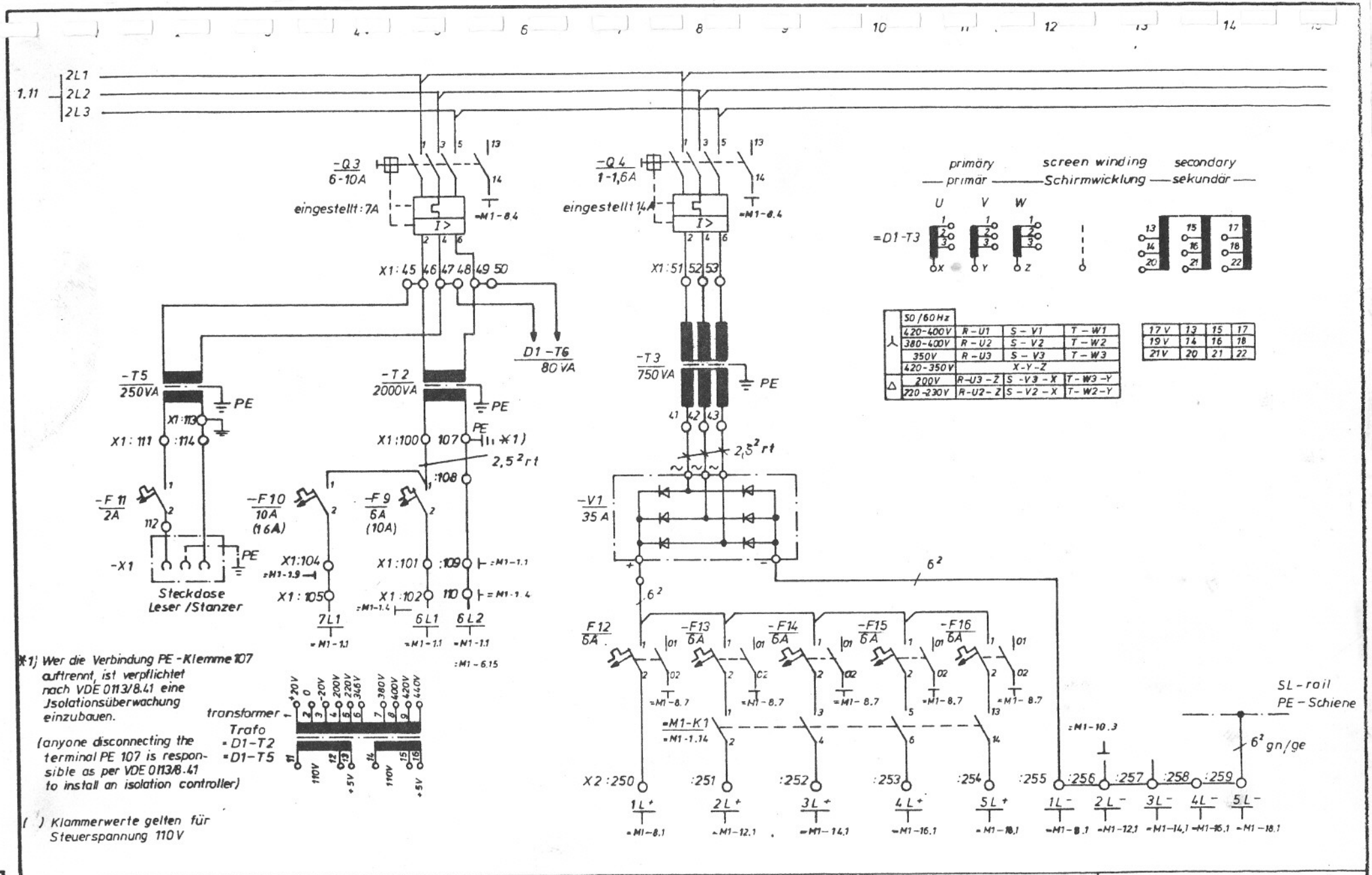


(*1) Wer die Verbindung PE-Klemme 107 auftrennt, ist verpflichtet nach VDE 0113/8.41 eine Isolationsüberwachung einzubauen.

(anyone disconnecting the terminal PE 107 is responsible as per VDE 0113/8.41 to install an isolation controller)

( ) Klammerwerte gelten für Steuerspannung 110 V

Stromversorgung power supply

=D1-2

| | | | | | | | | | | | |
|---|---|---|---|---|---|---|---|---|---|---|---|
| f | | | m | | | s | | | | | |
| e | | | l | | | r | | | | | |
| d | | | k | | | q | | | | | |
| c | | | j | | | p | | | | | |
| b | | | h | | | o | | | | | |
| a | SIEMENS AA 12372 29.1.85 Röhm | | g | | | n | | | | | |
| Buchstabe | Änderung | Tag/Name | Buchstabe | Änderung | Tag/Name | Buchstabe | Änderung | Tag/Name | | | |

Ersetzt durch vom

gez. 18.1.85 Pres GWA

gepr. 25.1.85 Röhm normgepr.

Benennung Wiring diagram

SIFPI TX-8D TNS42160 GSA

HERMANN TRAUB GMBH & CO
Maschinenfabrik
7313 Reichenbach / Fils

Sachnummer 646 806

Blatt 2

Blattz.

auch durch zugelassenen Zuwiderhandlungen verletzen zu Schadenersatz. Alle Rechte für den Fall der Patenterteilung oder Gebrauchsmuster-Eintragung vorbehalten

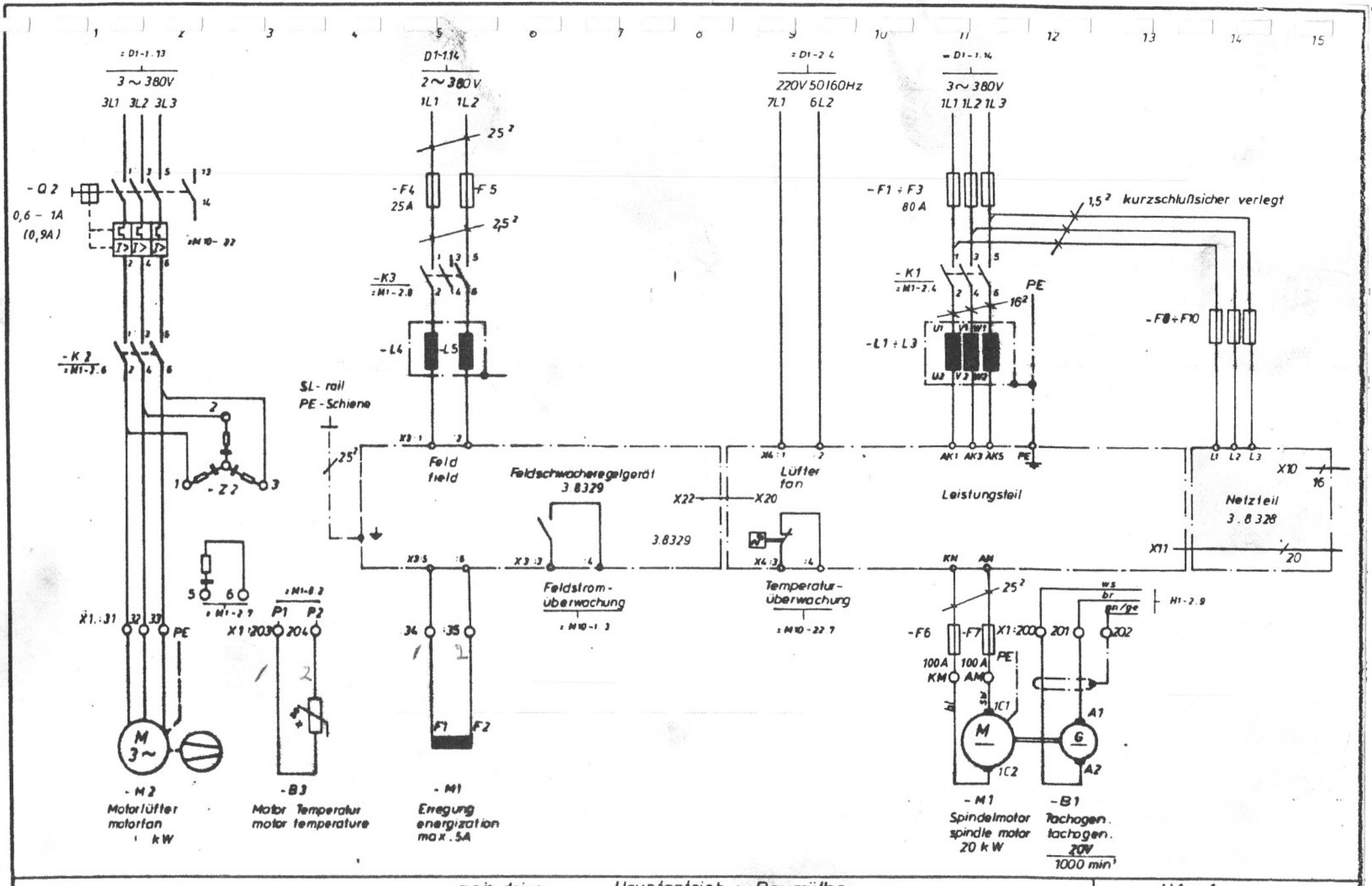


| | | | | | | | | |
|---|---|---|---|---|---|---|---|---|
| Buchstabe | Änderung | Tag/Name | Buchstabe | Änderung | Tag/Name | Buchstabe | Änderung | Tag/Name |
| b | geänd. LKA 12674 | 14.5.85 Rolum | | | | | | |
| a | S1 Bl. AA 12372 | 29.1.85 Rolum | | | | | | |

main drive — Hauptantrieb : Baumüller

gez. 18.1.85 Schesch — GMA

gepr. 25.1.85 Rolum — normgepr.

Benennung: Wiring diagram

SIfPI TX-8D TNS42160GSA

H1 - 1

HERMANN TRAUB GMBH & CO.
Maschinenfabrik
7313 Reichenbach / Fils

Bestnummer: 646 806

Blatt 3

Blattz.

ausschließlich zugelassenen Zweckbestimmungen verwendet werden. Zuwiderhandlungen verpflichten zu Schadensersatz. Alle Rechte für den Fall der Patenterteilung oder Gebrauchsmuster-Eintragung vorbehalten

خدمات فنی مهندسی
نظری
0912-5159577

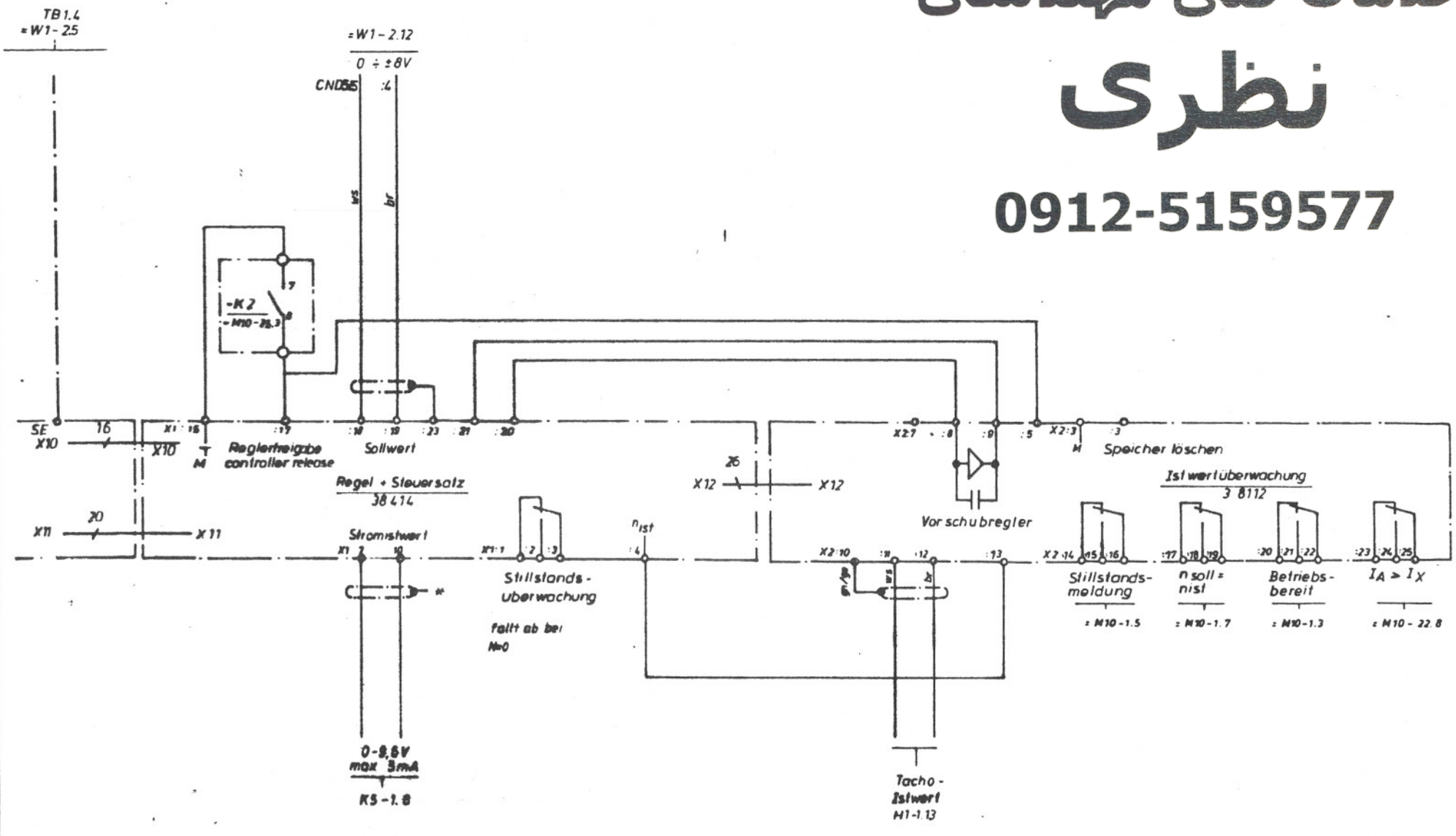


Steuerteil (Standard) Baumüller

= H1-2

| Buchstabe | Änderung | Tag/Name | Buchstabe | Änderung | Tag/Name | Buchstabe | Änderung | Tag/Name |
|---|---|---|---|---|---|---|---|---|
| b | geändert A.A.12674 | 14.5.85 Rollum | | | | | | |
| a | H1 ZA 1231 | 29.1.85 Rollum | | | | | | |

gez. 18.1.85 Schwarz
geprüft 25.1.85 Rollum
GWA
normgeprüft

Benennung: Wiring diagram
SIfPI TX 8D TNS142160 GSA

HERMANN TRAUB GMBH & CO.
Maschinenfabrik
7313 Reichenbach / Fils

Zeichnungsnummer: 646806

Blatt 4
Blattz.

Ersetzt vom
Ersetzt durch vom

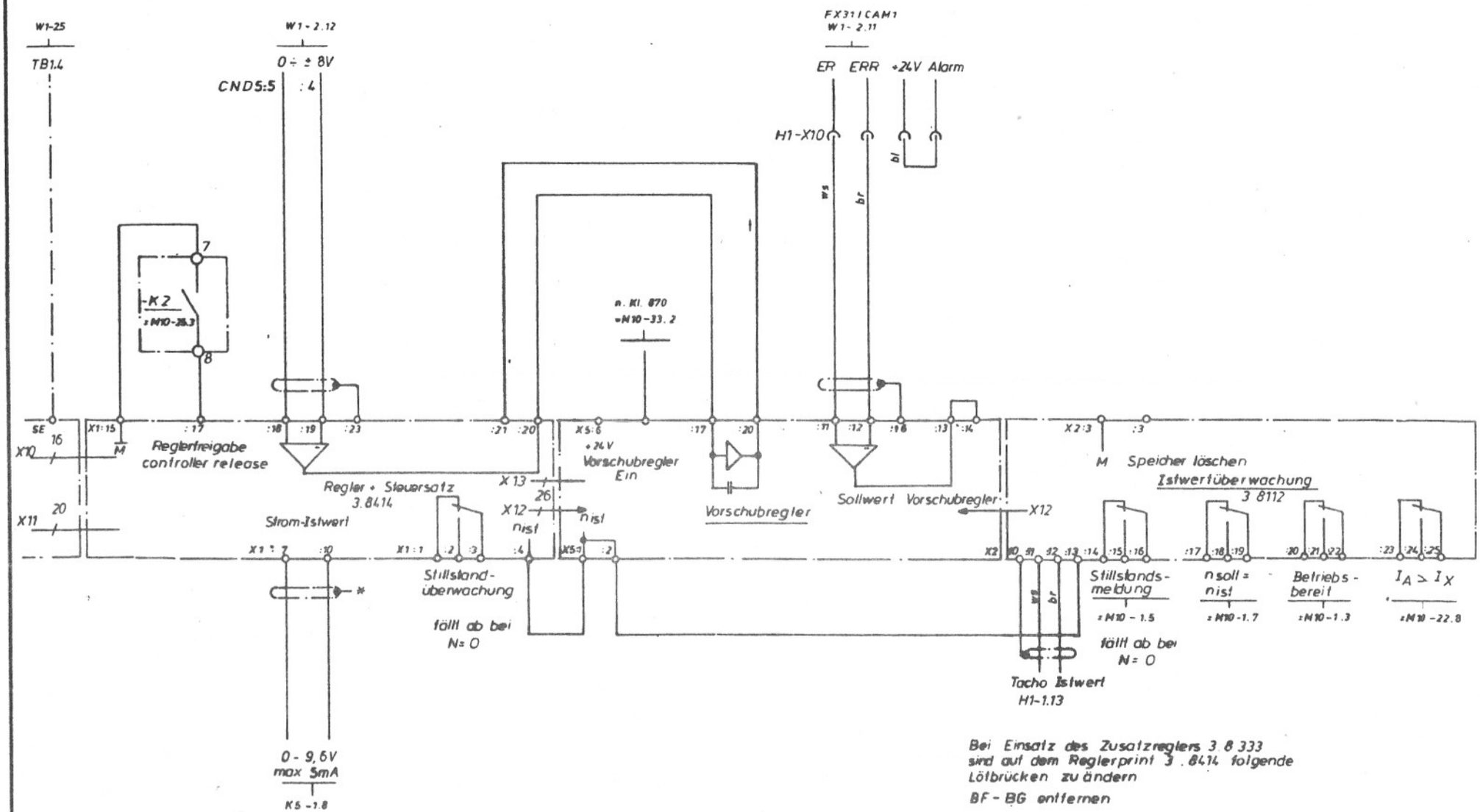


Bei Einsatz des Zusatzreglers 3 8.333
sind auf dem Reglerprint 3 .8414 folgende
Lötbrücken zu ändern
BF - BG entfernen

Steuerteil mit Hauptmotor als G-Achse (Baumüller)

= H1 - 3

| Buchstabe | Änderung | Tag/Name | Buchstabe | Änderung | Tag/Name | Buchstabe | Änderung | Tag/Name |
|---|---|---|---|---|---|---|---|---|
| e | SH-UA 12372 | 29.1.85 Rößlein | | | | | | |

gez 18.1.85 Schier GWA
gepr 25.1.85 Rößlein normgepr.
Benennung Wiring diagram
SIfPI TX-8D TNS42160 GSA

HERMANN TRAUB GMBH & CO
Maschinenfabrik
7313 Reichenbach / Fils

Sachnummer 646 806
Blatt 5
Blattz.

Ersetzt vom durch vom

ausdrücklich zugestanden. Zuwiderhandlungen verpflichten zu Schadenersatz. Alle Rechte für den Fall der Patenterteilung oder Gebrauchsmuster-Eintragung vorbehalten

خدمات فنی مهندسی
نظری
0912-5159577

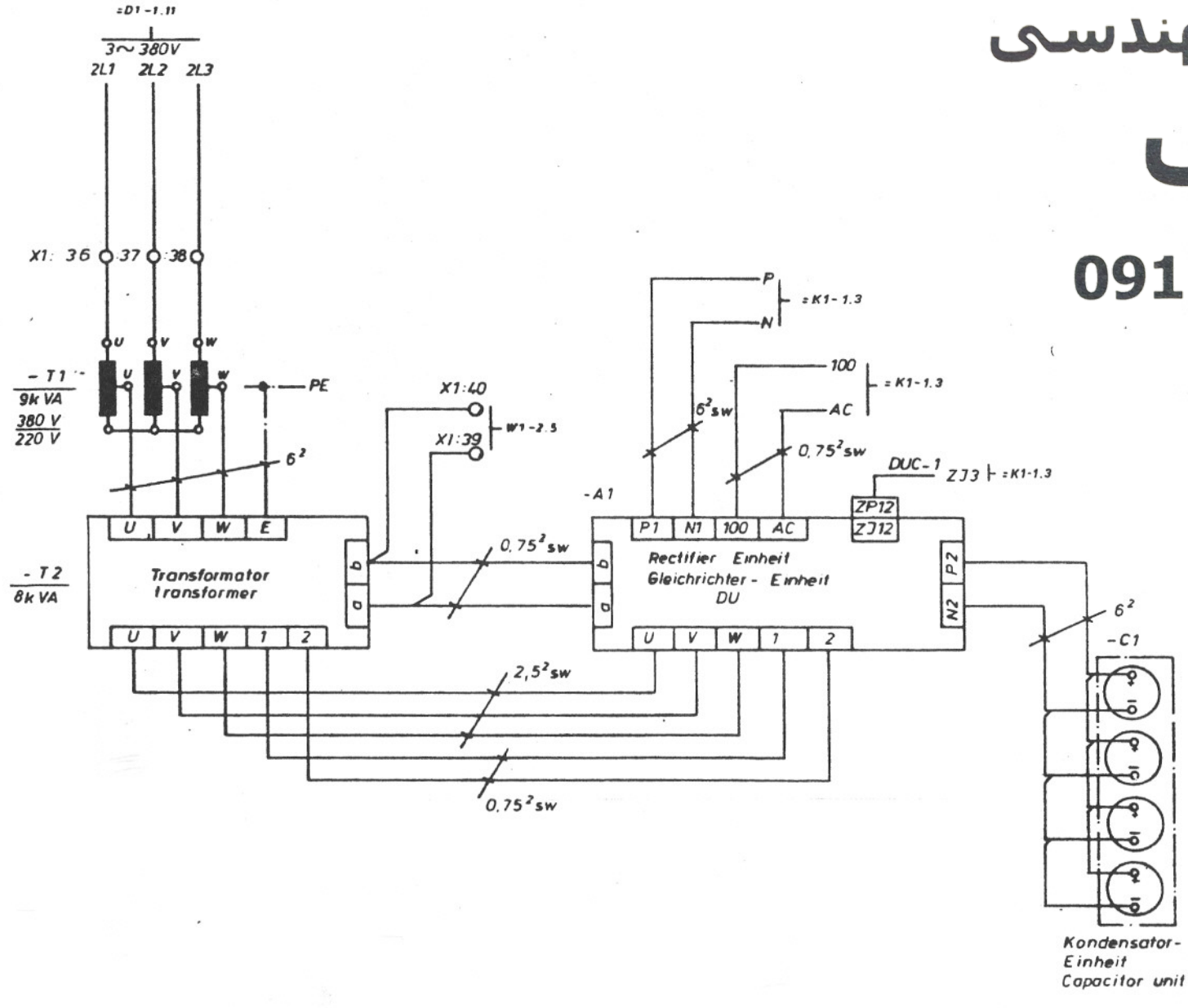


Numerik - Stromversorgung numeric power supply

= W1 - 1

| | | | | | | | | |
|---|---|---|---|---|---|---|---|---|
| f | | | m | | | s | | |
| e | | | l | | | r | | |
| d | | | k | | | q | | |
| c | | | i | | | p | | |
| b | | | h | | | o | | |
| a | SI/PI A12372 | 29.1.85 Rotkm | g | | | n | | |
| Buchstabe | Änderung | Tag/Name | Buchstabe | Änderung | Tag/Name | Buchstabe | Änderung | Tag/Name |

gez. 18.1.85 Schucs GWA
gepr. 25.1.85 Rotkm normgepr.

Benennung Wiring diagram
SIfPI TX-8D TNS42160 GSA

HERMANN TRAUB GMBH & CO.
Maschinenfabrik
7313 Reichenbach / Fils

Sachnummer 646806
Blatt 6
Blattz.

Ersetzt durch vom

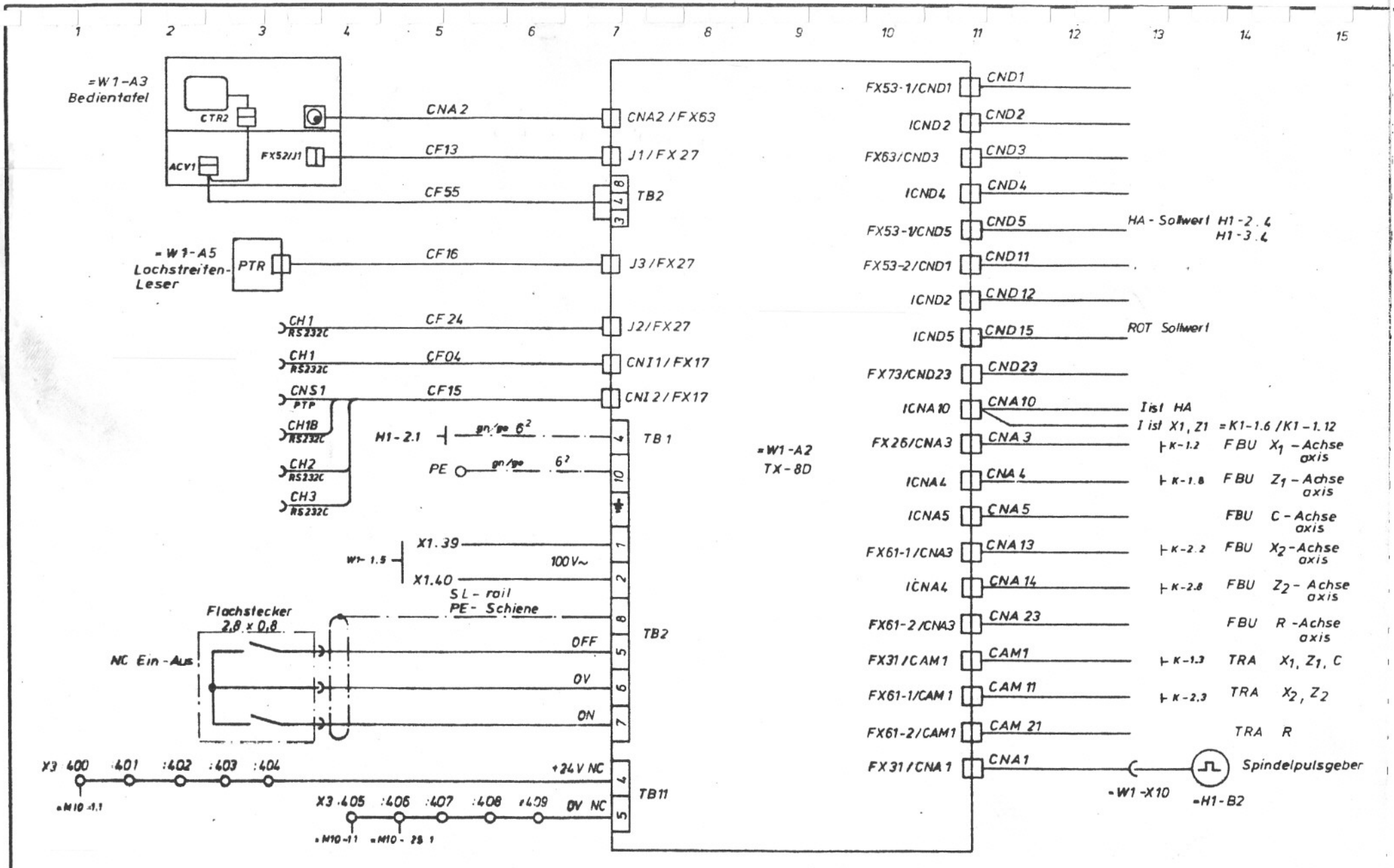


Numerik numeric

=W1-2

| | | | | | | | | |
|---|---|---|---|---|---|---|---|---|
| | | | | | | | | |
| | | | | | | | | |
| | | | | | | | | |
| | | | | | | | | |
| | | | | | | | | |
| | | | | | | | | |
| | SIIFAA12372 | 29.1.85 Rohm | | | | | | |
| Buchstabe | Änderung | Tag/Name | Buchstabe | Änderung | Tag/Name | Buchstabe | Änderung | Tag/Name |

gez. 18.1.85 Schwd
gepr. 25.1.85 Rohm
GWA
normgepr.

Benennung: Wiring diagram
SIfPI TX-8D TNS42160 GSA

HERMANN TRAUB GMBH & CO.
Maschinenfabrik
7313 Reichenbach / Fils

Sachnummer: 646 806
Blatt 7
Blattz.

Ersetzt für
Ersetzt durch

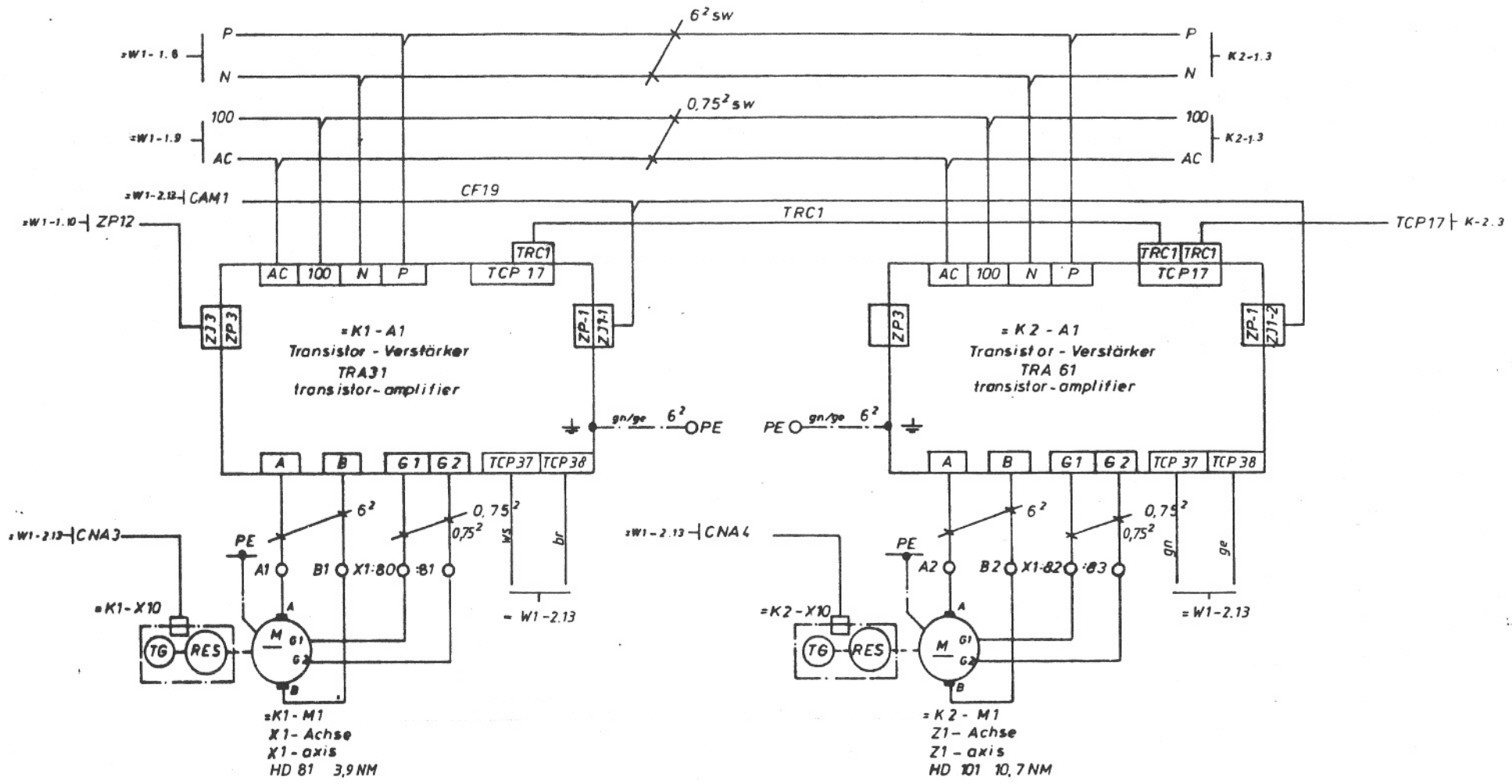


Achsantrieb X1, Z1 axis drive

= K1-1

| Buchstabe | Änderung | Tag/Name | Buchstabe | Änderung | Tag/Name | Buchstabe | Änderung | Tag/Name |
|---|---|---|---|---|---|---|---|---|
| a | SIfPI RA 12372 | 29.1.85 | | | | | | |

gez. 18.1.85 GWA
gepr. 25.1.85 normgepr.

Benennung: Wiring diagram
SIfPI TX-8D TNS42160 GSA

HERMANN TRAUB GMBH & CO
Maschinenfabrik
7313 Reichenbach / Fils

Sachnummer: 646 806
Blatt: 8
Blattz.

Ersetzt durch vom

...rung und Mitteilung ihres Inhalts nicht gestattet, sowe... ausdrücklich zugestanden. Zuwiderhandlungen ver... ten zu Schadensersatz. Alle Rechte für den Fall der Patent... erteilung oder Gebrauchsmuster-Eintragung vorbehalten.

1 2 3 4 5 6 7 8 9 10 11 12 13 14 15

K1-1.12 — P ——— P — =K3-1.1
K1-1.12 — N ——— N

K1-1.12 — 100 ——— 100 — =K3-1.1
K1-1.12 — AC ——— AC

K1-1.12 — TCP17 ——— TCP 17 — =K3-1.1

= K2-1

| | | | | | | | | | | | |
|---|---|---|---|---|---|---|---|---|---|---|---|
| f | | | m | | | s | | | | | |
| e | | | l | | | r | | | | | |
| d | | | k | | | q | | | | | |
| c | | | i | | | p | | | | | |
| b | | | h | | | o | | | | | |
| a | SIfPI AA12372 | 29.1.85 Rotau | g | | | n | | | | | |
| Durchstrahle | Änderung | Tag Name | Buchstabe | Änderung | Tag Name | Buchstabe | Änderung | Tag Name | | | |

gez. 18.1.85 Rhu — GWA
gepr. 25.1.85 Rotau — normgepr.

Benennung: Wiring diagram
SIfPI TX-8D TSN42160 GSA

HERMANN TRAUB GMBH & CO
Maschinenfabrik
7313 Reichenbach / Fils

Sachnummer: 646 806

Blatt 9
Blattz

Ersatz für vom
Ersatzt vom

ausdrücklich zugestanden. Zuwiderhandlungen ... Rich
ten zu Schadensersatz. Alle Rechte für den Fall der Patenn
erteilung oder Gebrauchsmuster-Eintragung vorbehalten

1 2 3 4 5 6 7 8 9 10 11 12 13 14 15

| | | | |
|---|---|---|---|
| =K2-1.15 | P | P | =K4 1.1 |
| | N | N | |
| =K2-1.15 | 100 | 100 | =K4-1.1 |
| | AC | AC | |
| =K2-1.15 | TCP17 | TCP17 | =K4-1.1 |

خدمات فنی مهندسی

نظری

0912-5159577

| | | | | | | | | | | | |
|---|---|---|---|---|---|---|---|---|---|---|---|
| f | | | m | | | s | | | gez. | GWA | K3-1 |
| e | | | l | | | r | | | gepr. | normgepr. | HERMANN TRAUB GMBH & CO Maschinenfabrik 7313 Reichenbach / Fils |
| d | | | k | | | q | | | Benennung | | Sachnummer |
| c | | | i | | | p | | | SIfPI TX-8D TNS 42/60 GSA | | 646 806 |
| b | | | h | | | o | | | | | Blatt 10 |
| a | S1 U/KA 12372 | 29.1.85 Rohm | g | | | n | | | | | Blatt z |
| Buchstabe | Änderung | Tag Name | Buchstabe | Änderung | Tag Name | Buchstabe | Änderung | Tag Name | | | |

Ersetzt vom ... durch ... vom

Weitergabe sowie Vervielfältigung dieser Unterlage nicht gestattet, soweit nicht ausdrücklich zugestanden. Zuwiderhandlungen verpflichten zu Schadenersatz. Alle Rechte für den Fall der Patenterteilung oder Gebrauchsmuster-Eintragung vorbehalten.

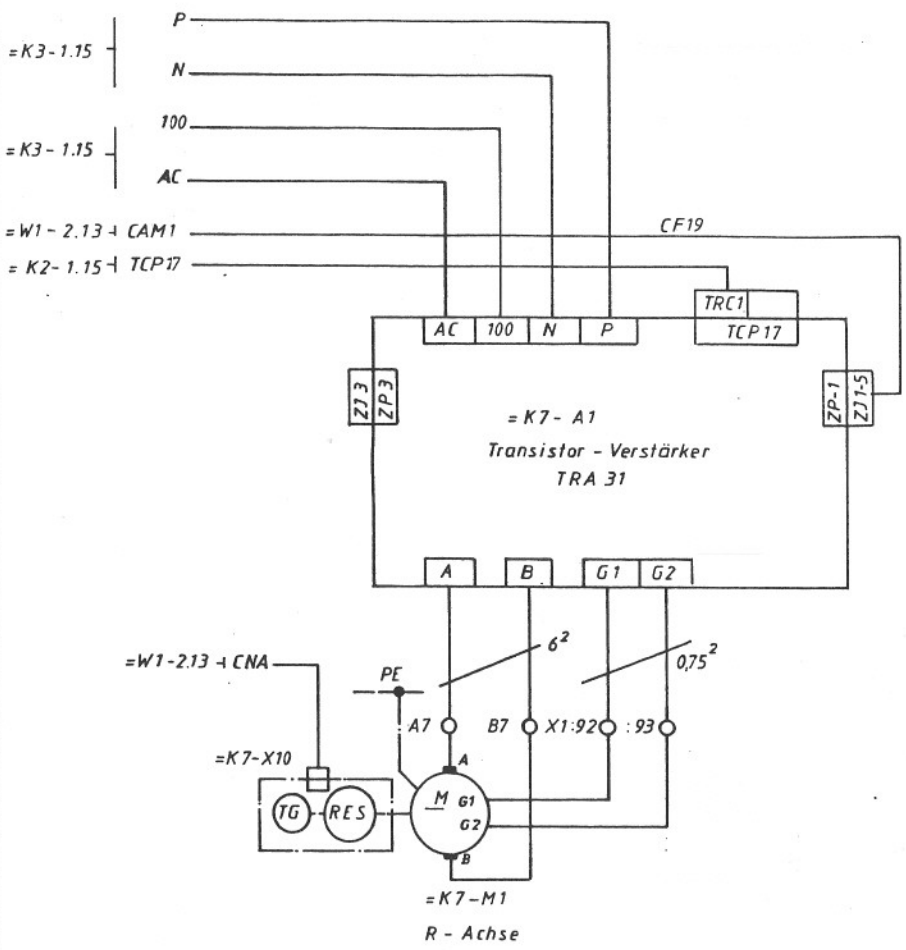


| | | | | | | | | |
|---|---|---|---|---|---|---|---|---|
| l | | | m | | | s | | |
| e | | | l | | | r | | |
| d | | | k | | | q | | |
| c | | | i | | | p | | |
| b | | | h | | | o | | |
| a | SIFPI AA 12372 | 29.1.85 Rolum | g | | | n | | |
| Buchstabe | Änderung | Tag/Name | Buchstabe | Änderung | Tag/Name | Buchstabe | Änderung | Tag/Name |

Ersatz vom
Ersetzt durch vom

gez. 19.3.85 Schr
gepr.
GWA
normgepr.

Benennung
SIFPI TX-8D TNS 42/60 GSA

= K4-1

HERMANN TRAUB GMBH & CO.
Maschinenfabrik
7313 Reichenbach / Fils

Sachnummer
646 806

Blatt 11
Blattz.

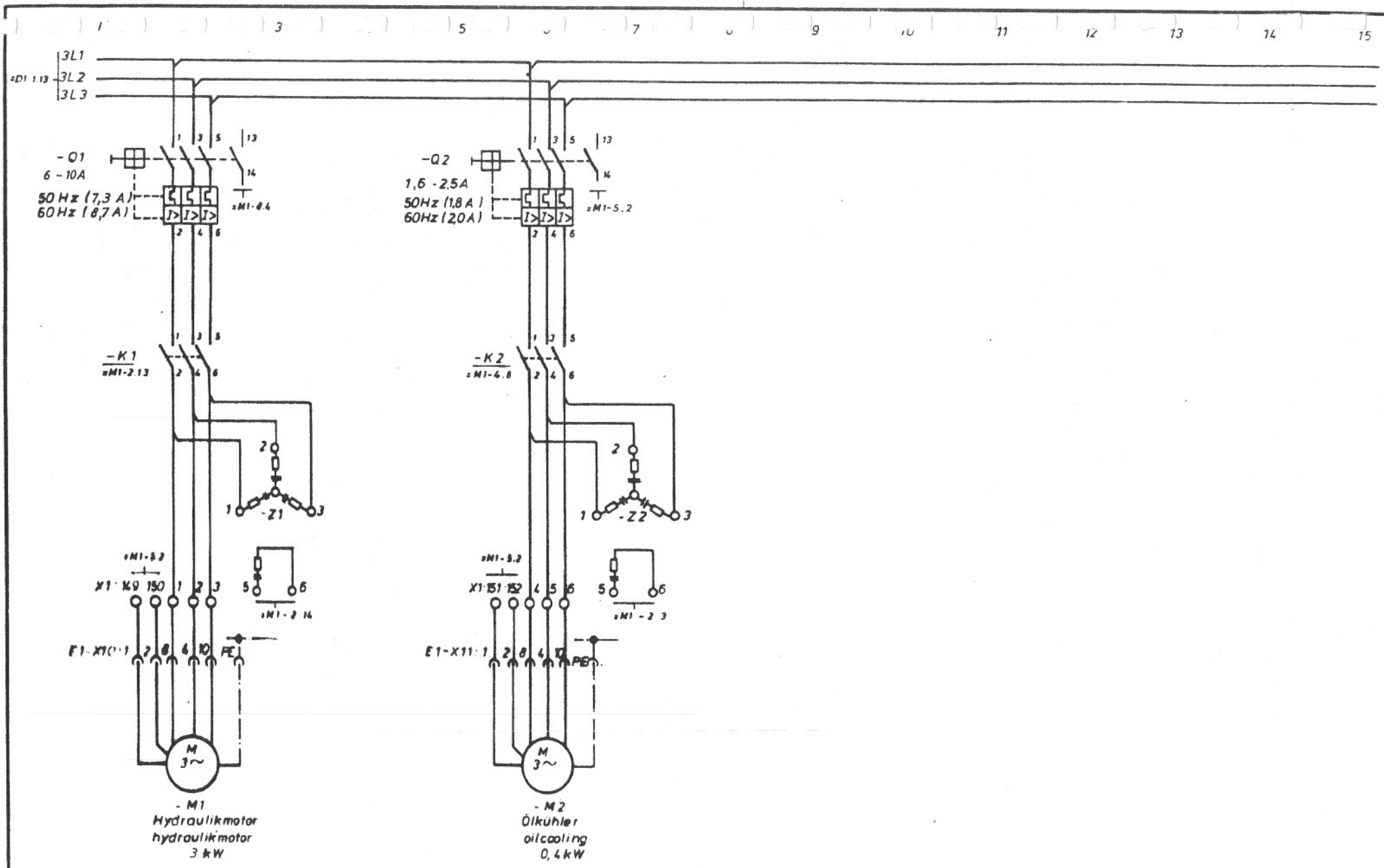


| Buchstabe | Änderung | Tag/Name | Buchstabe | Änderung | Tag/Name | Buchstabe | Änderung | Tag/Name |
|---|---|---|---|---|---|---|---|---|
| f | | | m | | | s | | |
| e | | | l | | | r | | |
| d | | | k | | | q | | |
| c | | | i | | | p | | |
| b | | | h | | | o | | |
| a | SIEMENS A 12372 | 29.1.85 Rohm | g | | | n | | |

Ersetzt durch

Ersetzt durch

gez. 18.1.85 Schesch

gepr. 25.1.85 Rohm

GWA

normgepr.

Benennung: SIfPI TX-8D TNS42160 GSA

= E1 - 1

HERMANN TRAUB GMBH & CO
Maschinenfabrik
7313 Reichenbach / Fils

Sachnummer: 646 806

Blatt 12

Blattz.

خدمات فنی مهندسی
نظری
0912-5159577

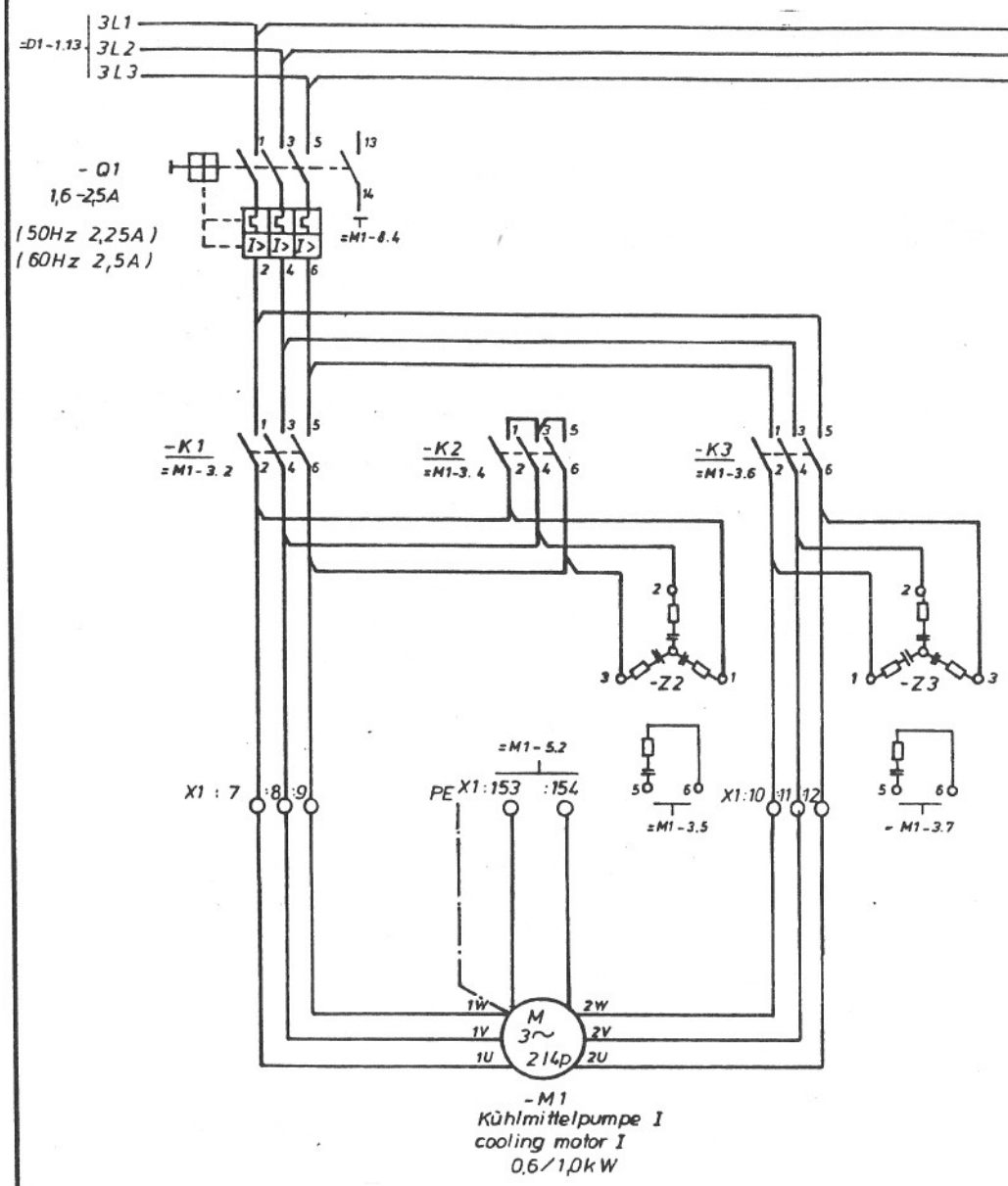


Kühlmittel

= E3 - 1

| Buchstabe | Änderung | Tag/Name | Buchstabe | Änderung | Tag/Name | Buchstabe | Änderung | Tag/Name |
|---|---|---|---|---|---|---|---|---|
| f | | | m | | | s | | |
| e | | | l | | | r | | |
| d | | | k | | | q | | |
| c | | | i | | | p | | |
| b | | | h | | | o | | |
| a | SIfPI 16AA 12372 | 29.1.85 Rohm | g | | | n | | |

gez. 18.1.85 GWA
gepr. 25.1.85 normgepr.

Benennung: SIfPI TX-8D TNS42160 GSA

HERMANN TRAUB GMBH & CO.
Maschinenfabrik
7313 Reichenbach / Fils

Sachnummer: 646 806

Blatt 13
Blattz.

Ersatz für vom
Ersetzt durch vom

Mitteilung und Mitteilung ihres Inhalts nicht gestattet, soweit ausdrücklich zugestanden. Zuwiderhandlungen verpflichten zu Schadenersatz. Alle Rechte für den Fall der Patenterteilung oder Gebrauchsmuster-Eintragung vorbehalten.

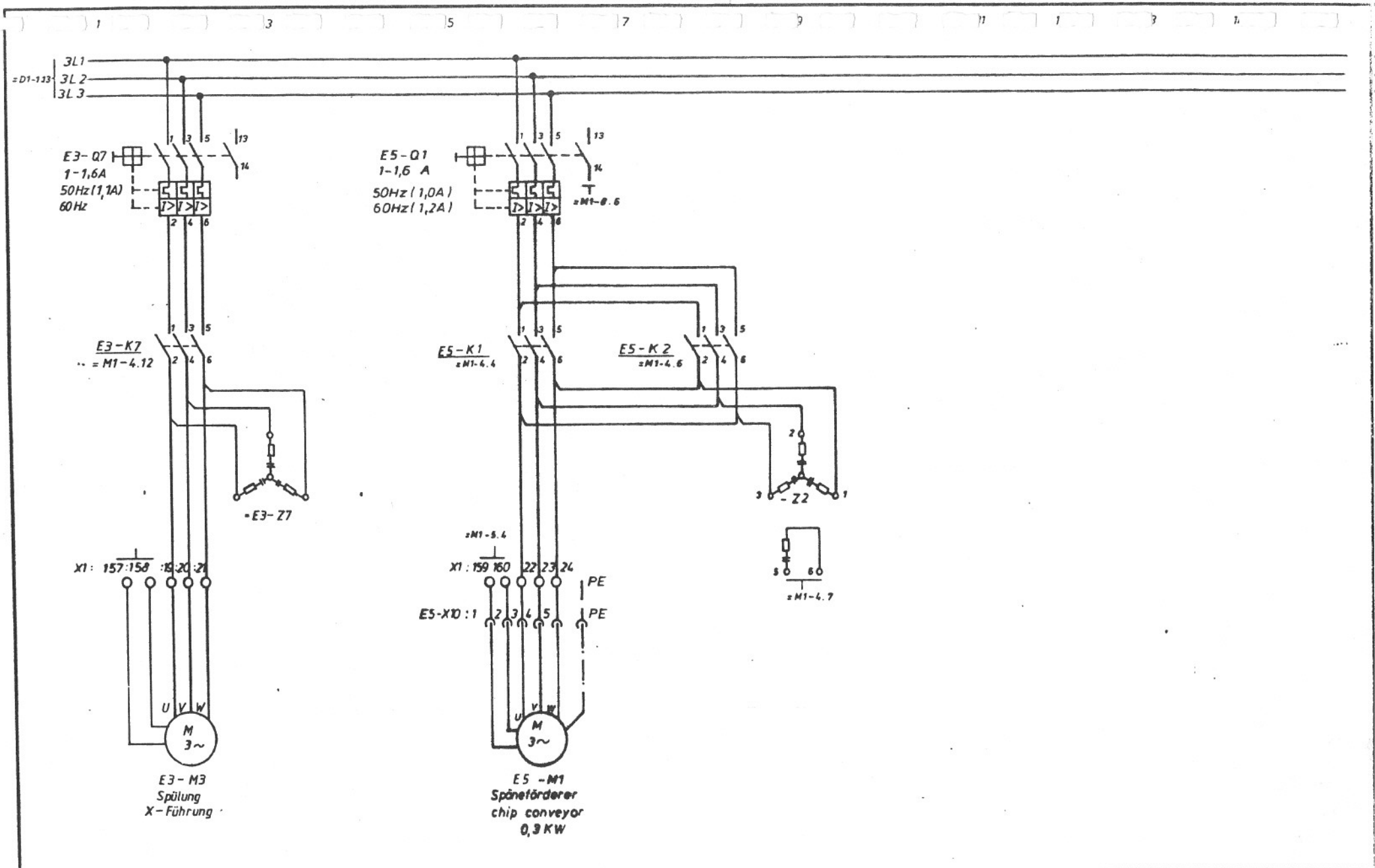


Späneförderer

= E5 - 1

| | | | | | | | | |
|---|---|---|---|---|---|---|---|---|
| | | | | | | | | |
| | | | | | | | | |
| | | | | | | | | |

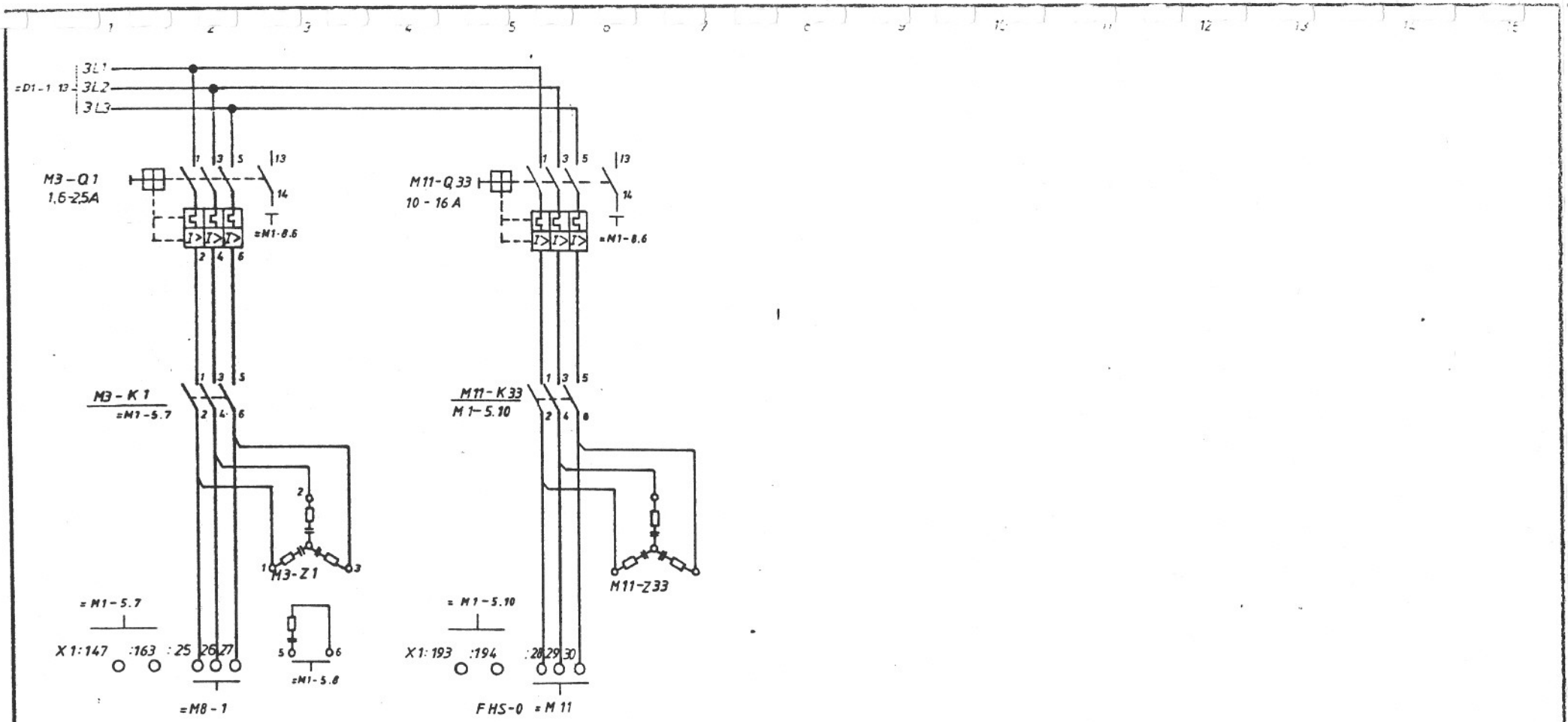


Vorschubsystem

= M3 - 1

| | | | | | |
|---|---|---|---|---|---|
| gez 18.1.85 | GWA | HERMANN TRAUB GMBH & CO. Maschinenfabrik 7313 Reichenbach / Fils | | | |
| gepr 25.1.85 | normgepr | | | | |
| Benennung SKPI TX-8D TNS42160 GSA | | Sachnummer 646 806 | Blatt 15 | Blattz | |

| Buchstabe | Änderung | Tag Name |
|---|---|---|
| b | gem ÄAA 12674 | 14.5.85 |
| c | SKPI ÄA 12372 | 29.1.85 |

Freitz vom durch
Freitzt vom

خدمات فنی مهندسی
نظری
0912-5159577

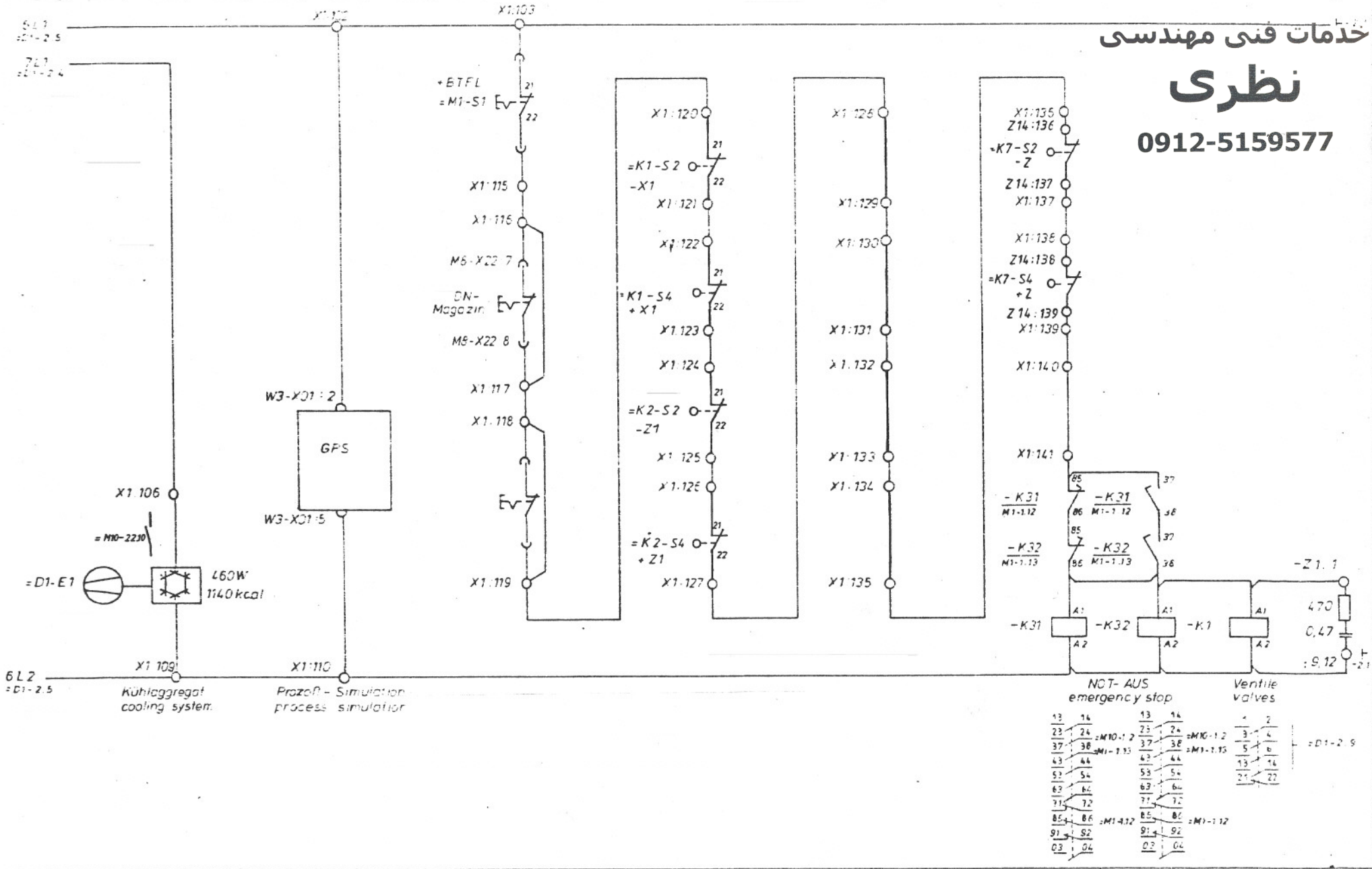


=M1-1

| | | | | | |
|---|---|---|---|---|---|
| | | | gez. 18.1.85 | GWA | HERMANN TRAUB GMBH & CO Maschinenfabrik 7313 Reichenbach · Fils |
| | | | gepr. 25.1.85 | normgepr. | |
| Durchstabe | Änderung | Tag Name | Benennung: SIfPI TX-8D TNS42160 GSA | Sachnummer: 646 806 | Blatt 19 |
| | | | | | Blattz. |

Weitergabe sowie Vervielfältigung dieser Unterlage, Verwertung und Mitteilung ihres Inhalts nicht gestattet soweit nicht ausdrücklich zugestanden. Zuwiderhandlungen verpflichten zu Schadensersatz. Alle Rechte für den Fall der Patenterteilung oder Gebrauchsmustereintragung vorbehalten.

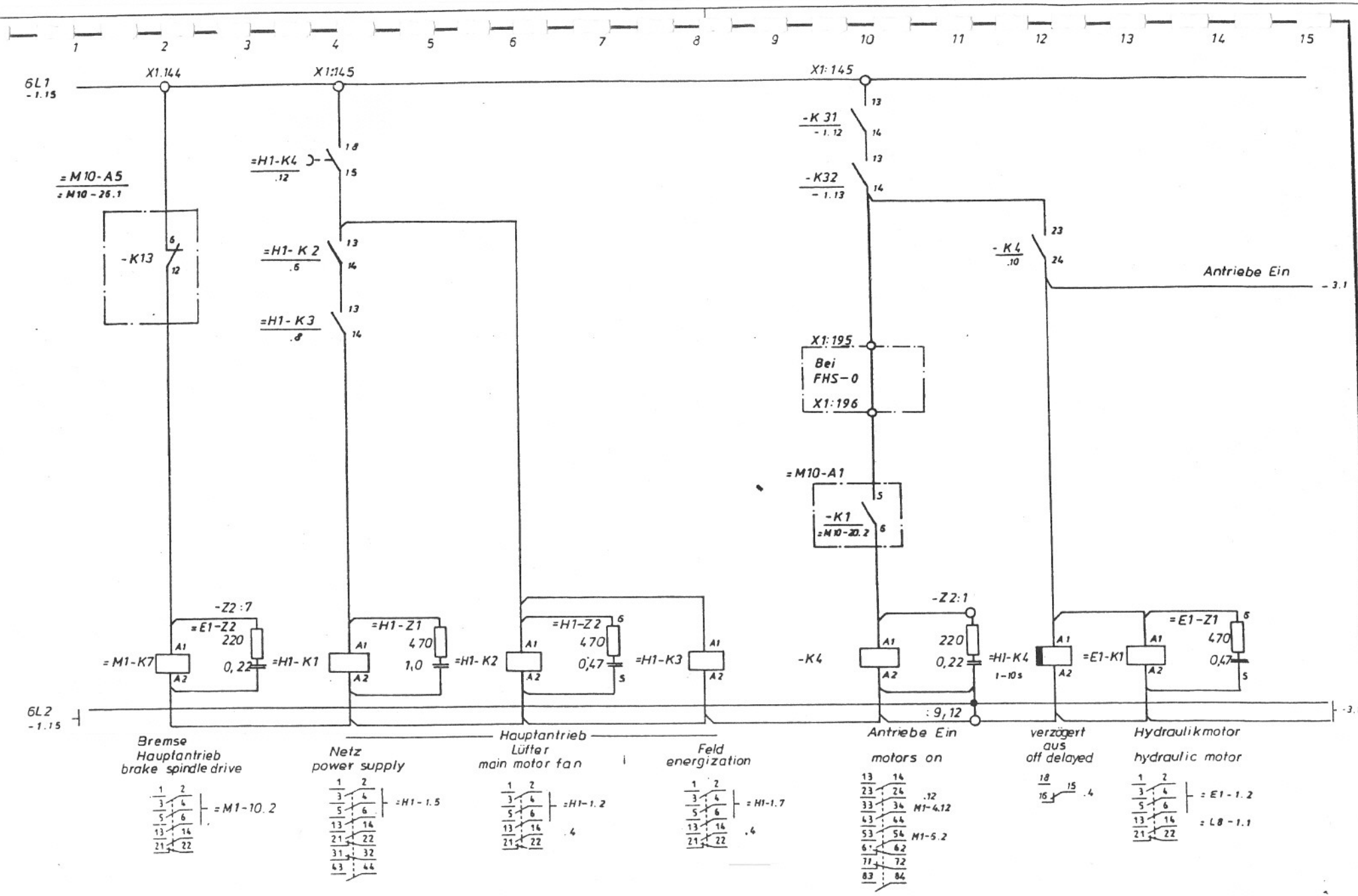


| Buchstabe | Änderung | Tag Name | Buchstabe | Änderung | Tag Name | Buchstabe | Änderung | Tag Name |
|---|---|---|---|---|---|---|---|---|
| b | MaG 3A 12674 | 14.5.85 Rolm | | | | | | |
| c | SIfPI 3A 12372 | 29.1.85 Rolm | | | | | | |

gez. 18.1.85 GWA
gepr. 25.1.85 normgepr.

Benennung: SIfPI TX-8D TNS42/60 GSA

= M1-2

HERMANN TRAUB GMBH & CO.
Maschinenfabrik
7313 Reichenbach / Fils

Sachnummer: 646 806

Blatt 17
Blattz.

ersetzt durch

ausdrücklich zugestanden. Zuwiderhandlungen verpflichten zu Schadenersatz. Alle Rechte für den Fall der Patenterteilung oder Gebrauchsmuster-Eintragung vorbehalten

ausdrücklich zugestanden. Zuwiderhandlungen verpflichten zu Schadensersatz. Alle Rechte für den Fall der Patenterteilung oder Gebrauchsmuster-Eintragung vorbehalten.

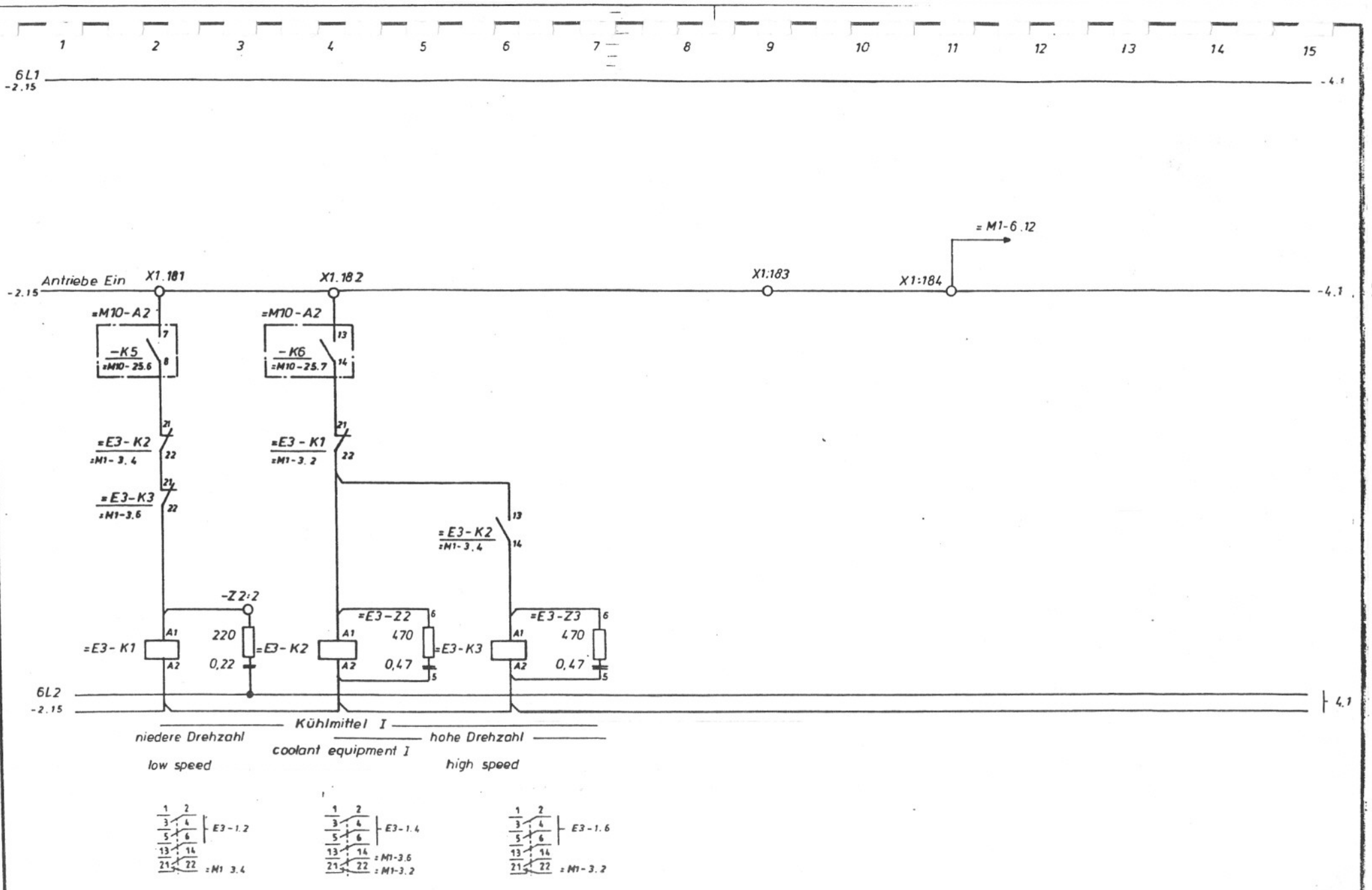


| | | | | | | | | |
|---|---|---|---|---|---|---|---|---|
| f | | | m | | | s | | |
| e | | | l | | | r | | |
| d | | | k | | | q | | |
| c | | | j | | | p | | |
| b | | | h | | | o | | |
| a | SIUPA 12372 | 29.1.85 Rö | g | | | n | | |
| Buchstabe | Änderung | Tag/Name | Buchstabe | Änderung | Tag/Name | Buchstabe | Änderung | Tag/Name |

Ersatz vom
Ersatzt durch vom

Kühlmittel

=M1-3

gez. 18.1.85 Schesch
gepr. 25.1.85 Rö
GWA
normgepr.

Benennung
SIfPI TX-8D TNS42160 GSA

HERMANN TRAUB GMBH & CO.
Maschinenfabrik
7313 Reichenbach / Fils

Sachnummer
646 806

Blatt 18
Blattz.

ten zu Schadenersatz. Alle Rechte für den Fall der Erteilung oder Gebrauchsmuster-Eintragung vorbehalten

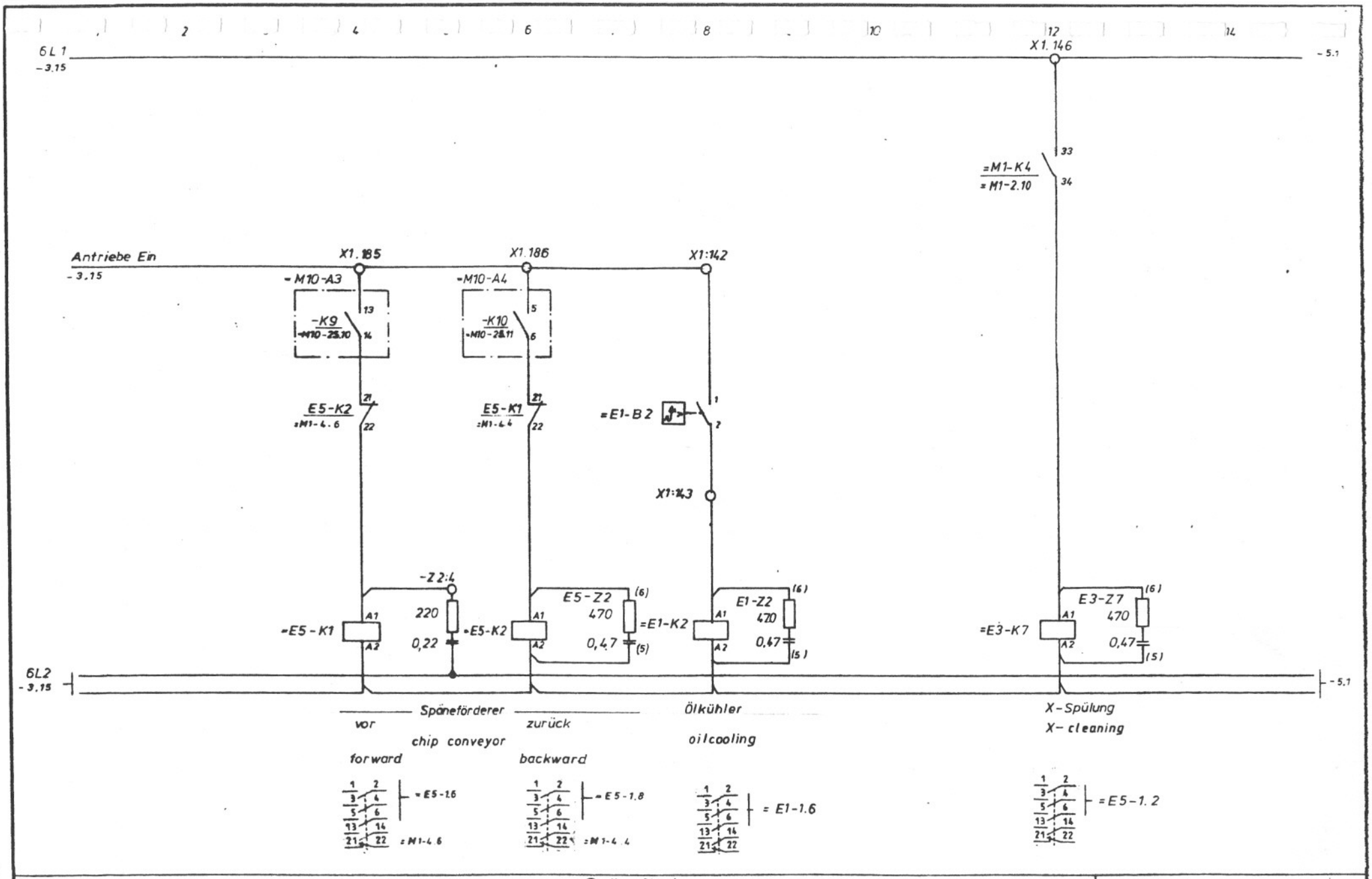


| | | | | | | | | |
|---|---|---|---|---|---|---|---|---|
| f | | | m | | | s | | |
| e | | | l | | | r | | |
| d | | | k | | | q | | |
| c | | | i | | | p | | |
| b | | | h | | | o | | |
| a | SHPI FRA 12372 | 29.1.85 Röhm | g | | | n | | |
| Buchstabe | Änderung | Tag/Name | Buchstabe | Änderung | Tag/Name | Buchstabe | Änderung | Tag/Name |

Ersetzt durch vom

Späneförderer

=M1-4

gez. 18.1.85 Fi
gepr. 25.1.85 Röhm
GWA
normgepr.

Benennung
SHPI TX-8D TNS42160 GSA

HERMANN TRAUB GMBH & CO.
Maschinenfabrik
7313 Reichenbach / Fils

Sachnummer
646806

Blatt 19
Blattz.

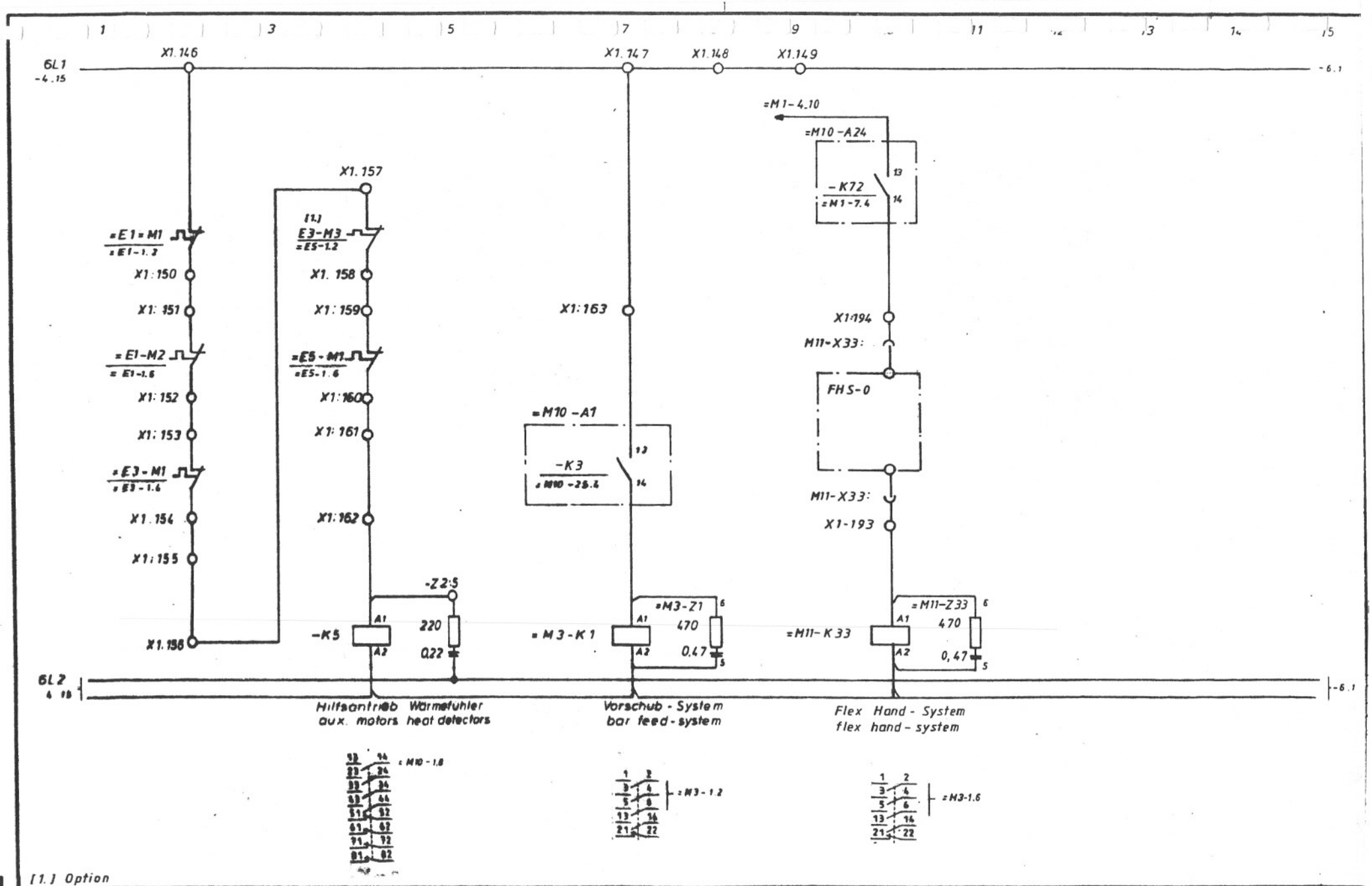


[1.] Option

| | | | | | | | | |
|---|---|---|---|---|---|---|---|---|
| f | | | m | | | s | | |
| e | | | l | | | r | | |
| d | | | k | | | q | | |
| c | | | i | | | p | | |
| b | | | h | | | o | | |
| a | 81/1 LF-AA 12372 | 29.1.85 Pöhlau | g | | | n | | |
| Buchstabe | Änderung | Tag/Name | Buchstabe | Änderung | Tag/Name | Buchstabe | Änderung | Tag/Name |

Ersetzt vom
Ersetzt durch vom

gez. 18.1.85 GWA
gepr. 25.1.85 Pöhlau normgepr.

Benennung: SIfPI TX-8D TNS42160 GSA

= M1 - 5

HERMANN TRAUB GMBH & CO.
Maschinenfabrik
7313 Reichenbach / Fils

Sachnummer: 646 806

Blatt 20
Blattz.

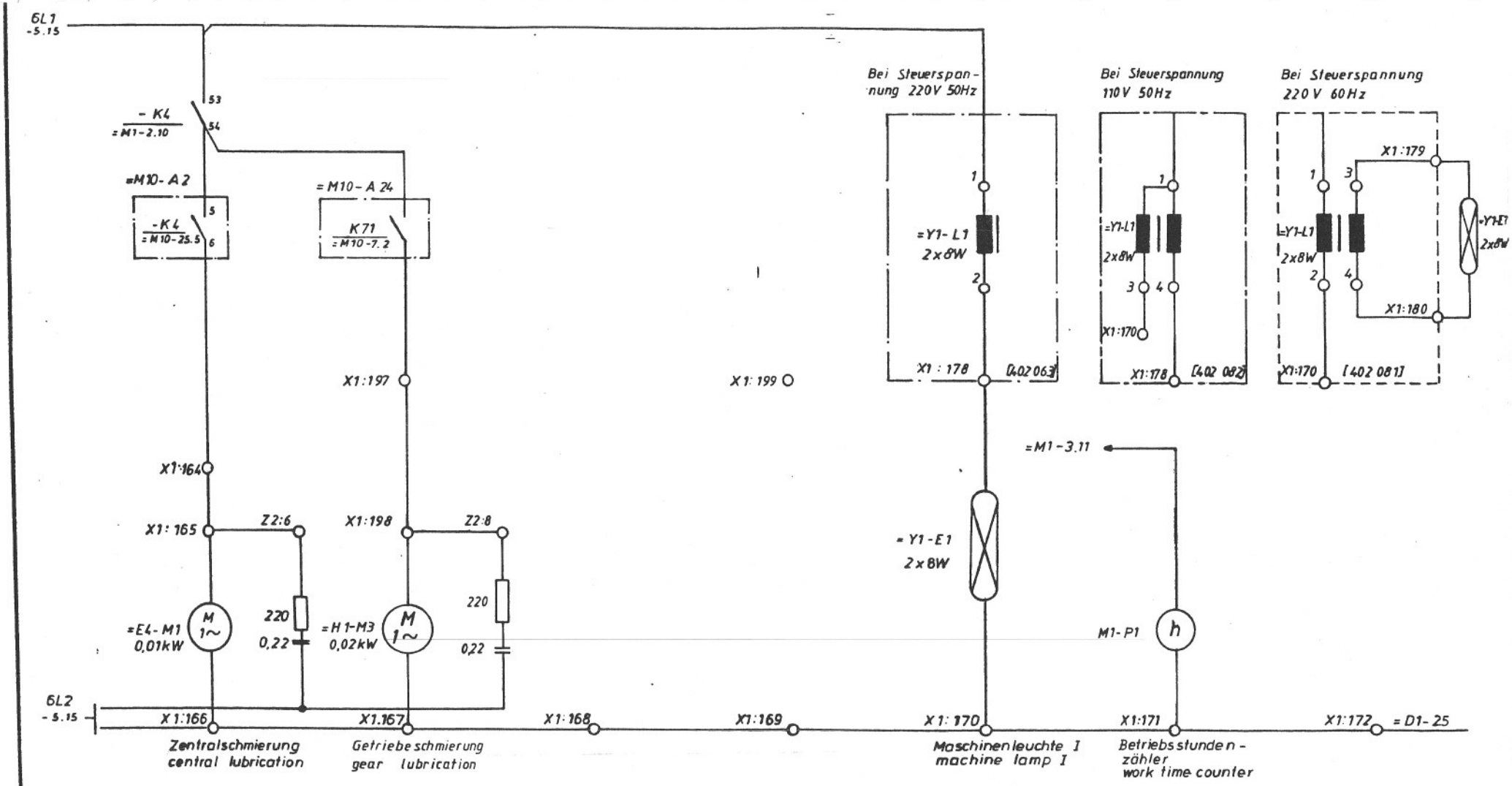


| Buchstabe | Änderung | Tag/Name | Buchstabe | Änderung | Tag/Name | Buchstabe | Änderung | Tag/Name |
|---|---|---|---|---|---|---|---|---|
| b | gea UAA 12674 | 14.5.85 Röhm | | | | | | |
| a | SHH AA 12372 | 29.1.85 Röhm | | | | | | |

für Ersatz vom
durch Ersatzt vom

gez. 18.1.85 GWA
gepr. 25.1.85 normgepr.

Benennung: SIFPI TX-8D TNS42160 GSA

M1-6

HERMANN TRAUB GMBH & CO
Maschinenfabrik
7313 Reichenbach / Fils

Sachnummer: 646 806

Blatt 21
Blattz.

خدمات فنی مهندسی
نظری
0912-5159577

tung und Mitteilung ihres Inhalts nicht gestattet, sowe... ht
ausdrücklich zugestanden. Zuwiderhandlungen verpf...ch
ten zu Schadenersatz. Alle Rechte für den Fall der Patenti-
erteilung oder Gebrauchsmuster-Eintragung vorbehalten

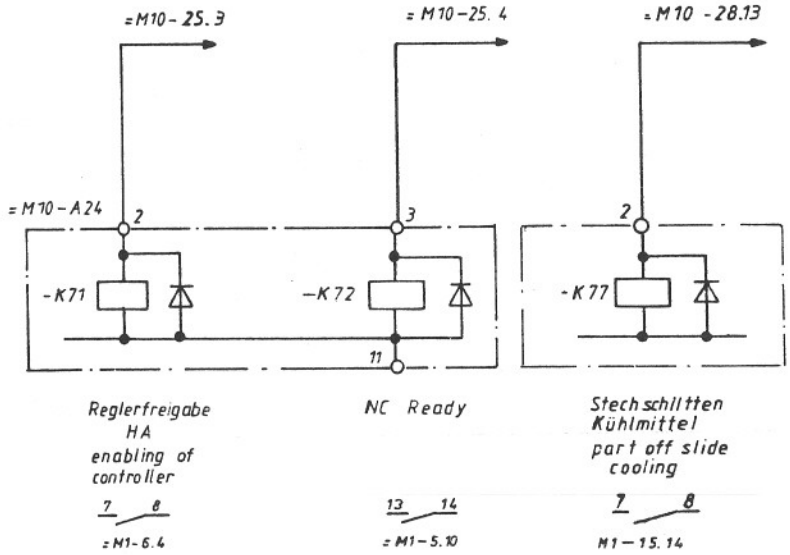


M1-7

| | | | | | | | | | | | |
|---|---|---|---|---|---|---|---|---|---|---|---|
| f | | | m | | | s | | | gez. 18.4.85 | GWA | HERMANN TRAUB GMBH & CO. Maschinenfabrik 7313 Reichenbach / Fils |
| e | | | l | | | r | | | gepr. Rölm | normgepr. | |
| d | | | k | | | q | | | Benennung | | Sachnummer / Blatt |
| c | | | i | | | p | | | SIfPI TX-8D TNS42/60 GSA | | 646 806 / 22 |
| b | Neu in AA 12.6.74 | 14.5.85 Rölm | h | | | o | | | | | Blattz. |
| a | Sf 16.7 AA 12.5.72 | 29.1.85 Rölm | g | | | n | | | | | |
| Buchstabe | Änderung | Tag/Name | Buchstabe | Änderung | Tag/Name | Buchstabe | Änderung | Tag/Name | | | |

Ersatz vom
Ersetzt durch vom

Von zu Schadenersatz. Alle Rechte für den Fall der Pa-
entwilligung oder Gebrauchsmuster-Eintragung vorbehalten.

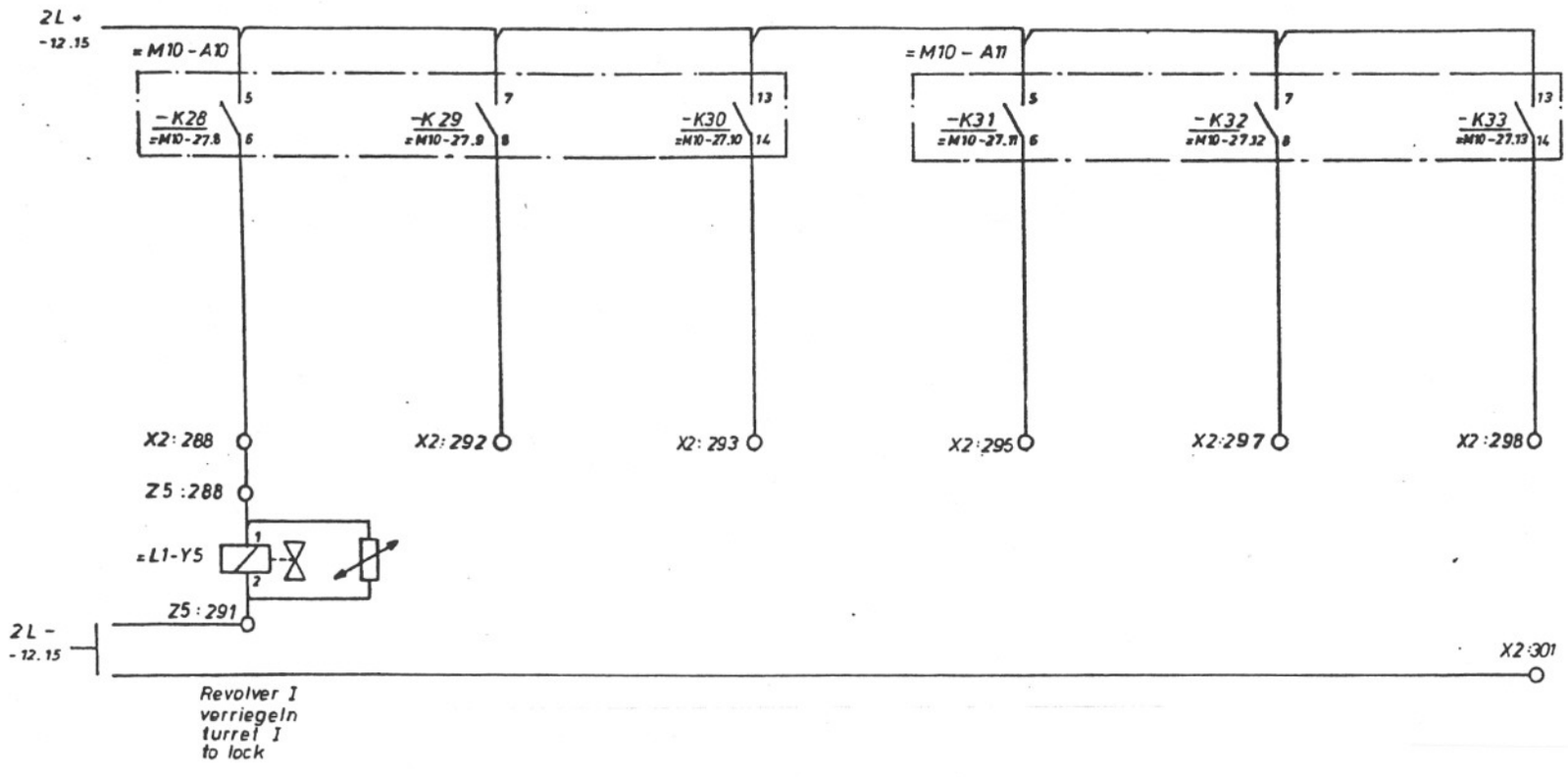


| Buchstabe | Änderung | Tag Name | Buchstabe | Änderung | Tag Name | Buchstabe | Änderung | Tag Name |
|---|---|---|---|---|---|---|---|---|
| f | | | m | | | s | | |
| e | | | l | | | r | | |
| d | | | k | | | q | | |
| c | | | i | | | p | | |
| b | | | h | | | o | | |
| a | St. 1 B/AA 12372 | 29.1.85 Röhm | g | | | n | | |

gez. 18.1.85 Schw. GWA
gepr. 25.1.85 Röhm normgepr.

Benennung
SIfPI TX-8D TNS42160 GSA

= M1 - 13

HERMANN TRAUB GMBH & CO.
Maschinenfabrik
7313 Reichenbach / Fils

Sachnummer 646 806

Blatt 28
Blattz.

Ersetzt durch vom

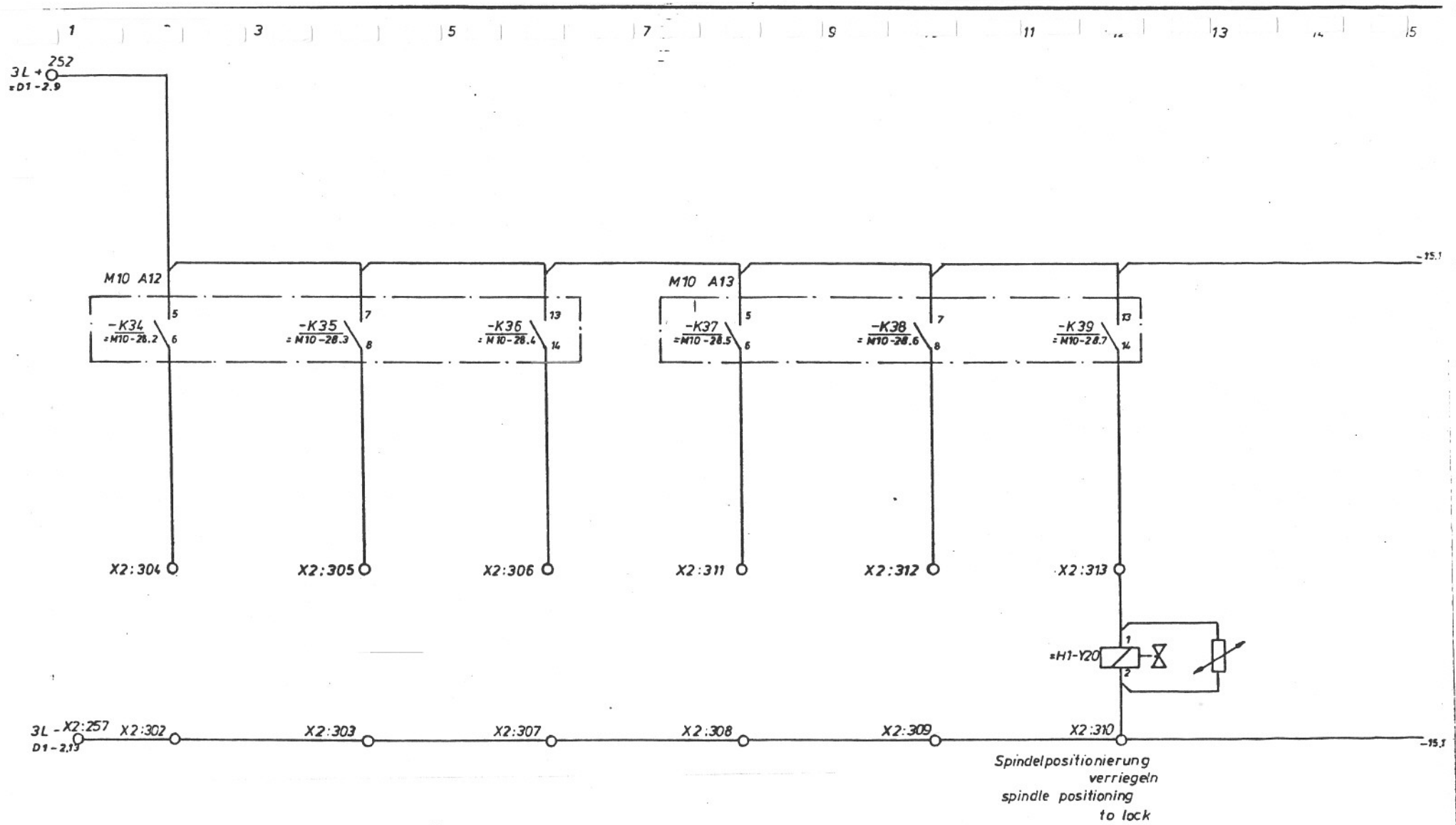


| Buchstabe | Änderung | Tag/Name | Buchstabe | Änderung | Tag/Name | Buchstabe | Änderung | Tag/Name |
|---|---|---|---|---|---|---|---|---|
| b | RÖ LHA 12674 | 14.5.85 Röhm | | | | | | |
| a | SIAPI AA 12372 | 29.1.85 Röhm | | | | | | |

Ersatz für vom / Ersetzt durch vom

gez. 18.1.85 Röhm — GWA

gepr. 25.1.85 Röhm — normgepr.

Benennung: SIfPI TX-8D TNS42160 GSA

= M1 – 14

HERMANN TRAUB GMBH & CO
Maschinenfabrik
7313 Reichenbach / Fils

Sachnummer: 646 806

Blatt -29

Blattz.

tung und Mitteilung ihres Inhalts nicht gestattet, soweit nicht ausdrücklich zugestanden. Zuwiderhandlungen verpflichten zu Schadenersatz. Alle Rechte für den Fall der Patenterteilung oder Gebrauchsmuster-Eintragung vorbehalten.

tung und Mitteilung ihres Inhalts nicht gestattet, soweit nicht ausdrücklich zugestanden. Zuwiderhandlungen verpflichten zu Schadenersatz. Alle Rechte für den Fall der Patenterteilung oder Gebrauchsmuster-Eintragung vorbehalten

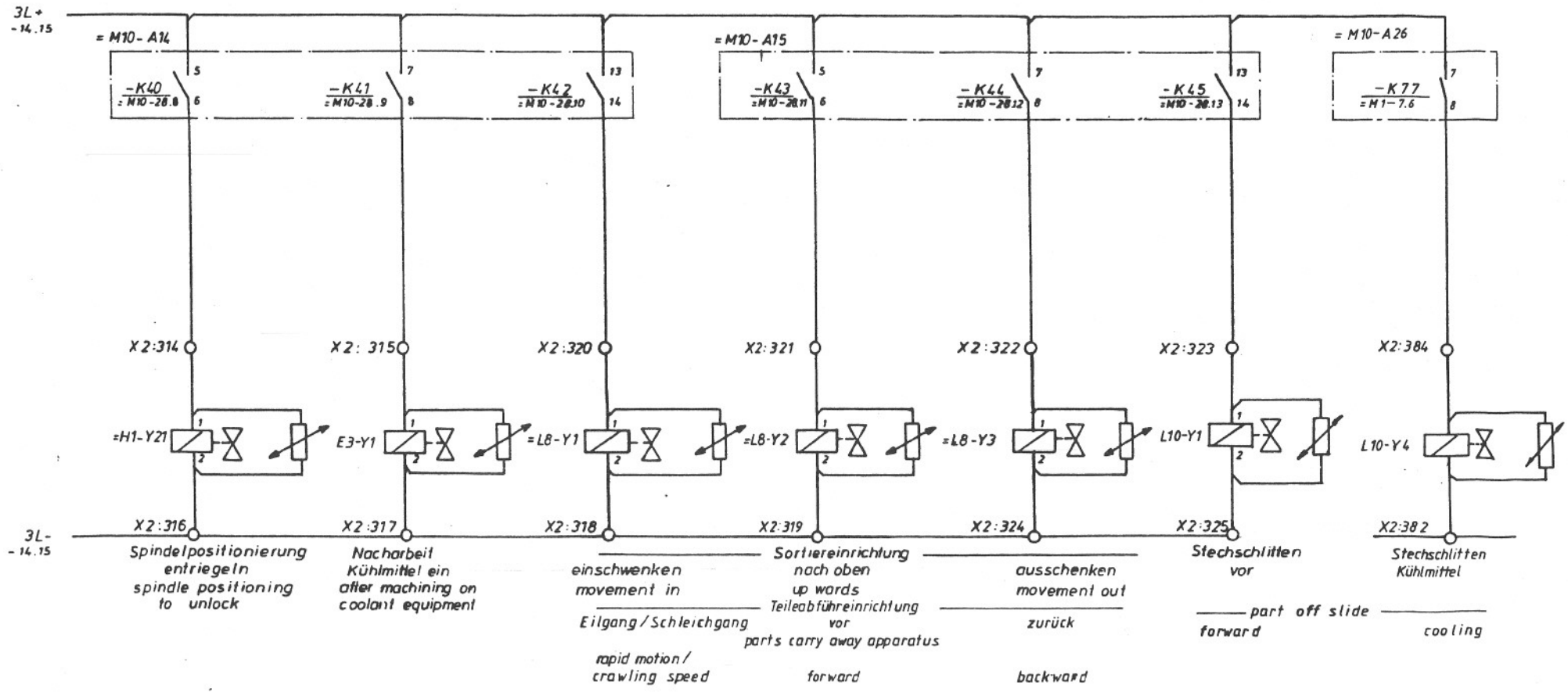


= M1-15

| | | | | | | | | |
|---|---|---|---|---|---|---|---|---|
| f | | | m | | | s | | |
| e | | | l | | | r | | |
| d | | | k | | | q | | |
| c | | | i | | | p | | |
| b | ersetzt durch ÄAA12674 | 14.5.85 Röhm | h | | | o | | |
| a | ersetzt durch ÄAA12372 | 29.1.85 Röhm | g | | | n | | |
| Buchstabe | Änderung | Tag / Name | Buchstabe | Änderung | Tag / Name | Buchstabe | Änderung | Tag / Name |

Ersatz für vom

Ersetzt durch vom

gez. 18.1.85 Röhm — GWA

gepr. 25.1.85 Röhm — normgepr.

Benennung: SIfPI TX-8D TNS42160 GSA

HERMANN TRAUB GMBH & CO.
Maschinenfabrik
7313 Reichenbach / Fils

Sachnummer: 646806

Blatt 30

Blattz.

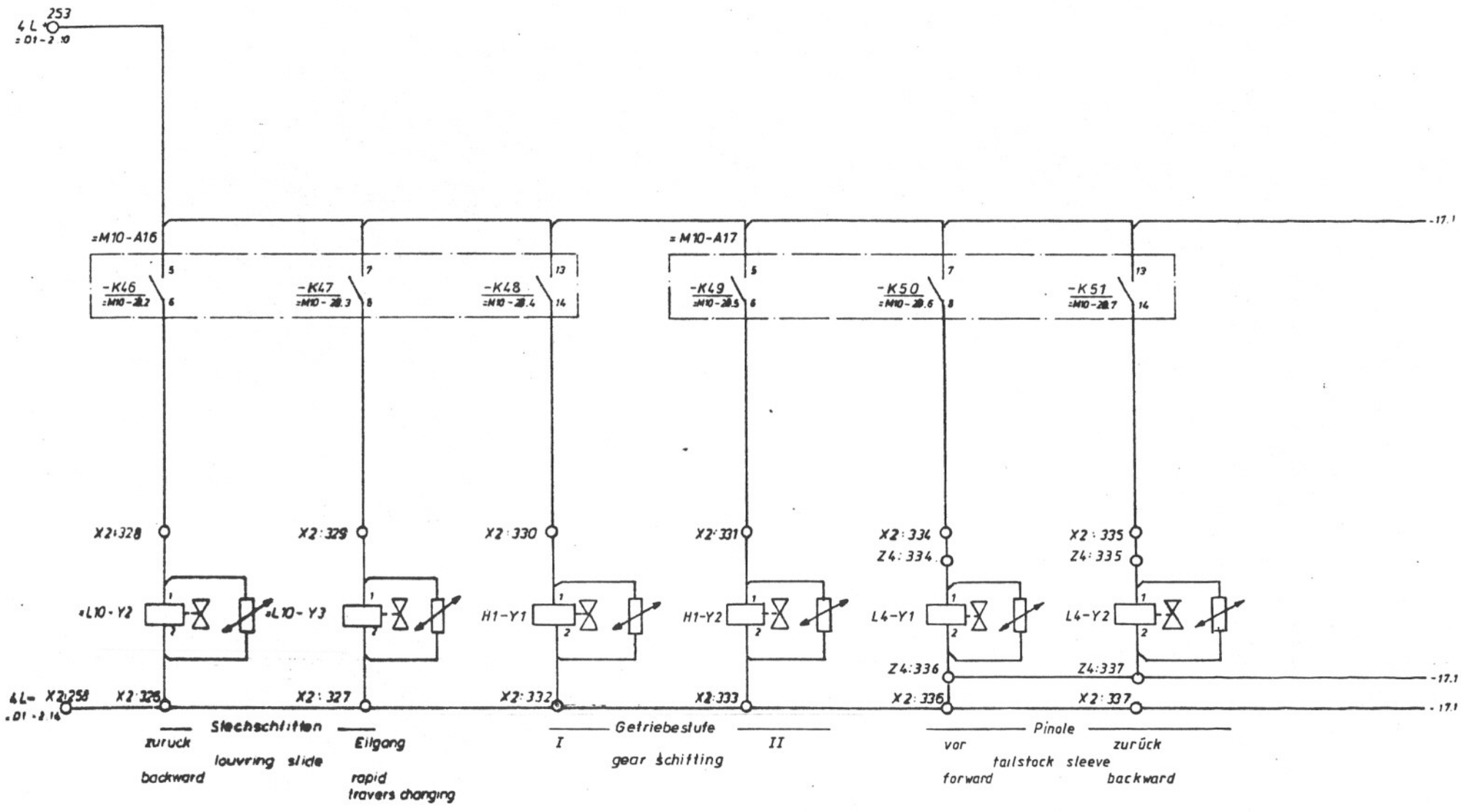


= M1 - 16

| | | | | | | | | | | | |
|---|---|---|---|---|---|---|---|---|---|---|---|
| f | | | m | | | s | | | | | |
| e | | | l | | | r | | | | | |
| d | | | k | | | q | | | | | |
| c | | | j | | | p | | | | | |
| b | geä. ElKA 12694 | 14.5.85 Röhm | h | | | o | | | | | |
| a | SI 21 AA 12372 | 29.1.85 Röhm | g | | | n | | | | | |
| Buchstabe | Änderung | Tag Name | Buchstabe | Änderung | Tag Name | Buchstabe | Änderung | Tag Name | | | |

gez. 18.1.85 Schnell GWA
gepr. 25.1.85 Röhm normgepr.

Benennung: SIfPI TX-8D TNS 42160 GSA

HERMANN TRAUB GMBH & CO.
Maschinenfabrik
7313 Reichenbach / Fils

Sachnummer: 646806

Blatt 31
Blattz.

durch / ersetzt vom

...ten zu Betriebszwecken. Alle Rechte für den Fall der Patenterteilung oder Gebrauchsmuster-Eintragung vorbehalten.

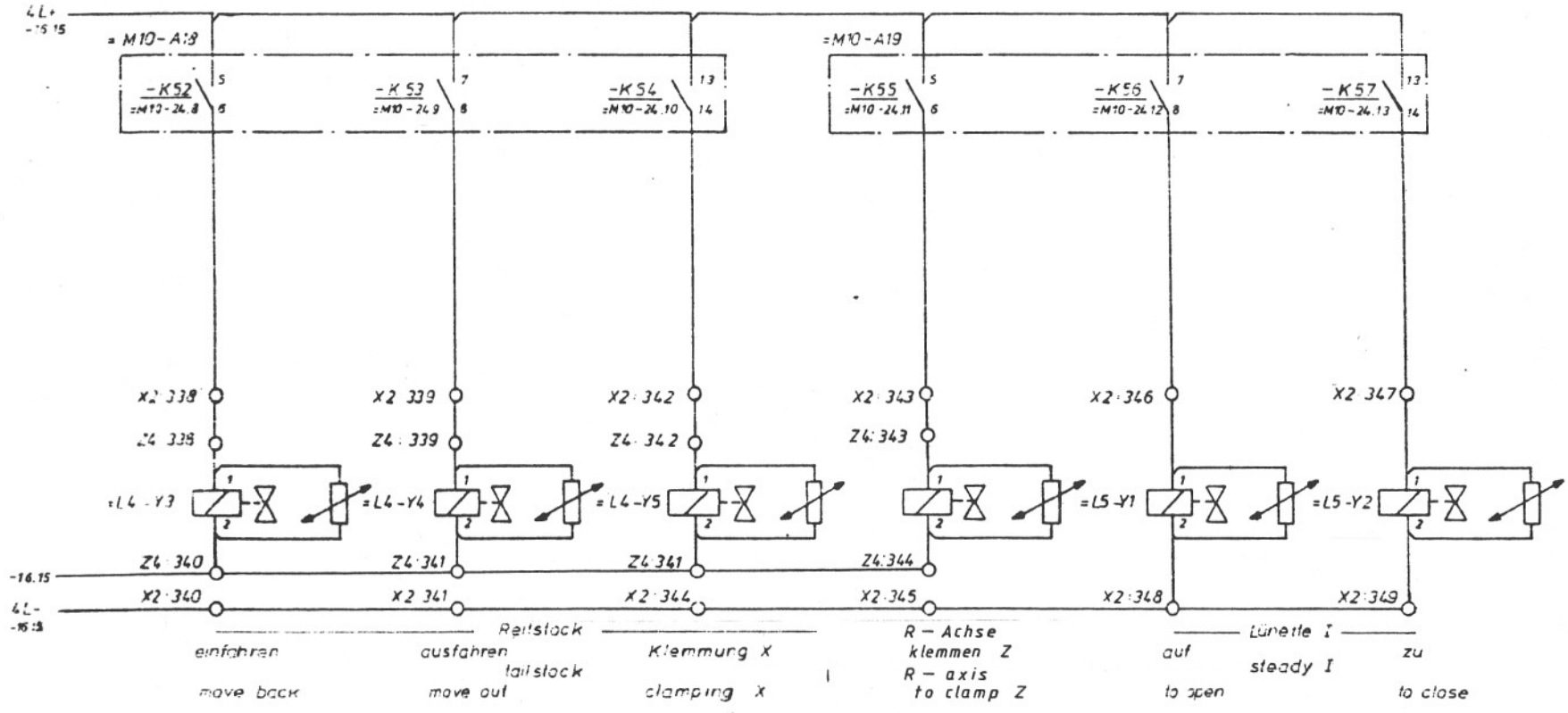


= M1-17

| | | | | | |
|---|---|---|---|---|---|
| | | | gez. 18.1.85 | GWA | HERMANN TRAUB GMBH & CO. Maschinenfabrik 7313 Reichenbach / Fils |
| | | | geor. 25.1.85 Pohm | normgepr. | |
| 4L/AA-1372 23.1.85 Pohm | | | Benennung SIfPI TX-8D TNS42160 GSA | | Sachnummer 646 806 |
| Tag Name | Änderung | Tag Name | Änderung | Tag Name | Blatt 32 / Blattz |

Weitergabe und Mitteilung ihres Inhalts nicht gestattet, soweit hiervon ausdrücklich zugestanden. Zuwiderhandlungen verpflichten zu Schadenersatz. Alle Rechte für den Fall der Patenterteilung oder Gebrauchsmuster-Eintragung vorbehalten

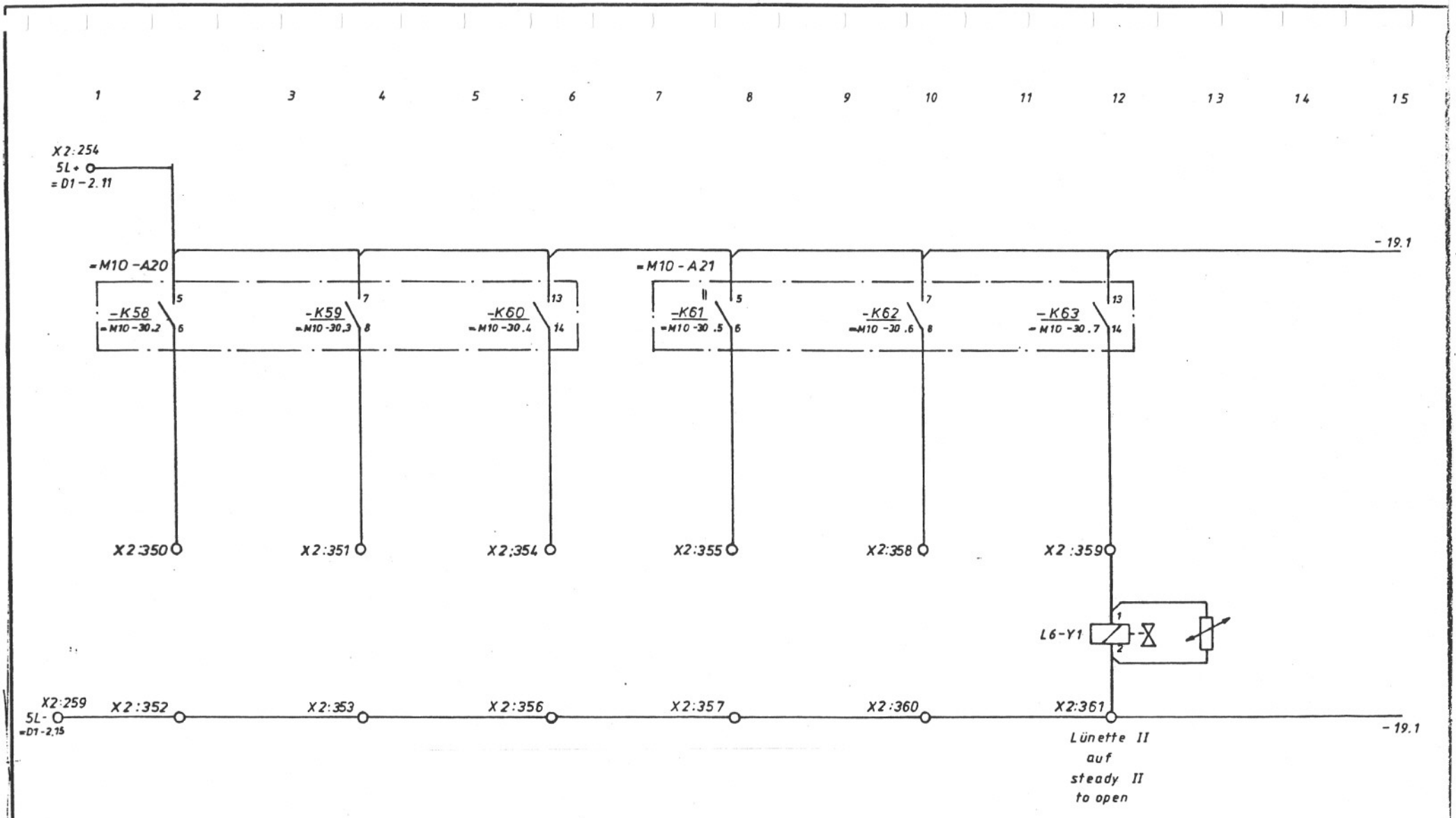


| | | | | | | | | |
|---|---|---|---|---|---|---|---|---|
| f | | | m | | | s | | |
| e | | | l | | | r | | |
| d | | | k | | | q | | |
| c | | | i | | | p | | |
| b | geänd. L1XA12674 | 14.5.85 Rölm | h | | | o | | |
| a | St16AA12372 | 29.1.85 Rölm | g | | | n | | |
| Buchstabe | Änderung | Tag/Name | Buchstabe | Änderung | Tag/Name | Buchstabe | Änderung | Tag/Name |

gez. 18.1.85 GWA

gepr. 10.5.85 Rölm normgepr.

Benennung

SlfPl TX-8D TNS42/60 GSA

=M1-18

HERMANN TRAUB GMBH & CO.
Maschinenfabrik
7313 Reichenbach / Fils.

Sachnummer 646 806

Blatt 33

Blattz

Freisetzt vom durch vom

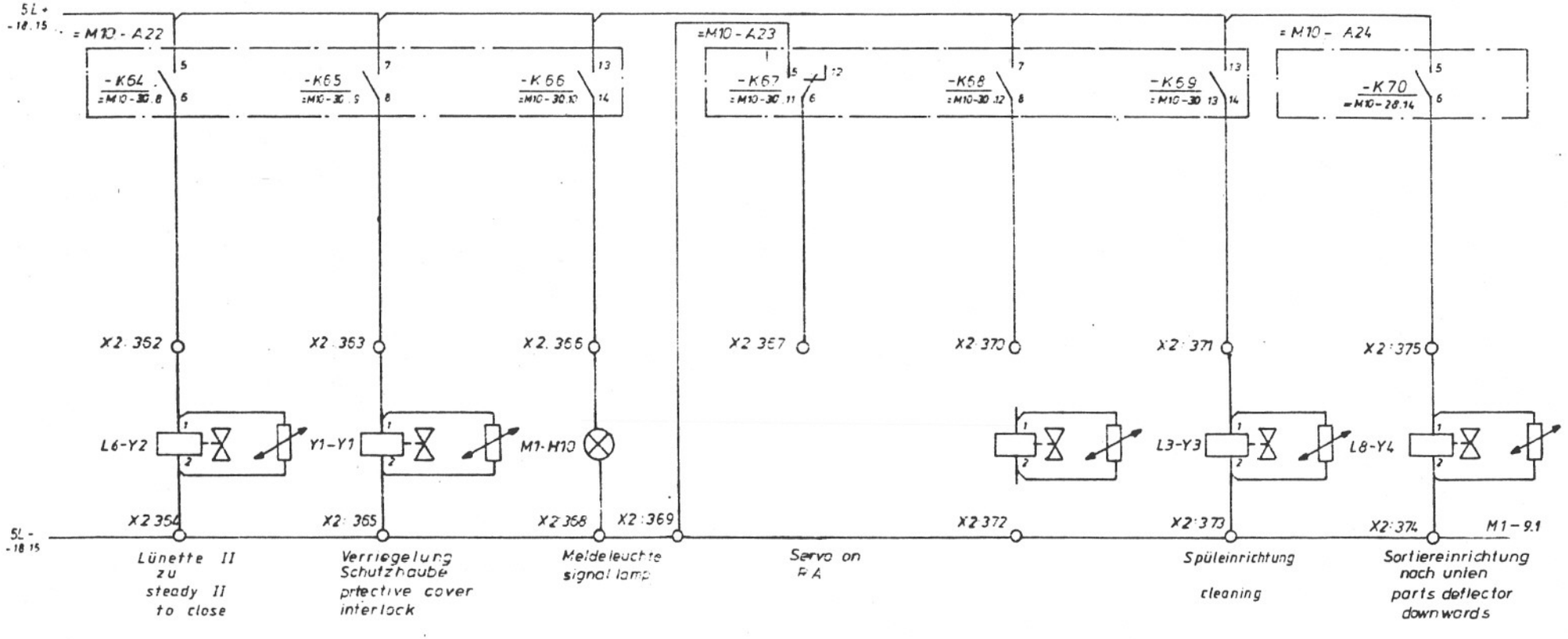


=M1-19

| | | | |
|---|---|---|---|
| gez: 18.1.85 | GWA | HERMANN TRAUB GMBH & CO Maschinenfabrik 7313 Reichenbach / Fils | |
| gep: 25.1.85 | normgep: | | |
| Benennung: SIfPI TX-8D TNS42160 GSA | | Sachnummer: 646806 | Blatt 34 / Blattz. |

| Buchstabe | Änderung | Tag Name |
|---|---|---|
| a | 960 LIFT/074 | 14.5.85 Röhm |
| b | SIfPI TX-8D | 29.1.85 Röhm |

Freigabe durch vom

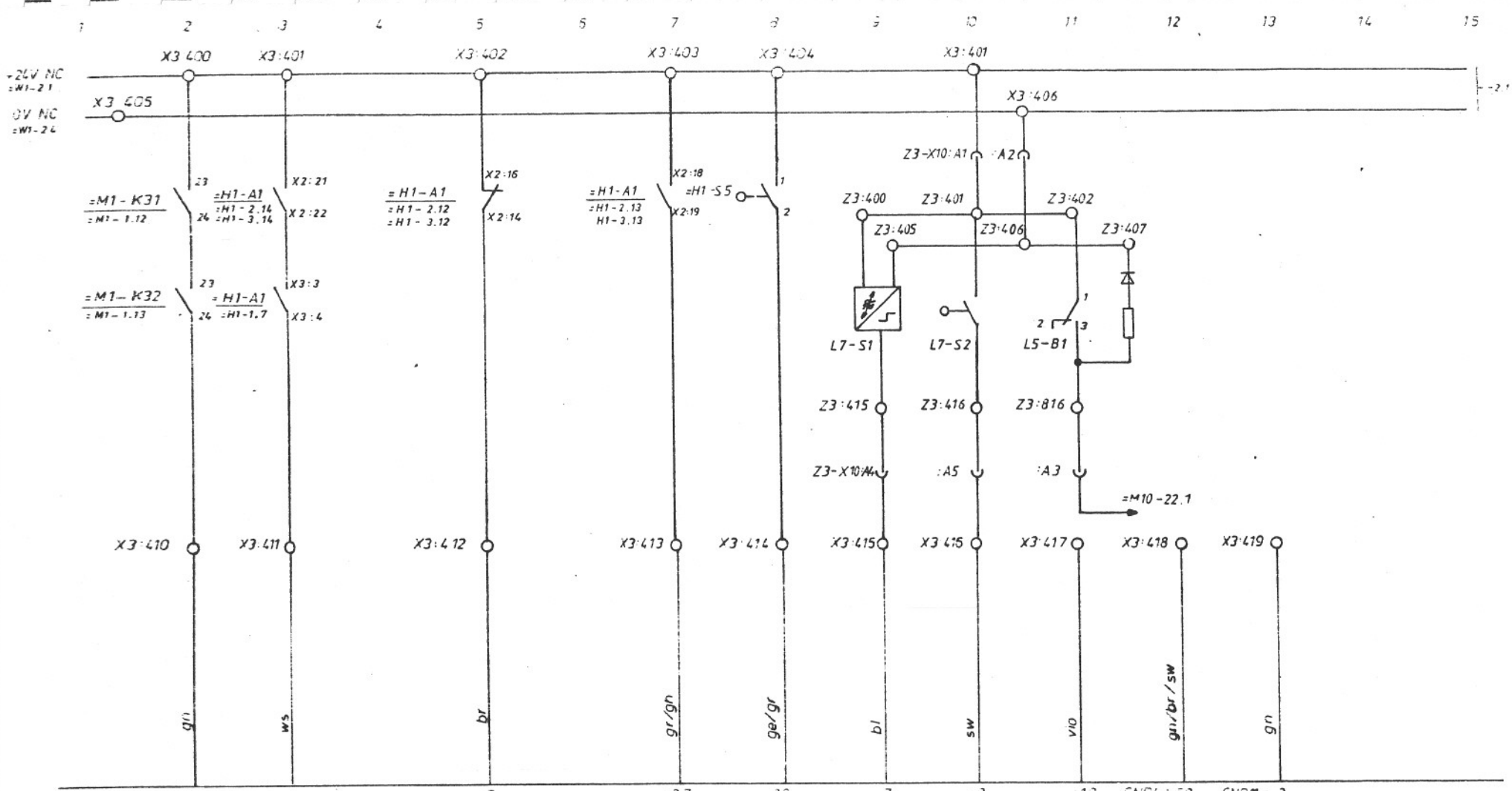


PC - Eingänge

= M10-1

| | | | |
|---|---|---|---|
| gezeichnet 14.5.85 Röhm | gez. 18.1.85 | GWA | HERMANN TRAUB GMBH & CO. Maschinenfabrik 7313 Reichenbach / Fils |
| Änderung 21.1.85 Röhm | gepr. 25.1.85 Röhm | normgeprüft | |
| | Benennung SIfPI TX 8D TNS42160 GSA | | Sachnummer 646 806 |
| | | | Blatt 35 |
| | | | Blattz. |

Änderung | Tag Name | Änderung | Tag Name | Änderung | Tag Name

Ein zu Schaltzwecken Alle Rechte für den Fall der Patent-erteilung oder Gebrauchsmuster-Eintragung vorbehalten

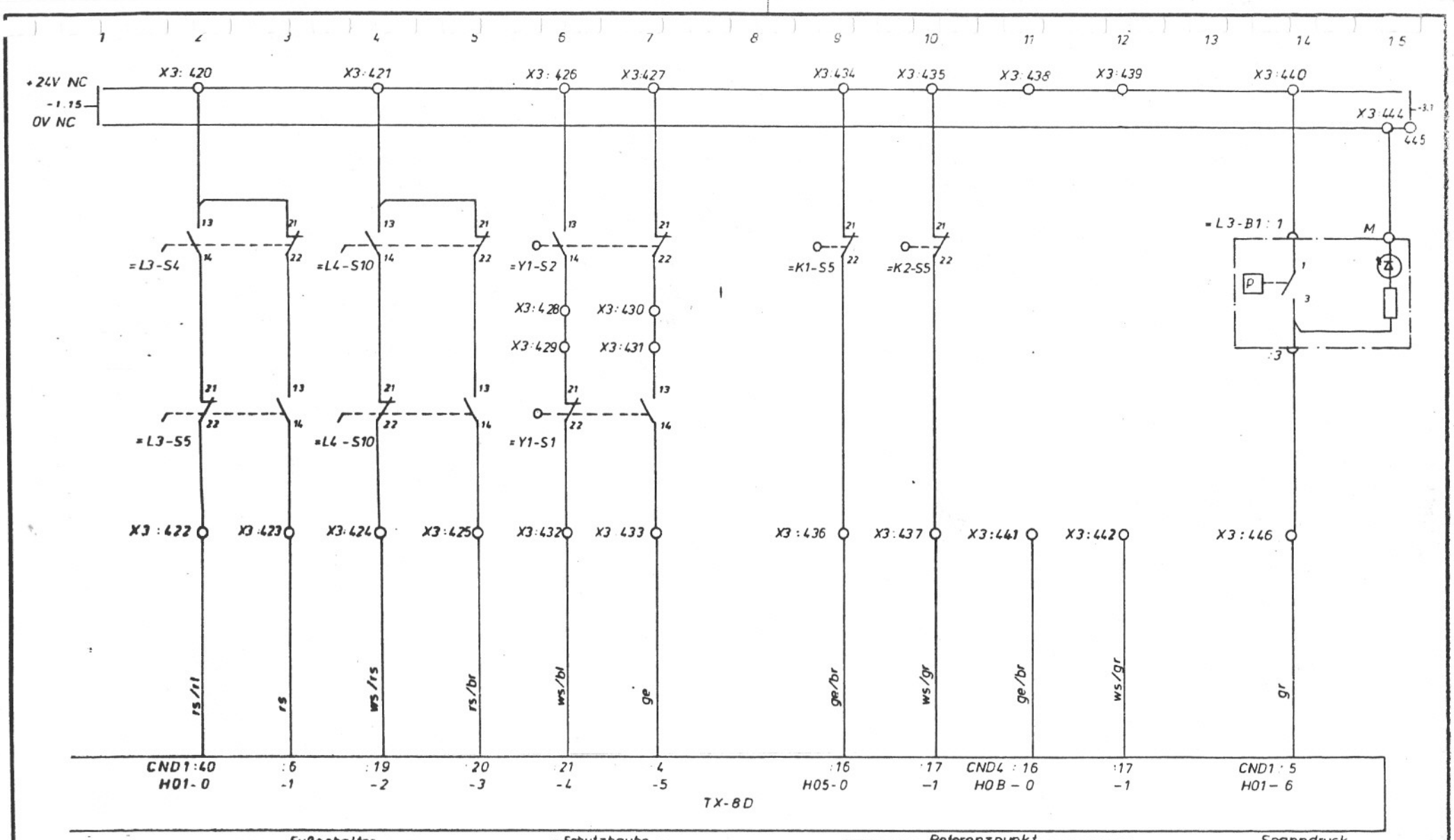


PC - Eingänge

= M10-2

| Buchstabe | Änderung | Tag/Name | Buchstabe | Änderung | Tag/Name | Buchstabe | Änderung | Tag/Name |
|---|---|---|---|---|---|---|---|---|
| f | | | m | | | s | | |
| e | | | l | | | r | | |
| d | | | k | | | q | | |
| c | | | i | | | p | | |
| b | gem. ÄTAA 12674 | 14.5.85 Röhm | h | | | o | | |
| a | gem. ÄTAA 12372 | 29.1.85 Röhm | g | | | n | | |

Ersetzt durch vom

gez. 18.1.85 Fuhrer GWA

gepr. 25.1.85 Röhm normgepr.

Benennung: SIfPI TX-8D TNS42160 GSA

HERMANN TRAUB GMBH & CO
Maschinenfabrik
7313 Reichenbach / Fils

Sachnummer: 646 806

Blatt 36

Blattz

ausdrücklich zugestanden. Zuwiderhandlungen verpflichten zu Schadenersatz. Alle Rechte für den Fall der Patenterteilung oder Gebrauchsmustereintragung vorbehalten

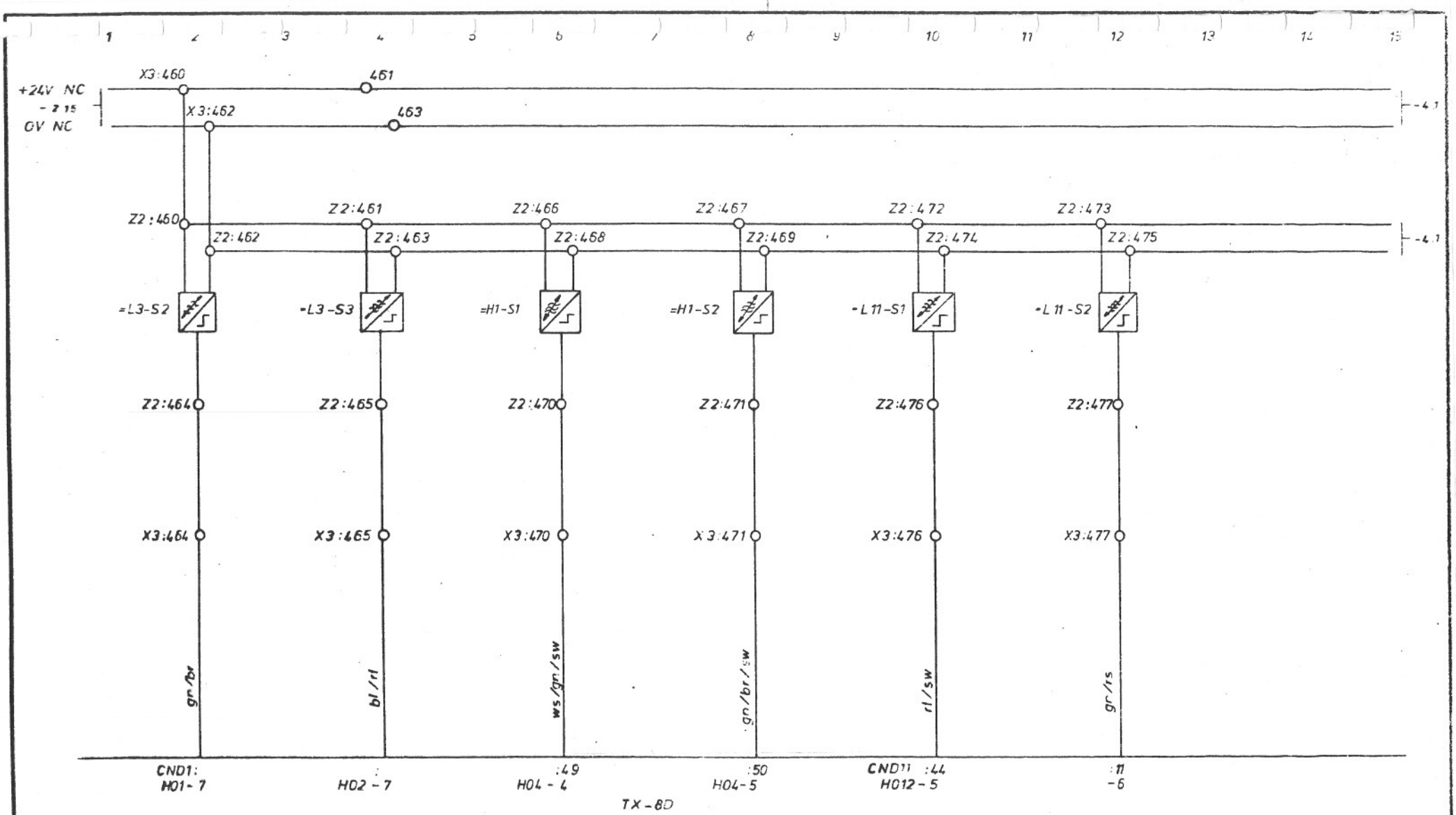


PC - Eingänge

-M10 - 3

| Buchstabe | Änderung | Tag/Name | Buchstabe | Änderung | Tag/Name | Buchstabe | Änderung | Tag/Name |
|---|---|---|---|---|---|---|---|---|
| f | | | m | | | s | | |
| e | | | l | | | r | | |
| d | | | k | | | q | | |
| c | | | i | | | p | | |
| b | | | h | | | o | | |
| a | S11/AA 12372 | 29.1.85 Röhm | g | | | n | | |

gez. 18.1.85 Fhcs GWA

gepr. 25.1.85 Röhm normgepr.

Benennung: SIfPI TX-8D TNS42160 GSA

HERMANN TRAUB GMBH & CO
Maschinenfabrik
7313 Reichenbach / Fils

Sachnummer: 646 806

Blatt 37

Blattz

Ersetzt vom / durch vom

ausdrücklich zugestanden. Zuwiderhandlungen verpflichten zu Schadenersatz. Alle Rechte für den Fall der Patenterteilung oder Gebrauchsmuster-Eintragung vorbehalten

ausdrücklich zugestanden. Zuwiderhandlungen ver-
ten zu Schadenersatz. Alle Rechte für den Fall der Patent-
erteilung oder Gebrauchsmuster-Eintragung vorbehalten.

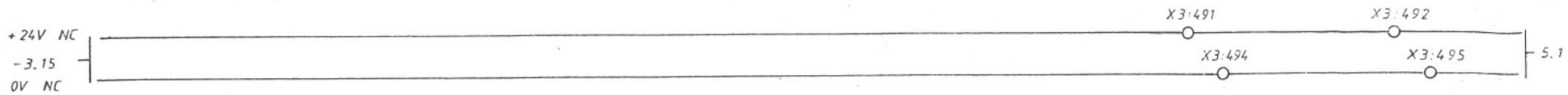


خدمات فنی مهندسی
نظری
0912-5159577

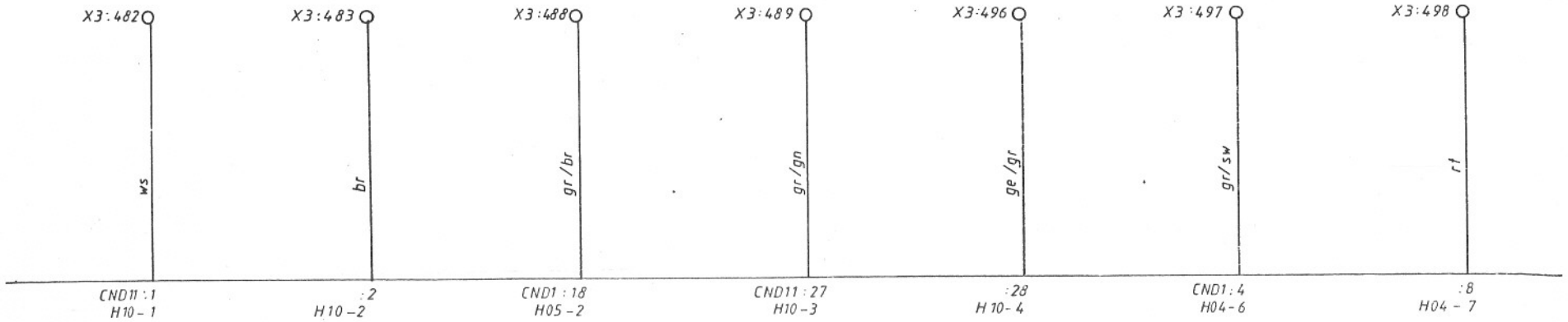


PC - Eingänge

=M10-4

| Buchstabe | Änderung | Tag Name | Buchstabe | Änderung | Tag Name | Buchstabe | Änderung | Tag Name |
|---|---|---|---|---|---|---|---|---|
| f | | | m | | | s | | |
| e | | | l | | | r | | |
| d | | | k | | | q | | |
| c | | | i | | | p | | |
| b | | | h | | | o | | |
| a | SH 164 AA 12372 | 29.1.85 Rö | g | | | n | | |

Ersetzt durch vom

gez. 20.3.85 Schoss GWA

gepr. normgepr.

Benennung SIfPl TX-8D TNS42/60 GSA

HERMANN TRAUB GMBH & CO.
Maschinenfabrik
7313 Reichenbach Fils

Sachnummer 646 806

Blatt 38

Blattz.

Ausführungen zugestanden / Zuwiderhandlungen verpflichten zu Schadenersatz. Alle Rechte für den Fall der Patenterteilung oder Gebrauchsmuster-Eintragung vorbehalten.

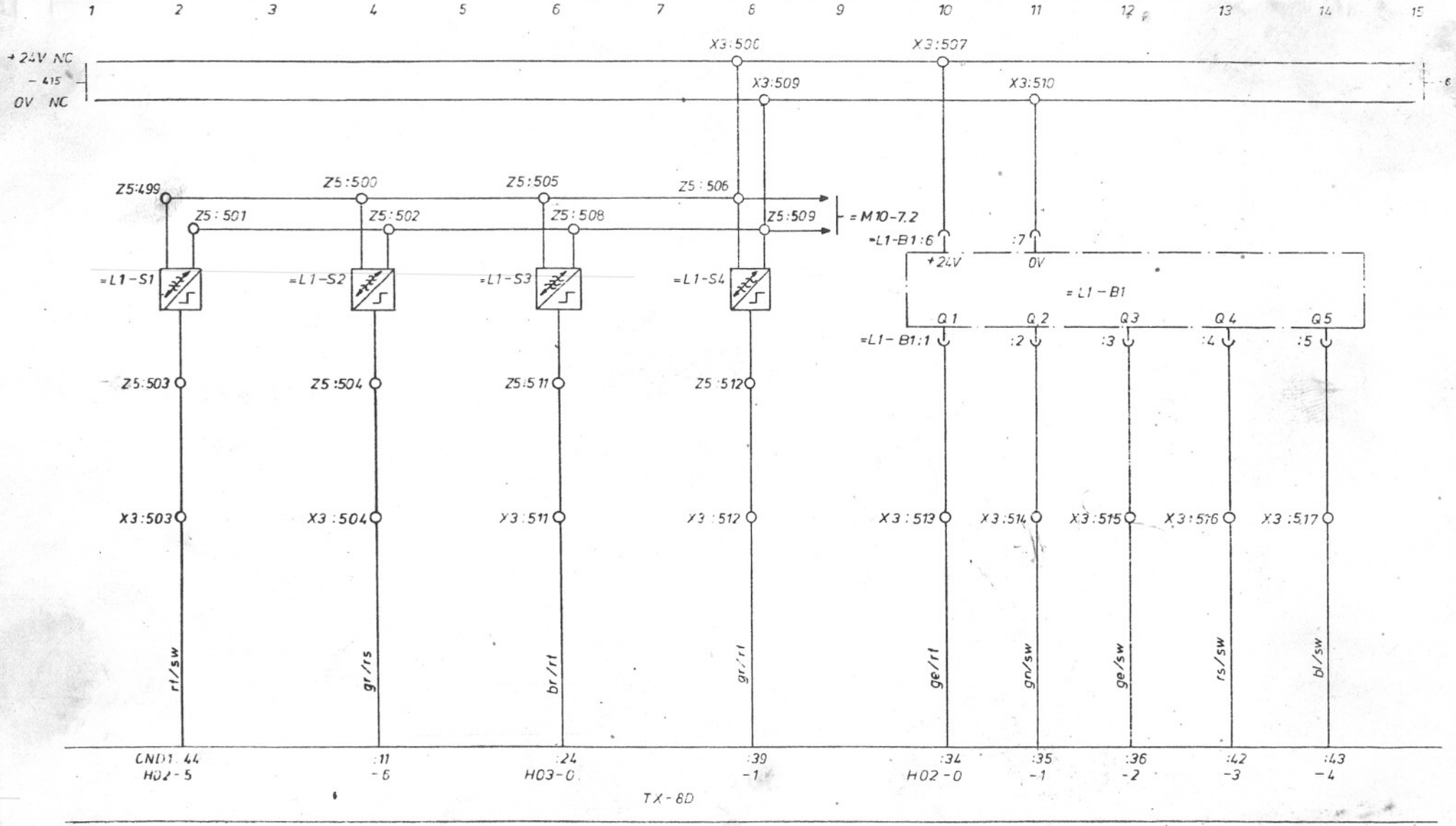


| | | | | | | | | | | | |
|---|---|---|---|---|---|---|---|---|---|---|---|
| | | | | | | | | | | | |
| | | | | | | | | | | | |
| | | | | | | | | | | | |

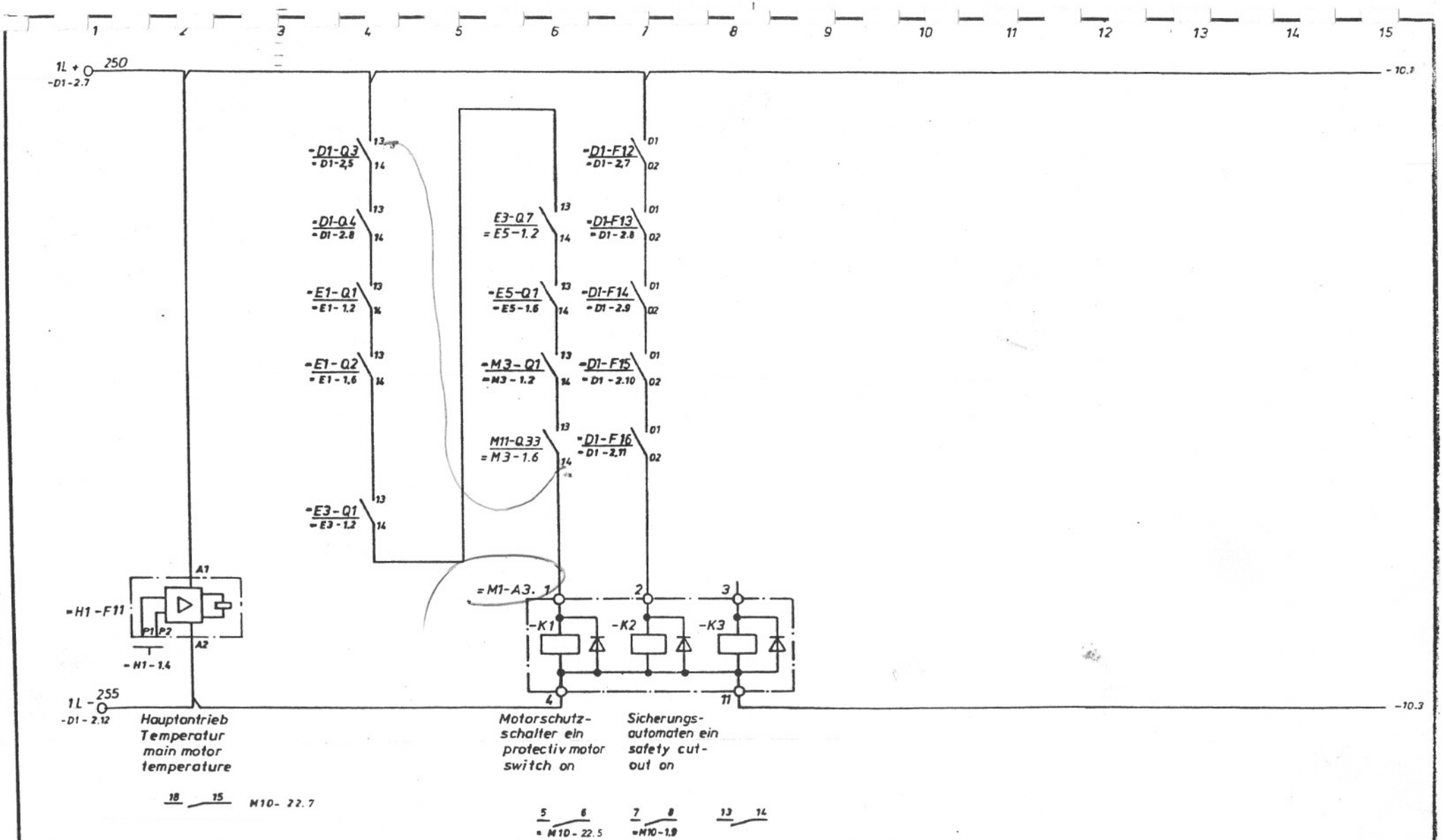


| Buchstabe | Änderung | Tag/Name | Buchstabe | Änderung | Tag/Name | Buchstabe | Änderung | Tag/Name |
|---|---|---|---|---|---|---|---|---|
| | | | | | | | | |
| | | | | | | | | |
| | | | | | | | | |
| | | | | | | | | |
| | | | | | | | | |
| | | | | | | | | |
| a | SIfPI AA12372 | 29.1.85 Röhm | | | | | | |

Ersetzt vom
Ersetzt durch vom

gez. 18.1.85 Schauss
gepr. 25.1.85 Röhm
GWA
normgepr.

Benennung
SIfPI TX-8D TNS42160 GSA

=M1-8

HERMANN TRAUB GMBH & CO.
Maschinenfabrik
7313 Reichenbach / Fils

Sachnummer
646806

Blatt 23
Blattz.

ausdrücklich zugestanden. Zuwiderhandlungen verpflichten zu Schadensersatz. Alle Rechte für den Fall der Patenterteilung oder Gebrauchsmuster-Eintragung vorbehalten.

Gesetzlichen Vorschriften, Zuwiderhandlungen verpflichten zu Schadenersatz. Alle Rechte für den Fall der Patenterteilung oder Gebrauchsmuster-Eintragung vorbehalten.

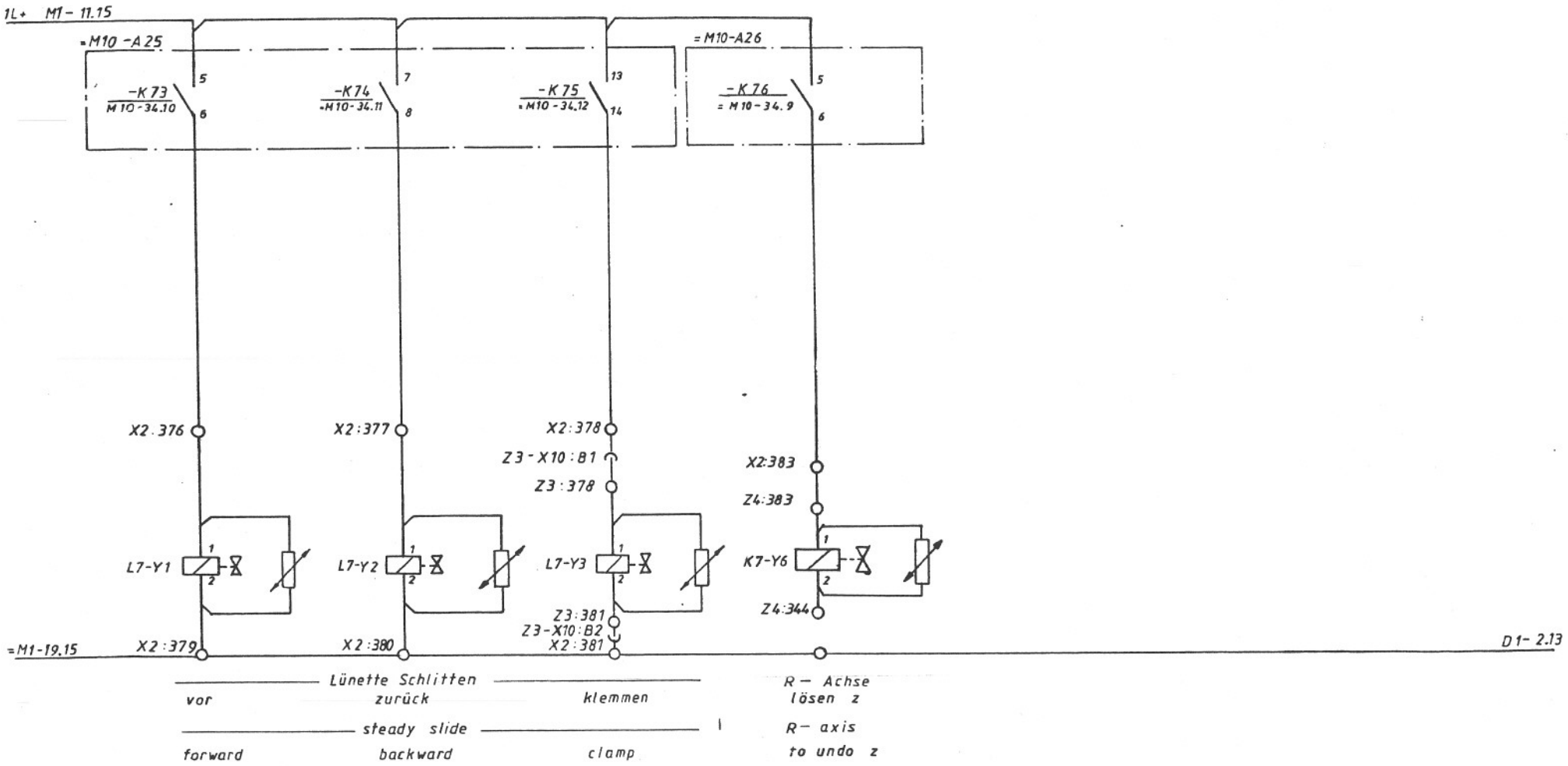


=M1-9

| | | | | | |
|---|---|---|---|---|---|
| gez. 18.1.85 Pa | GWA | HERMANN TRAUB GMBH & CO. Maschinenfabrik 7313 Reichenbach / Fils | | | |
| gepr. | normgepr. | | | | |
| Benennung: SlfPl TX-8D TNS42/60 GSA | | Sachnummer: 646 806 | Blatt 24 | Blattz. | |

| Buchstabe | Änderung | Tag Name |
|---|---|---|
| b | Änd. AA 12674 | 14.5.85 Röhm |
| a | St1 Ur AA 12372 | 29.1.85 Röhm |

ersetzt durch vom

ausdrücklich zugestanden. Zuwiderhandlungen verpflichten zu Schadensersatz. Alle Rechte für den Fall der Patenterteilung oder Gebrauchsmuster-Eintragung vorbehalten

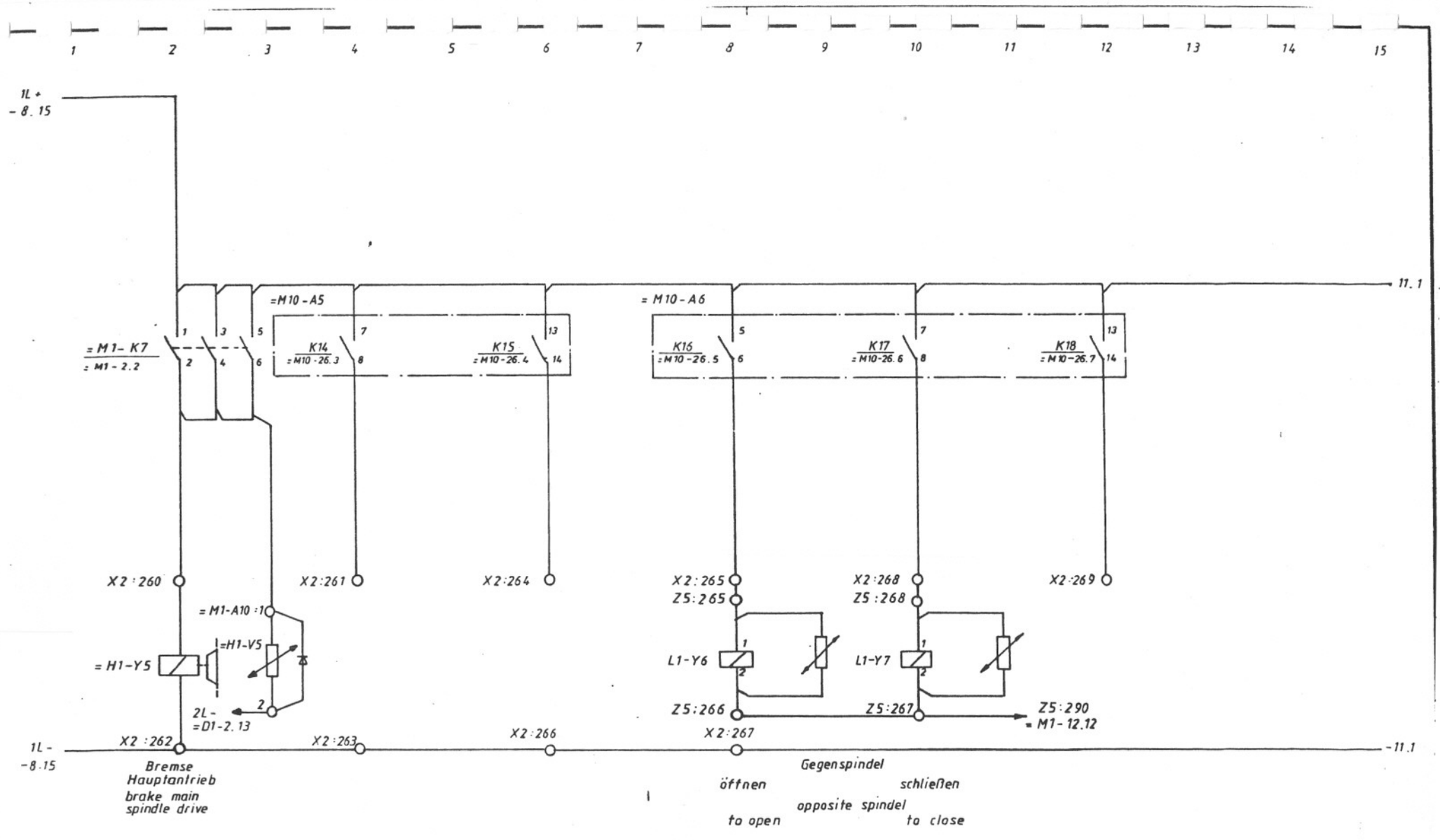


| | | | | | | | | | | | | | | | | | | | |
|---|---|---|---|---|---|---|---|---|---|---|---|---|---|---|---|---|---|---|---|
| 1 | | | | | | m | | | | s | | | | | | | | | |
| e | | | | | | l | | | | r | | | | | | | | | |
| 3 | | | | | | k | | | | q | | | | | | | | | |
| c | | | | | | i | | | | p | | | | | | | | | |
| 2 | gen AA 12674 | 14.5.85 | Röhm | | | h | | | | o | | | | | | | | | |
| 1 | SI 14 AA 12372 | 29.1.85 | Ro | | | g | | | | n | | | | | | | | | |
| Buchstabe | Änderung | Tag | Name | Buchstabe | Änderung | Tag | Name | Buchstabe | Änderung | Tag | Name | gez. | 18.1.85 | Schu | GWA | | | | |
| | | | | | | | | | | | | gepr. | 29.1.85 | Röhm | normgepr | | | | |

Benennung: SIfPl TX-8D TNS42/60 GSA

= M 1 - 10

HERMANN TRAUB GMBH & CO.
Maschinenfabrik
7313 Reichenbach / Fils

Sachnummer: 646 806

Blatt 25

Blattz

ausschließlich zugelassenen, Zuwiderhandlungen pflichten zu Schadensersatz. Alle Rechte für den Fall der Patenterteilung oder Gebrauchsmuster-Eintragung vorbehalten.

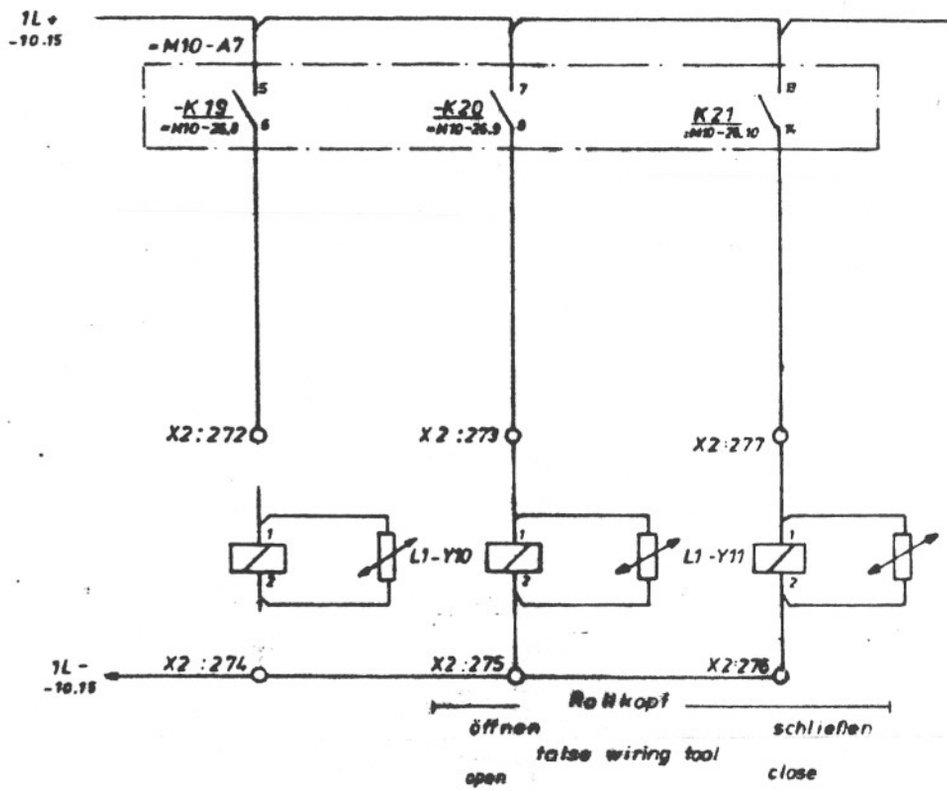


M1-9.1

خدمات فنی مهندسی
نظری
0912-5159577

| Buchstabe | Änderung | Tag/Name | Buchstabe | Änderung | Tag/Name | Buchstabe | Änderung | Tag/Name |
|---|---|---|---|---|---|---|---|---|
| f | | | m | | | s | | |
| e | | | l | | | r | | |
| d | | | k | | | q | | |
| c | | | i | | | p | | |
| b | geändert AA 12674 | 14.5.85 Rollm | h | | | o | | |
| a | SI 11 ZA 12312 | 29.1.85 Rollm | g | | | n | | |

Ersetzt durch / von

gez. 18.1.85 Theu
geprüft 25.1.85 Rollm
Benennung: SIfPI TX-8D TNS42160 GSA

= M1-11

HERMANN TRAUB GmbH & CO.
Maschinenfabrik
7313 Reichenbach / Fils

Stücknummer: 646 806

Blatt 26
Blattz.

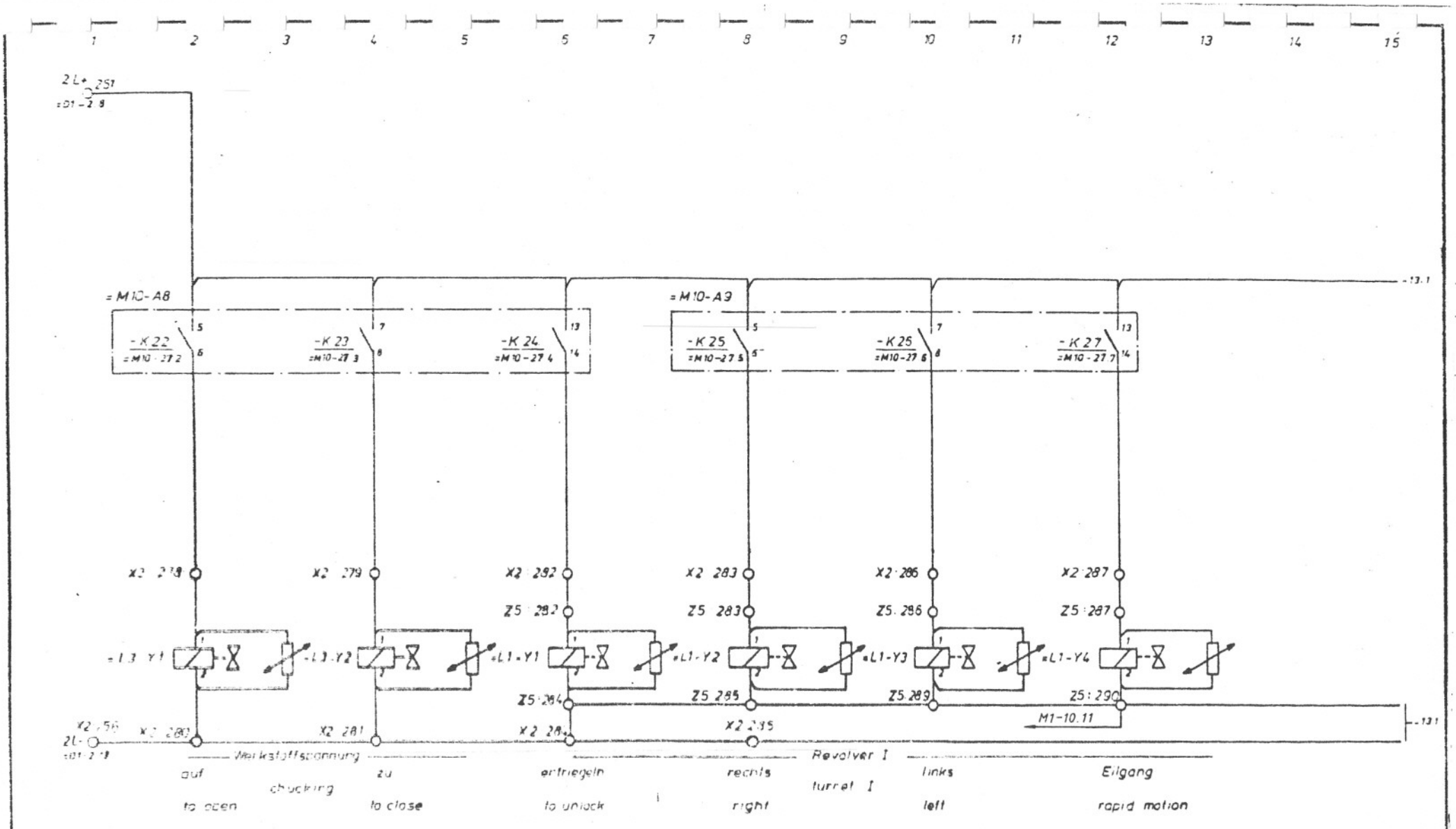


= M1 - 12

| | | | |
|---|---|---|---|
| gez 18.1.85 | GWA | HERMANN TRAUB GMBH & CO. Maschinenfabrik 7313 Reichenbach / Fils | |
| gepr 25.1.85 | normgepr. | | |
| Benennung: SIfPI TX 8D TNS42160 GSA | | Sachnummer: 646 806 | Blatt 27 |

Änderung Tag Name

tung und Mitteilung ihres Inhalts nicht gestattet, soweit
ausdrücklich zugestanden. Zuwiderhandlungen verpflich-
ten zu Schadenersatz. Alle Rechte für den Fall der Patent-
erteilung oder Gebrauchsmuster-Eintragung vorbehalten

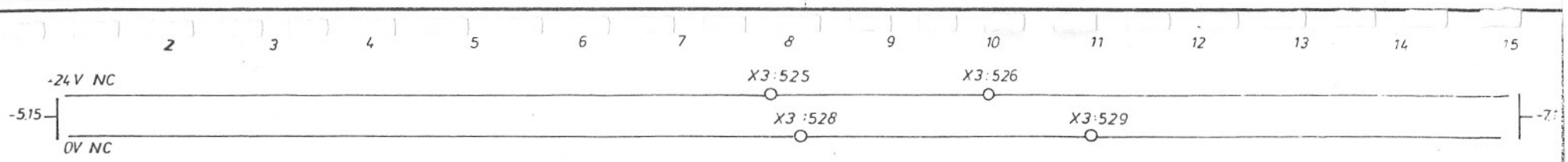


PC-Eingänge Maschine (Revolver 2)

= M10-6

| | | | | | | | | | | | |
|---|---|---|---|---|---|---|---|---|---|---|---|
| f | | | m | | | s | | | gez. 18.1.85 | GWA | |
| e | | | l | | | r | | | gepr. 25.1.85 Rohm | normgepr. | |
| d | | | k | | | q | | | Benennung Wiring diagram | | |
| c | | | i | | | p | | | | | |
| b | | | h | | | o | | | | | |
| a | SIEMAN 12372 | 29.1.85 Rohm | g | | | n | | | | | |
| Buchstabe | Änderung | Tag Name | Buchstabe | Änderung | Tag/Name | Buchstabe | Änderung | Tag/Name | SIfPI TX-8D TNS42160 GSA | | |

HERMANN TRAUB GMBH & CO.
Maschinenfabrik
7313 Reichenbach/Fils

Sachnummer 646 806

Blatt 40

Blattz.

Freigeben vom
durch
vom

Außerhalb zugesicherten Eigenschaften verpflichten zu Schadensersatz. Alle Rechte für den Fall der Patenterteilung oder Gebrauchsmuster-Eintragung vorbehalten

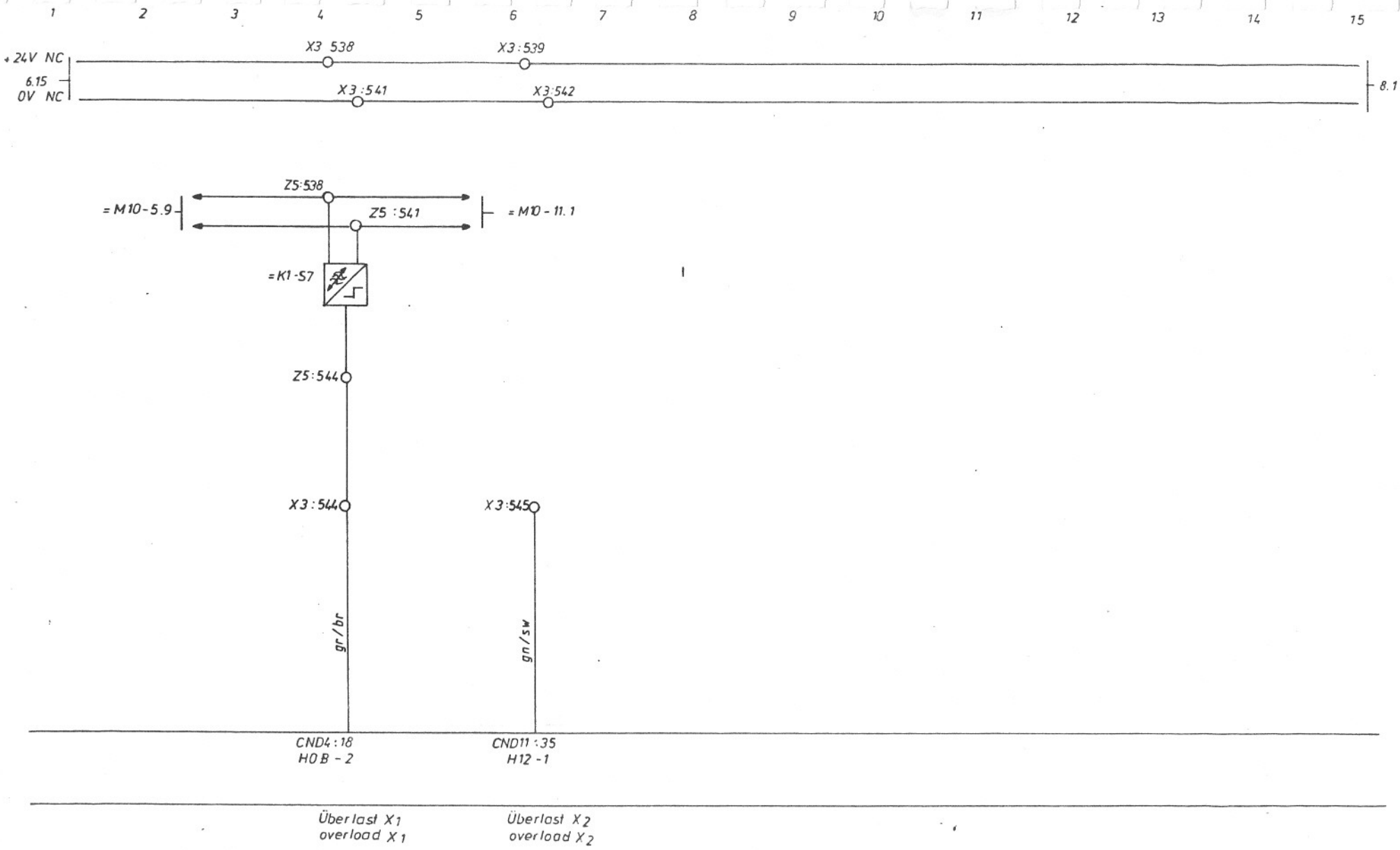


| | | | | | | | | | | | | | | | | | | | |
|---|---|---|---|---|---|---|---|---|---|---|---|---|---|---|---|---|---|---|---|
| f | | | | m | | | | z | | | | | | | | | | | |
| e | | | | l | | | | r | | | | | | | | | | | |
| d | | | | k | | | | q | | | | | | | | | | | |
| c | | | | i | | | | p | | | | | | | | | | | |
| b | ges. 61 | 12674 | 14.5.85 | h | | | | o | | | | | | | | | | | |
| a | Z 16 AA | 12371 | 29.1.85 | g | | | | n | | | | | | | | | | | |
| Buchstabe | Änderung | Tag | Name | Buchstabe | Änderung | Tag | Name | Buchstabe | Änderung | Tag | Name | | | | | | | | |

Ersetzt durch / vom

PC - Eingänge

=M 10 - 7

gez. 18.1.85 GWA

gepr. normgepr.

Benennung: SIfPI TX-8D TNS42160 GSA

HERMANN TRAUB GMBH & CO
Maschinenfabrik
7313 Reichenbach Fils

Sachnummer: 646 806

Blatt 41

Blattz

ausnahmsweise zugestanden. Zuwiderhandlungen verpflichten zu Schadenersatz. Alle Rechte für den Fall der Patenterteilung oder Gebrauchsmuster-Eintragung vorbehalten.

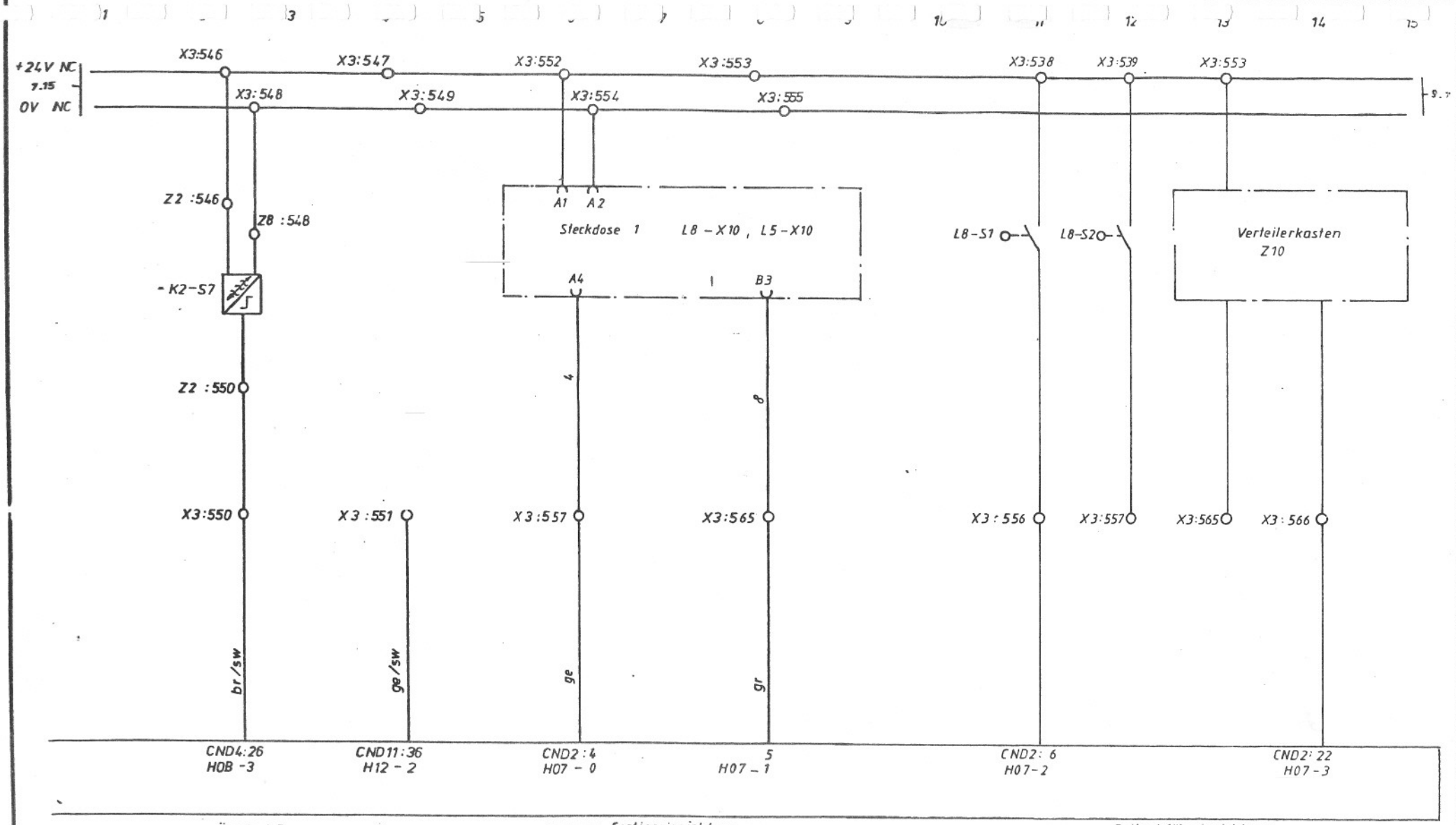


## PC - Eingänge

=M10 - 8

| Buchstabe | Änderung | Tag/Name | Buchstabe | Änderung | Tag/Name | Buchstabe | Änderung | Tag/Name |
|---|---|---|---|---|---|---|---|---|
| a | | | l | | | r | | |
| b | gem CFAR 12674 | 14.5.85 Röhm | h | | | q | | |
| c | | | i | | | p | | |
| d | SHF AR 12372 | 29.1.85 Röhm | k | | | o | | |
| e | | | g | | | n | | |

Ersetzt vom / durch vom

gez. 18.1.85 Schr
gepr. 25.1.85 Röhm
GWA
normgepr.

Benennung: SIfPI TX-8D TNS42160 GSA

Sachnummer: 646 806

Blatt: 42

HERMANN TRAUB GMBH & CO
Maschinenfabrik
7313 Reichenbach

ausdrücklich zugestanden. Zuwiderhandlungen verpflichten zu Schadenersatz. Alle Rechte für den Fall der Patent- oder Gebrauchsmuster-Eintragung vorbehalten

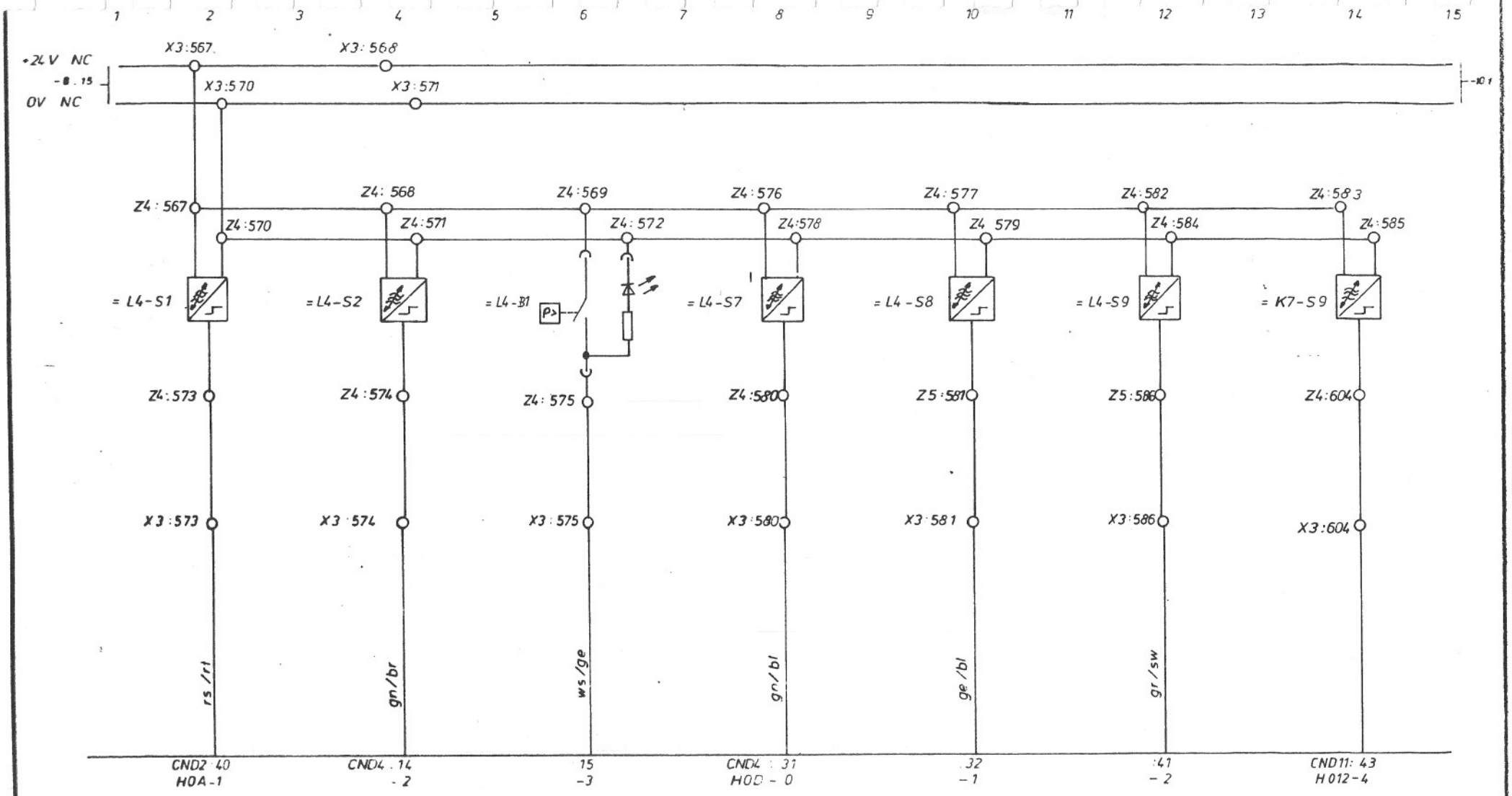


| Pinole | | | Reitstock | | | R-Achse |
|---|---|---|---|---|---|---|
| hinten | vorn | Druck | eingefahren | ausgefahren | geklemmt X | geklemmt Z |
| rear | tailstock sleeve in front | pressure | move back | tailstock move out | clamping X | R-axis clamping Z |

PC- Eingänge

= M10- 9

| Buchstabe | Änderung | Tag/Name | Buchstabe | Änderung | Tag/Name | Buchstabe | Änderung | Tag/Name |
|---|---|---|---|---|---|---|---|---|
| b | gez. EFAM12674 | 14.5.85 Rölun | | | | | | |
| e | Stlt. ÄA 12372 | 29.1.85 Rölun | | | | | | |

gez. 18.1.85 Schesch GWA
gepr. 25.1.85 Rölun normgepr.

Benennung: SIfPI TX-8D TNS42160 GSA

HERMANN TRAUB GMBH & CO
Maschinenfabrik
7313 Reichenbach / Fils

Sachnummer: 646806

Blatt 43
Blattz

Ersetzt durch vom

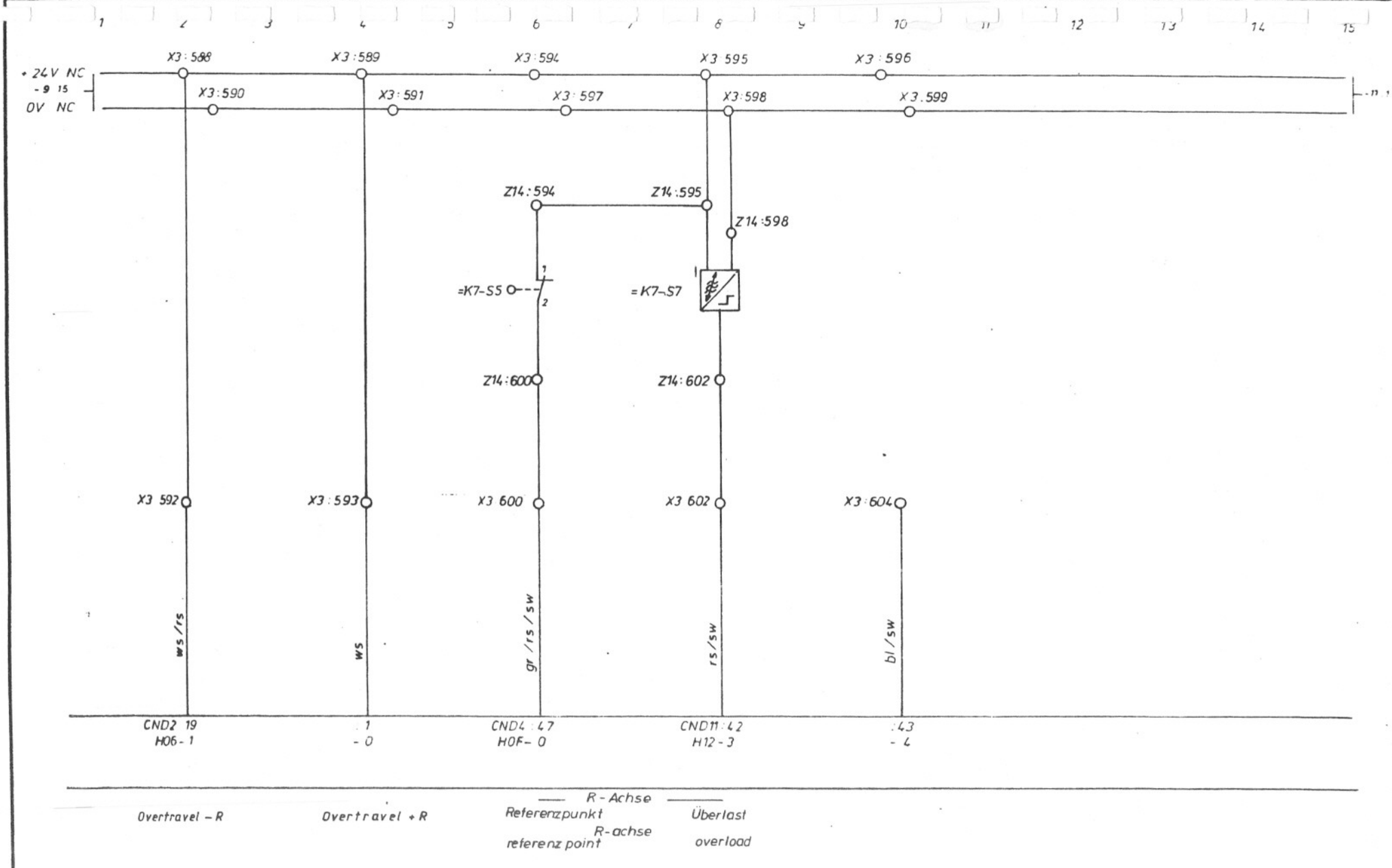


PC : Eingänge

= M10-10

| Buchstabe | Änderung | Tag/Name | Buchstabe | Änderung | Tag/Name | Buchstabe | Änderung | Tag/Name |
|---|---|---|---|---|---|---|---|---|
| b | geä G/AA12674 | 14.5.85 Röhm | | | | | | |
| a | S1/AA12372 | 29.1.85 Röhm | | | | | | |

gez. 18.1.85 Schuc
gepr. 25.1.85 Röhm
GWA.
normgepr.

Benennung: SIfPI TX 8D TNS42160 GSA

HERMANN TRAUB GMBH & CO.
Maschinenfabrik
7313 Reichenbach / Fils

Sachnummer: 646 806

Blatt 44
Blattz.

Ersetzt vom
Ersetzt durch vom

ausdrücklich zugestanden. Zuwiderhandlungen verpflichten zu Schadenersatz. Alle Rechte für den Fall der Patenterteilung oder Gebrauchsmuster-Eintragung vorbehalten

Ausdrücklich zugestanden. Zuwiderhandlungen verpflichten zu Schadenersatz. Alle Rechte für den Fall der Patenterteilung oder Gebrauchsmuster-Eintragung vorbehalten.

خدمات فنی مهندسی
نظری
0912-5159577

PC - Eingänge

=M10-11

| | | | | | | | | |
|---|---|---|---|---|---|---|---|---|
| f | | | m | | | s | | |
| e | | | l | | | r | | |
| d | | | k | | | q | | |
| c | | | i | | | p | | |
| b | | | h | | | o | | |
| a | St.Akt.AH 12372 | 29.1.85 Rohm | g | | | n | | |
| Buchstabe | Änderung | Tag Name | Buchstabe | Änderung | Tag Name | Buchstabe | Änderung | Tag Name |

gez. 18.1.85 Pohes — GWA
gepr. 25.1.85 Rohm — normgepr.

Benennung: SIfPI TX-8D TNS42160 GSA

Sachnummer: 646 806

Blatt 45

Blattz.

HERMANN TRAUB GMBH & CO.
Maschinenfabrik
7313 Reichenbach / Fils

Ersetzt durch vom

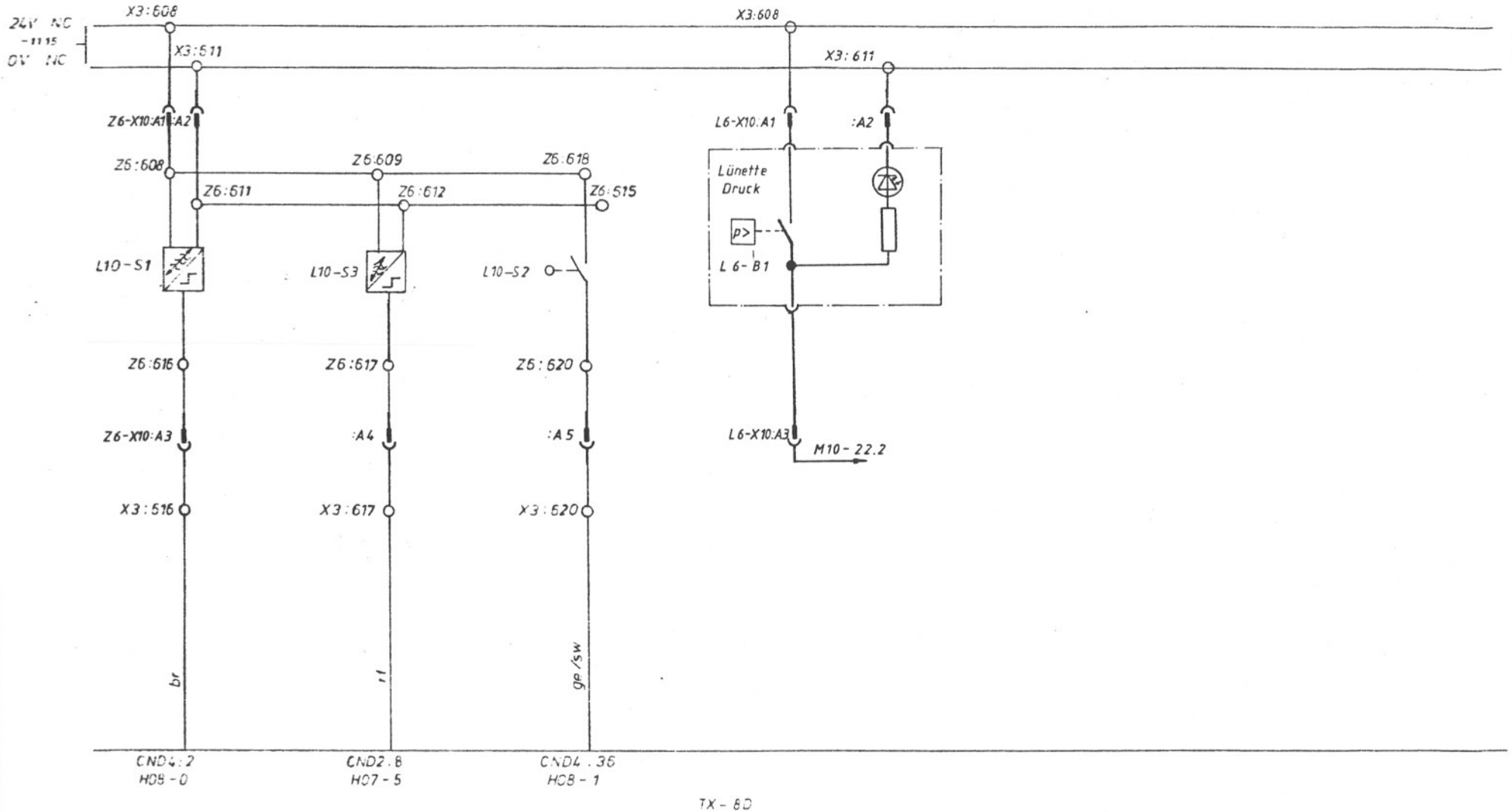


Stechschlitten

hinten — Eilgang — vorne

hinten — louvring slide rapid motion — in front

PC-Eingänge

=M10-12

| | | | |
|---|---|---|---|
| gez 18.1.85 | GWA | HERMANN TRAUB GMBH & CO Maschinenfabrik 7313 Reichenbach · Fils | |
| gep 25.1.85 | normgep | | |
| Benennung: SIfPI TX-8D TNS42160 GSA | | Sachnummer: 646 806 | Blatt 46 / Blattz |

| Buchstabe | Änderung | Tag Name |
|---|---|---|
| b | geä U7A12624 | 14.5.85 Röhm |
| a | SIfPI 12372 | 29.1.85 |

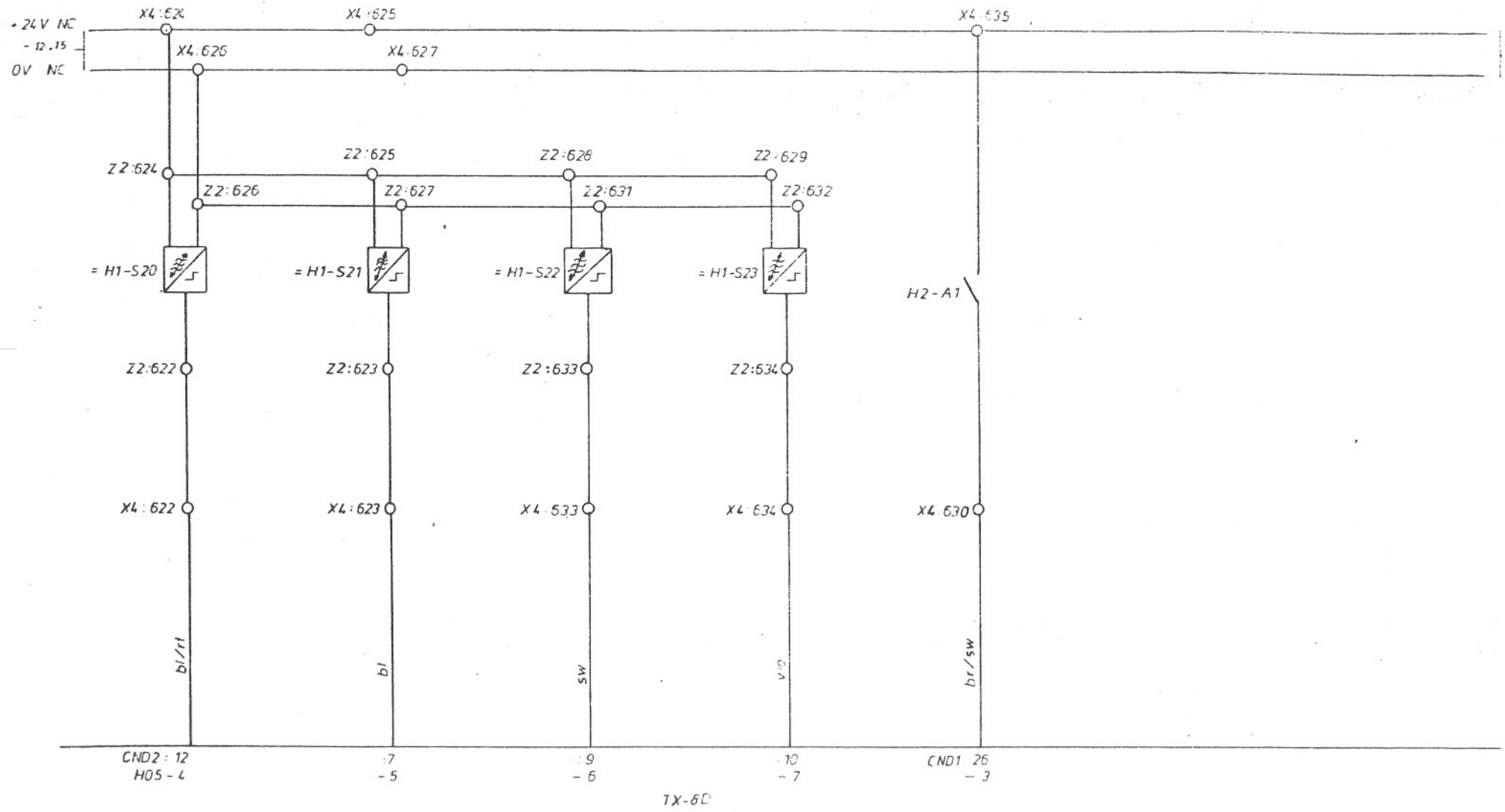


| verriegelt I | entriegelt I | Spindelpositionierung verriegelt II | entriegelt II | Pos. erreicht |
|---|---|---|---|---|
| locked I | unlocked I | Spindle positioning locked II | unlocked II | in position |

PC - Eingange

= M 10 - 13

| Buchstabe | Änderung | Tag Name |
|---|---|---|
| a | SIEMA 12372 | 29.1.85 Röhm |

gez 18.1.85 GWA
geprüft 25.1.85 Röhm normgeprüft

Benennung: SIfPI TX-8D TNS42160 GSA

HERMANN TRAUB GMBH & CO
Maschinenfabrik
7313 Reichenbach / Fils

Sachnummer: 646 806

Blatt 47

Blattz

Erstellt durch

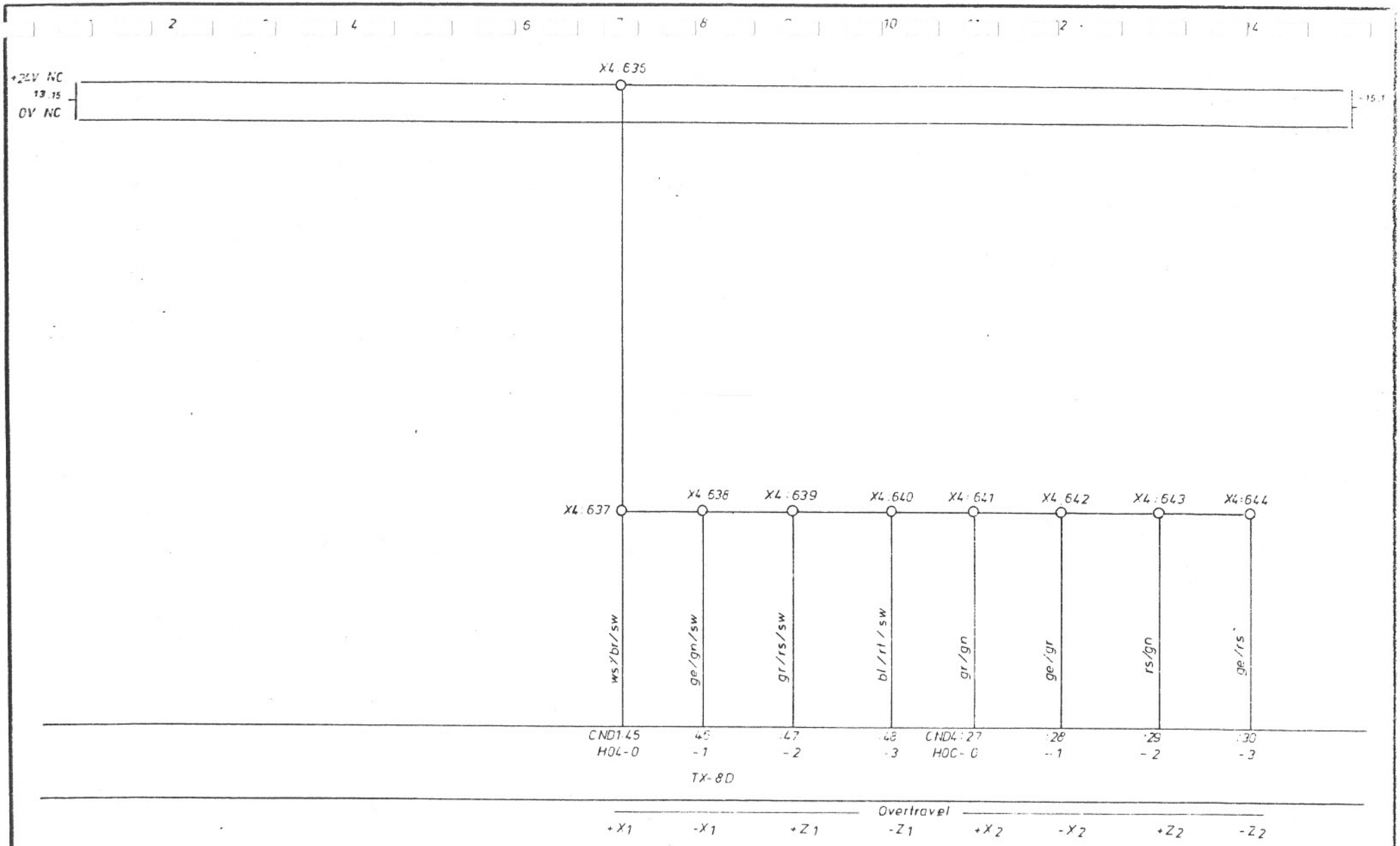


PC- Eingänge

=M10-14

| Buchstabe | Änderung | Tag/Name | Buchstabe | Änderung | Tag/Name | Buchstabe | Änderung | Tag/Name |
|---|---|---|---|---|---|---|---|---|
| f | | | m | | | s | | |
| e | | | l | | | r | | |
| d | | | k | | | q | | |
| c | | | i | | | p | | |
| b | | | h | | | o | | |
| a | STGAA 12372 | 29.1.85 Rölm | g | | | n | | |

gez. 18.1.85 GWA

gepr. 25.1.85 Rölm normgepr.

Benennung: SIfPI TX-8D TNS42160 GSA

Sachnummer: 646 806

Blatt 48

Blattz.

HERMANN TRAUB GMBH & CO.
Maschinenfabrik
7313 Reichenbach / Fils

Ersetzt durch / vom

Auszüge sowie zugehörigen Zuwiderhandlungen vorbehalten zu Schadensersatz. Alle Rechte für den Fall der Patenterteilung oder Gebrauchsmustereintragung vorbehalten.

Ausdrücklich zugestanden, Zuwiderhandlungen verpf
hen zu Schadenersatz. Alle Rechte für den Fall der Pa
erteilung oder Gebrauchsmuster-Eintragung vorbehalten.

| Buchstabe | Änderung | Tag/Name | Buchstabe | Änderung | Tag/Name | Buchstabe | Änderung | Tag/Name |
|---|---|---|---|---|---|---|---|---|
| f | | | m | | | s | | |
| e | | | l | | | r | | |
| d | | | k | | | q | | |
| c | | | j | | | p | | |
| b | | | h | | | o | | |
| a | SIfPI AA 12512 | 29.1.85 Rolm | g | | | n | | |

Ersetzt durch vom

gez. 18.1.85 GWA

gepr. normgepr.

Benennung

SIfPI TX-8D TNS42/60 GSA

M10 – 15

TRAUB HERMANN TRAUB GMBH & CO.
Maschinenfabrik
7313 Reichenbach / Fils

Sachnummer 646 806

Blatt 49

Blattz.

Jeder Nachdruck, auch auszugsweise, sowie jede Verwertung seines Inhalts ist nicht gestattet, soweit nicht ausdrücklich zugestanden. Zuwiderhandlungen verpflichten zu Schadenersatz. Alle Rechte für den Fall der Patent-, Gebrauchsmuster- oder Geschmacksmuster-Eintragung vorbehalten

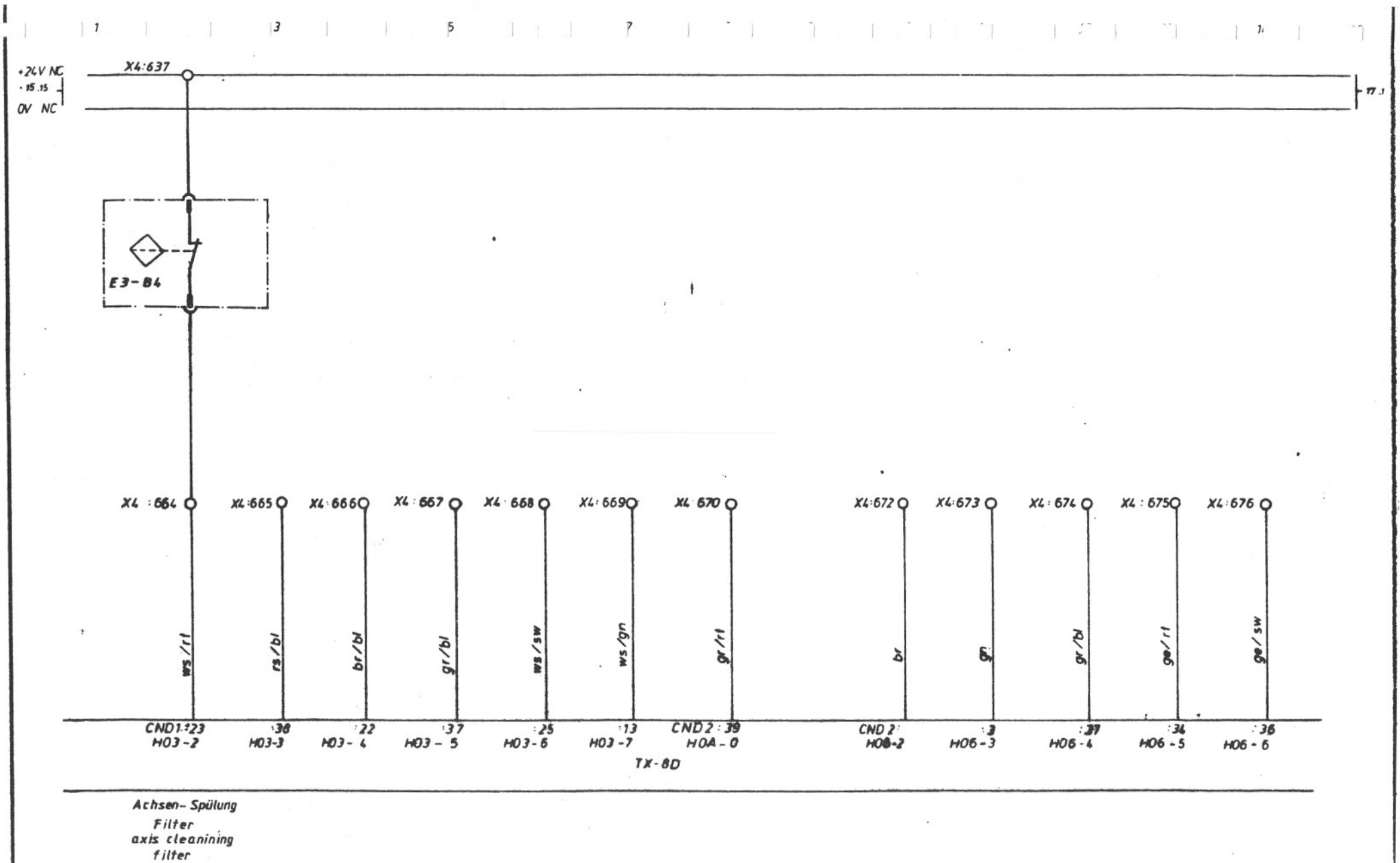


Achsen- Spülung
Filter
axis cleanining
filter

| | | | | | | | | |
|---|---|---|---|---|---|---|---|---|
| f | | | m | | | s | | |
| e | | | l | | | r | | |
| d | | | k | | | q | | |
| c | | | j | | | p | | |
| b | geä U AA 12674 | 14.5.85 Rölun | i | | | o | | |
| a | SIfPI AA 12372 | 29.1.85 Rölun | h | | | n | | |
| Buchstabe | Änderung | Tag/Name | Buchstabe | Änderung | Tag/Name | Buchstabe | Änderung | Tag/Name |

Ersatz für: Ersetzt durch:

PC - Eingänge

= M10-16

gez. 18.1.85 Schu GWA
gepr. 25.1.85 Rölun normgepr.

HERMANN TRAUB GMBH & CO.
Maschinenfabrik
7313 Reichenbach / Fils

Benennung: SIfPI TX-8D TNS42160 GSA

Sachnummer: 646 806

Blatt 50
Blattz.

ausdrücklich zugestanden. Zuwiderhandlungen verpflichten zu Schadenersatz. Alle Rechte für den Fall der Patenterteilung oder Gebrauchsmuster-Eintragung vorbehalten

+24V NC
16.75
0V NC

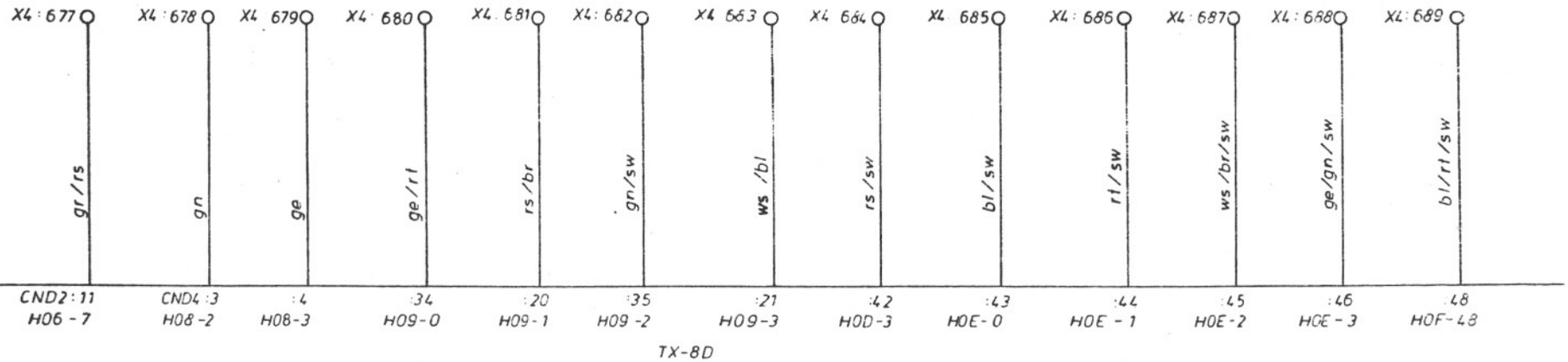


PC- Eingänge

=M10 - 17

| Buchstabe | Änderung | Tag/Name | Buchstabe | Änderung | Tag/Name | Buchstabe | Änderung | Tag/Name |
|---|---|---|---|---|---|---|---|---|
| f | | | m | | | s | | |
| e | | | l | | | r | | |
| d | | | k | | | q | | |
| c | | | i | | | p | | |
| b | | | h | | | o | | |
| a | SIEMENS A12372 | 29.1.85 Röhm | g | | | n | | |

gez. 18.1.85 Schreer
gepr. 25.1.85 Röhm
GWA
normgepr.

Benennung: SIfPI TX-8D TNS42160 GSA

HERMANN TRAUB GMBH & CO
Maschinenfabrik
7313 Reichenbach / Fils

Sachnummer: 646806

Blatt 51
Blattz.

Erstellt durch vom

möglichkeit zugestanden, Zuwiderhandlungen verpflichten zu Schadenersatz. Alle Rechte für den Fall der Patent-, Gebrauchsmuster- oder Geschmacksmusterertheilung vorbehalten

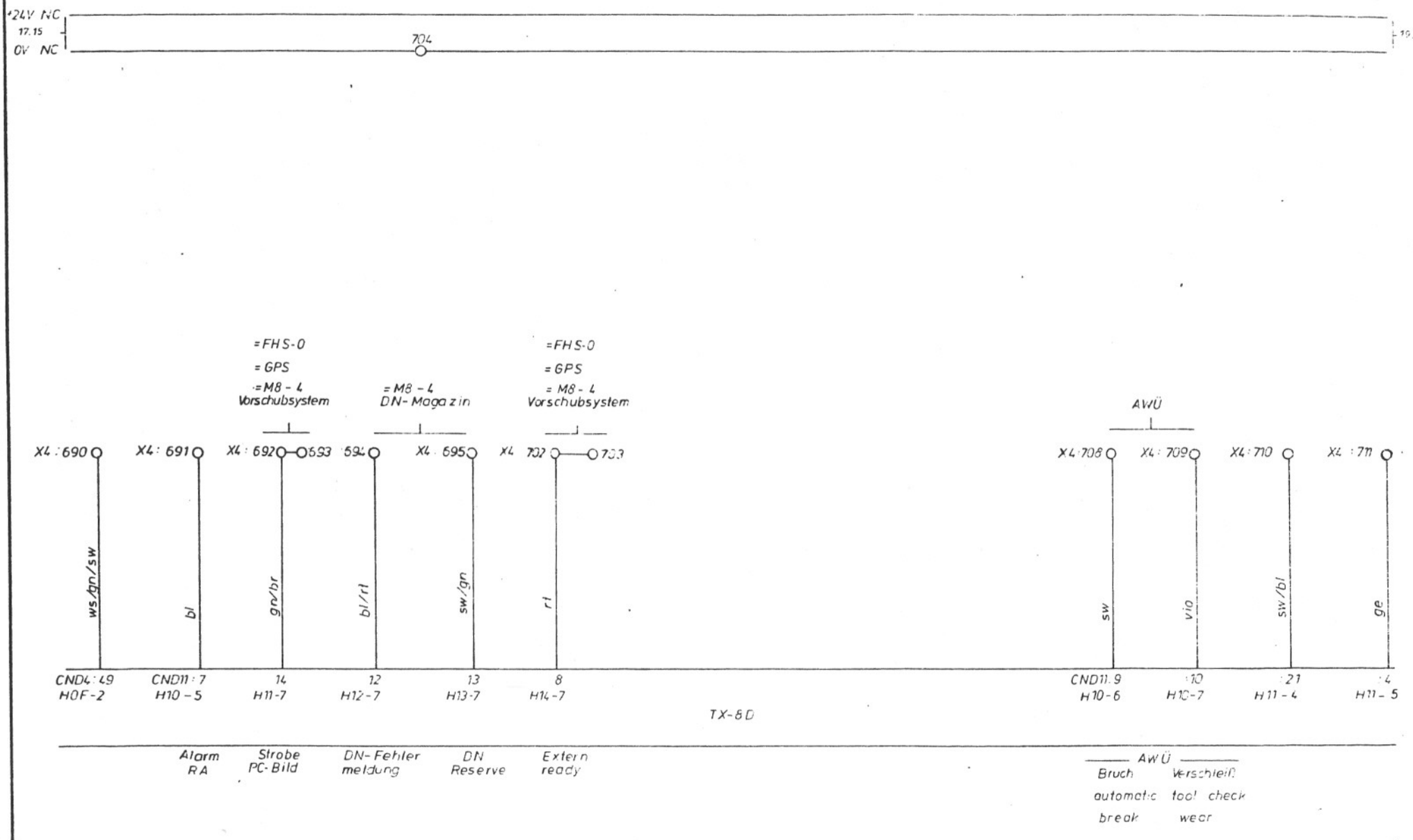


PC-Eingänge

= M10-18

| | | | | | | | | | | | |
|---|---|---|---|---|---|---|---|---|---|---|---|
| f | | | m | | | z | | | gez. 18.1.85 | GWA | |
| e | | | l | | | r | | | gepr. 25.1.85 | normgepr. | |
| d | | | k | | | q | | | | | |
| c | | | i | | | p | | | | | |
| b | | | h | | | o | | | | | |
| a | S1BAA12372 | 29.1.85 Rölm | g | | | n | | | | | |
| Buchstabe | Änderung | Tag Name | Buchstabe | Änderung | Tag Name | Buchstabe | Änderung | Tag Name | | | |

Benennung: SIfPI TX-8D TNS42160 GSA

HERMANN TRAUB GMBH & CO
Maschinenfabrik
7313 Reichenbach / Fils

Sachnummer: 646 806

Blatt 52

Blattz.

Ersetzt durch vom

ausdrücklich zugestanden. Zuwiderhandlungen verpf
ten zu Schadenersatz. Alle Rechte für den Fall der Pa
erteilung oder Gebrauchsmuster-Eintragung vorbehalten

1 2 3 4 5 6 7 8 9 10 11 12 13 14 15

+24V NC
18.15
0V NC

خدمات فنی مهندسی
نظری
0912-5159577

=M8 - 4 Vorschubsystem

| X4 : 712 | X4 : 713 | X4 : 714 | X4 : 715 | X4 : 716 | X4 : 717 | X4 : 718 | X4 : 719 | X4 : 720 | X4 : 721 | X4 : 722 | X4 : 723 | X4 : 724 | X4 : 725 | X4 : 726 |
|---|---|---|---|---|---|---|---|---|---|---|---|---|---|---|
| ge/br | ws/gr | gr/br | br/sw | bl/rt | bl | sw | vio | ws | ws/rs | br | gn | gr/bl | ge/rt | ge/sw |
| CND11 : 16 | 17 | :18 | :26 | CND12 : 12 | :7 | :9 | :10 | :1 | :19 | :2 | :3 | :37 | CND12 : 34 | :36 |
| H15-0 | H15-1 | H15-2 | H15-3 | H15-4 | H15-5 | H15-6 | H15-7 | H16-0 | H16-1 | H16-2 | H16-3 | H16-4 | H16-5 | H16-6 |

TX-8D

Daten PC-Bild — FHS

PC - Eingänge

=M10-19

| | | | | | | | | |
|---|---|---|---|---|---|---|---|---|
| f | | | m | | | s | | |
| e | | | l | | | r | | |
| d | | | k | | | q | | |
| c | | | i | | | p | | |
| b | | | h | | | o | | |
| a | S1UFAA12392 | 29.1.85 Rohm | g | | | n | | |
| Buchstabe | Änderung | Tag Name | Buchstabe | Änderung | Tag Name | Buchstabe | Änderung | Tag Name |

gez 12. 1. 85 Schwarz
gepr 25.1.85 Rohm
GWA
normgepr

Benennung
SIfPI TX-8D TNS42160 GSA

HERMANN TRAUB GMBH & CO
Maschinenfabrik
7313 Reichenbach / Fils

Sachnummer
646806

Blatt 53
Blattz

Ersetzt durch
vom

ausdrücklich zugestanden. Zuwiderhandlungen verpflichten zu Schadenersatz. Alle Rechte für den Fall der Patent-
erteilung oder Gebrauchsmuster-Eintragung vorbehalten

1 2 3 4 5 6 7 8 9 10 11 12 13 14 15

+24V NC
19.15
0V NC

| X4 : 727 | X4 : 728 | X4 : 729 | X4 : 730 | X4 : 731 | X4 : 732 | X4 : 733 | X4 : 734 | X4 : 735 | X4 : 736 | X4 : 737 |
|---|---|---|---|---|---|---|---|---|---|---|
| gr/rs | ge | gr | rs | br/bl | gn/sw | rt | ws/gn | gn/br | gr | ge/rt |
| CND12 : 11 | :4 | :5 | :6 | :22 | :35 | :8 | :13 | :14 | CND11 : 5 | :34 |
| H16 – 7 | H17-0 | H17-1 | H17-2 | H17-3 | H17-4 | H17-5 | H17-6 * | H17-7 * | H11-6 | H12-0 |
| | | | | TX-8D | | | Skip 2 | Skip 3 | | |

FHS — Reserve

## PC - Eingänge

= M 10 - 20

| Buchstabe | Änderung | Tag/Name |
|---|---|---|
| a | SI161AA12372 | 29.1.85 Röhm |

gez 18.1.85 Fischer
geprf. 25.1.85 Röhm
GWA
normgeprf.

HERMANN TRAUB GMBH & CO
Maschinenfabrik
7313 Reichenbach / Fils

Benennung: SIfPI TX-8D TNS42160 GSA

Sachnummer: 646 806

Blatt 54
Blattz

Ersetzt durch
vom

Ausführungsbeispiel ... ausschließlich zugestandenen Zuwiderhandlungen verpflichten zu Schadenersatz. Alle Rechte für den Fall der Patenterteilung oder Gebrauchsmusterteilung vorbehalten

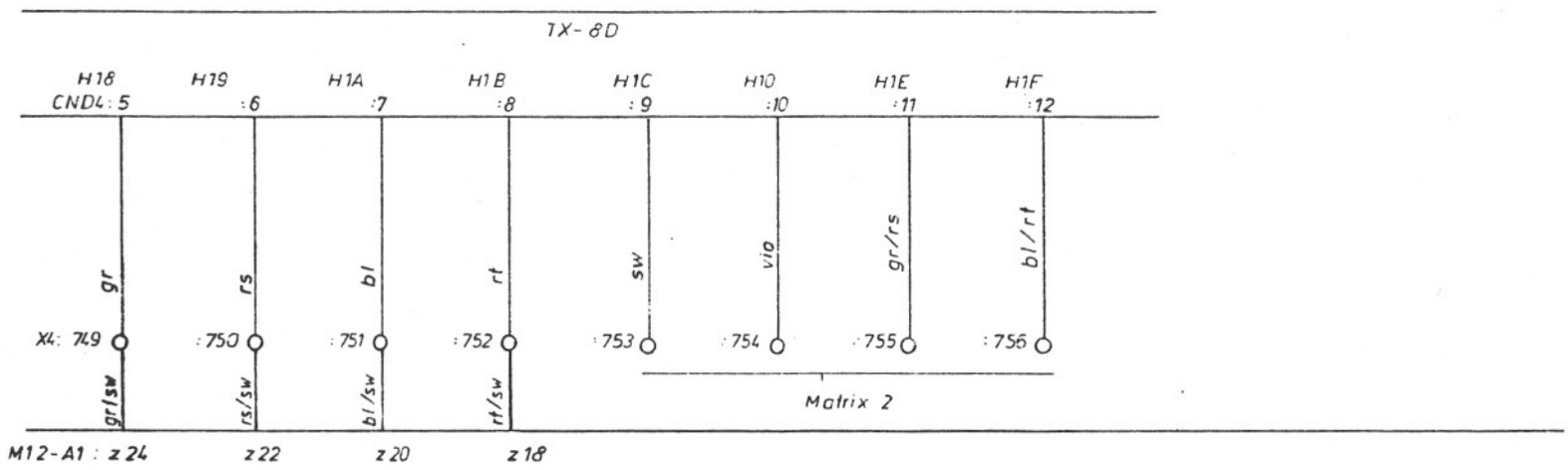


Diodenmatrix M12 - A1

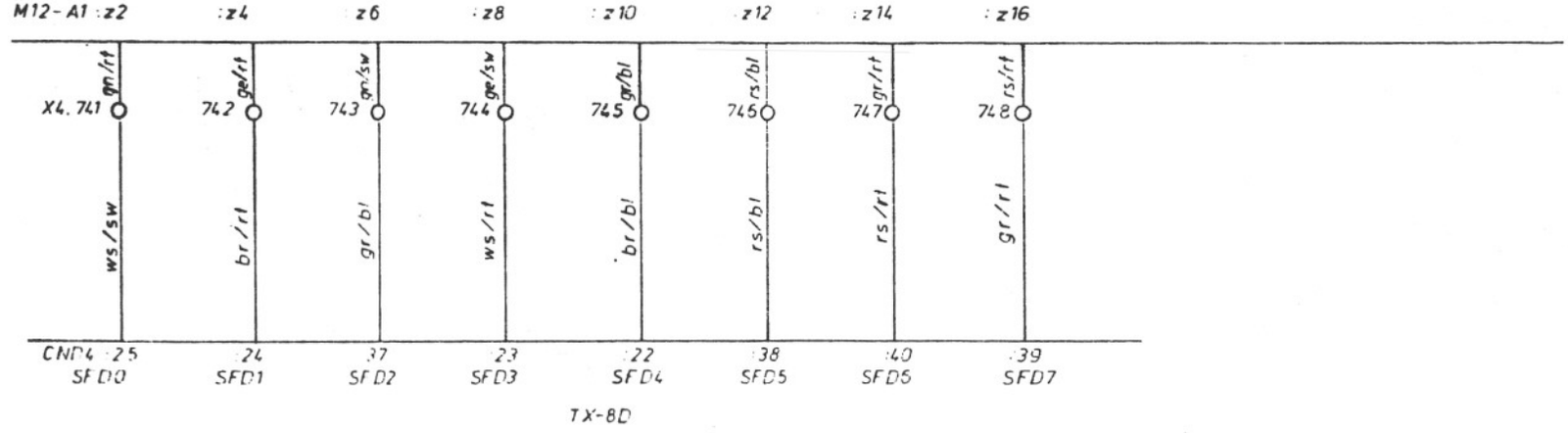


= M 10 -21

| Buchstabe | Änderung | Tag Name | Buchstabe | Änderung | Tag Name | Buchstabe | Änderung | Tag Name |
|---|---|---|---|---|---|---|---|---|
| f | | | m | | | s | | |
| e | | | l | | | r | | |
| d | | | k | | | q | | |
| c | | | i | | | p | | |
| b | | | h | | | o | | |
| a | SIEMA A 12372 | 29.1.85 Röhm | g | | | n | | |

Ersetzt durch vom

gez 18. 1. 85 GWA
gepr 25.1.85 Röhm normgepr.

Benennung: SIfPI TX-8D TNS42160 GSA

HERMANN TRAUB GMBH & CO. Maschinenfabrik 7313 Reichenbach / Fils

Sachnummer: 646 806

Blatt 55

Blattz

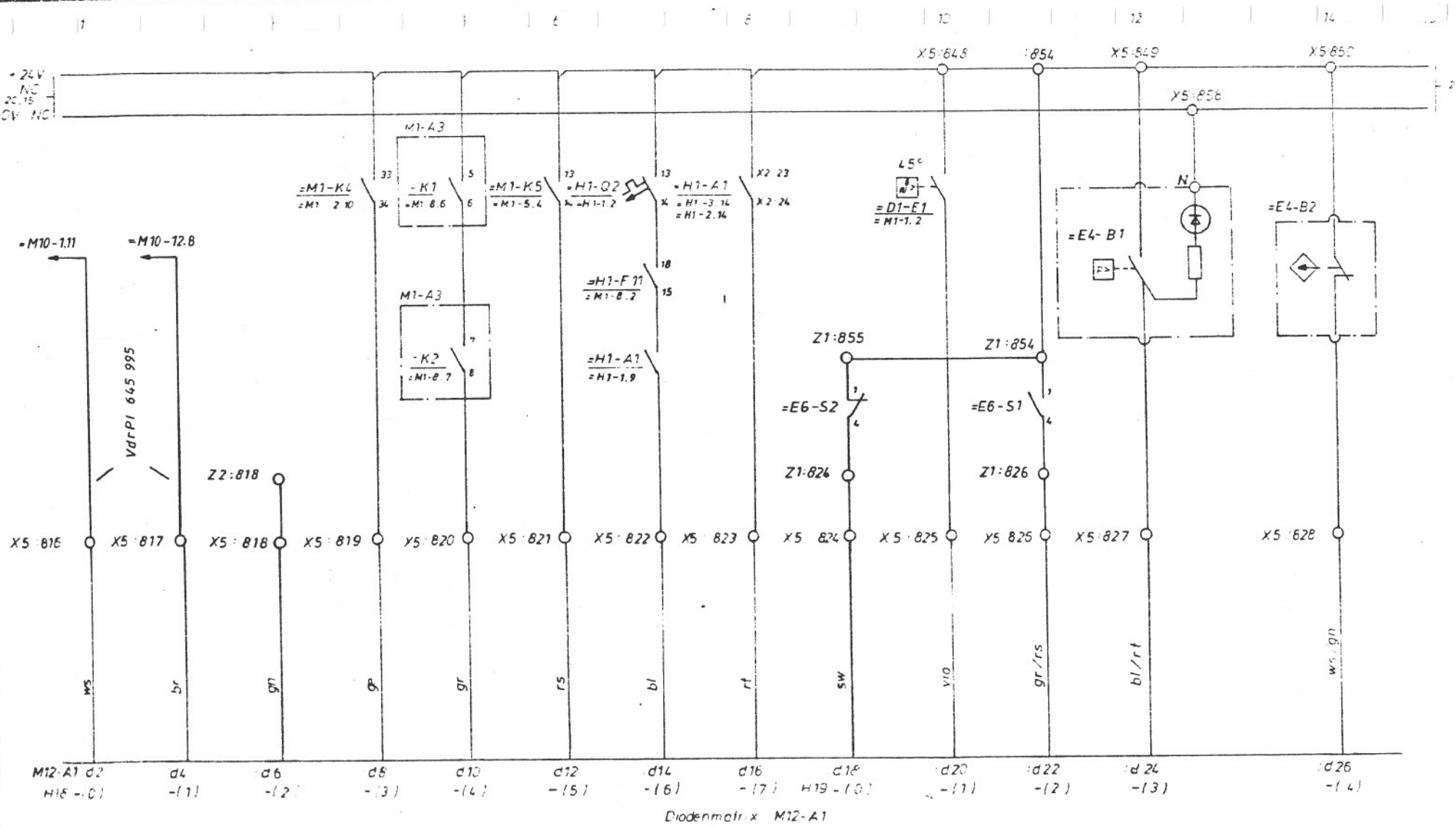


| Lünette 1 | Druck 2 | Getriebeum-laufschmierung | Antriebe sind Ein | Schutzschalter sind Ein | Hilfsantr Wärme-fühler | Hauptantrieb Temperatur $I_A > I_x$ | Gegensp. Filter | Schaltschrank-Temperatur 45° | Gegensp. Druck | Zentralschmie-rung Druck | Zentralschmierung Niveau |
|---|---|---|---|---|---|---|---|---|---|---|---|
| steady pressure | | Druck | motors are on | protected switch are on | aux. motors heat detectors | main motors temperature | filter | cabinet temperature | pressure | lubrication pressure | central lubrication niveau (option) |

Diodenmatrix Eingänge

= M10 - 22

| | | | |
|---|---|---|---|
| gez 18.1.85 | GWA | HERMANN TRAUB GMBH & CO Maschinenfabrik 7313 Reichenbach / Fils | |
| geprüft 25.1.85 | normgep. | | |
| Benennung: SIfPI TX-8D TNS42160 GSA | | Sachnummer: 646 806 | Blatt: 55 |

| Buchstabe | Änderung | Tag Name |
|---|---|---|
| | Geä AA 12674 | 14.5.85 Röhm |
| | Geä AA 12802 | 29.1.85 Röhm |

ausdrücklich zugestanden. Zuwiderhandlungen verpflichten zu Schadensersatz. Alle Rechte für den Fall der Patentertei-lung oder Gebrauchsmuster-Eintragung vorbehalten.

ausdrücklich zugestanden. Zuwiderhandlungen verpflichten zu Schadensersatz. Alle Rechte für den Fall der Patenterteilung oder Gebrauchsmustereintragung vorbehalten

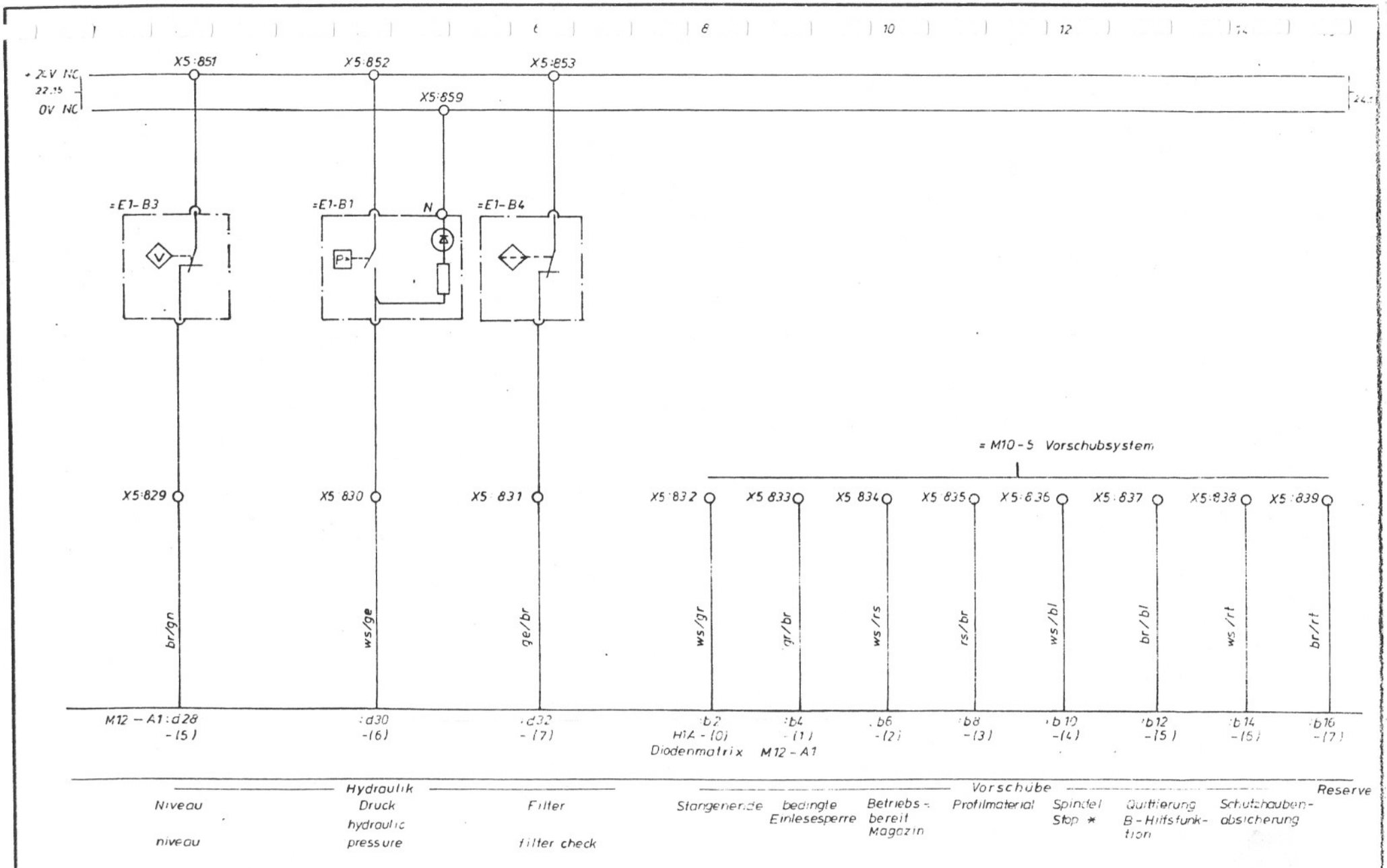


Diodenmatrix Eingänge

= M10 -23

| | | | | | | | | | | | |
|---|---|---|---|---|---|---|---|---|---|---|---|
| f | | | m | | | s | | | | | |
| e | | | l | | | r | | | | | |
| d | | | k | | | q | | | | | |
| c | | | i | | | p | | | | | |
| b | | | h | | | o | | | | | |
| a | SIfPI AA 12372 | 29.1.85 Röhm | g | | | n | | | | | |
| Buchstabe | Änderung | Tag Name | Buchstabe | Änderung | Tag Name | Buchstabe | Änderung | Tag Name | | | |

gez. 18.1.85 [illegible] GWA

gepr. 25.1.85 Röhm normgepr.

Benennung: SIfPI TX-8D TNS42160 GSA

HERMANN TRAUB GMBH & CO
Maschinenfabrik
7313 Reichenbach / Fils

Sachnummer: 646 806

Blatt 57

Blattz.

Ersetzt durch

ausdrücklich zugestanden. Zuwiderhandlungen verpflichten zu Schadenersatz. Alle Rechte für den Fall der Patenterteilung oder Gebrauchsmuster-Eintragung vorbehalten

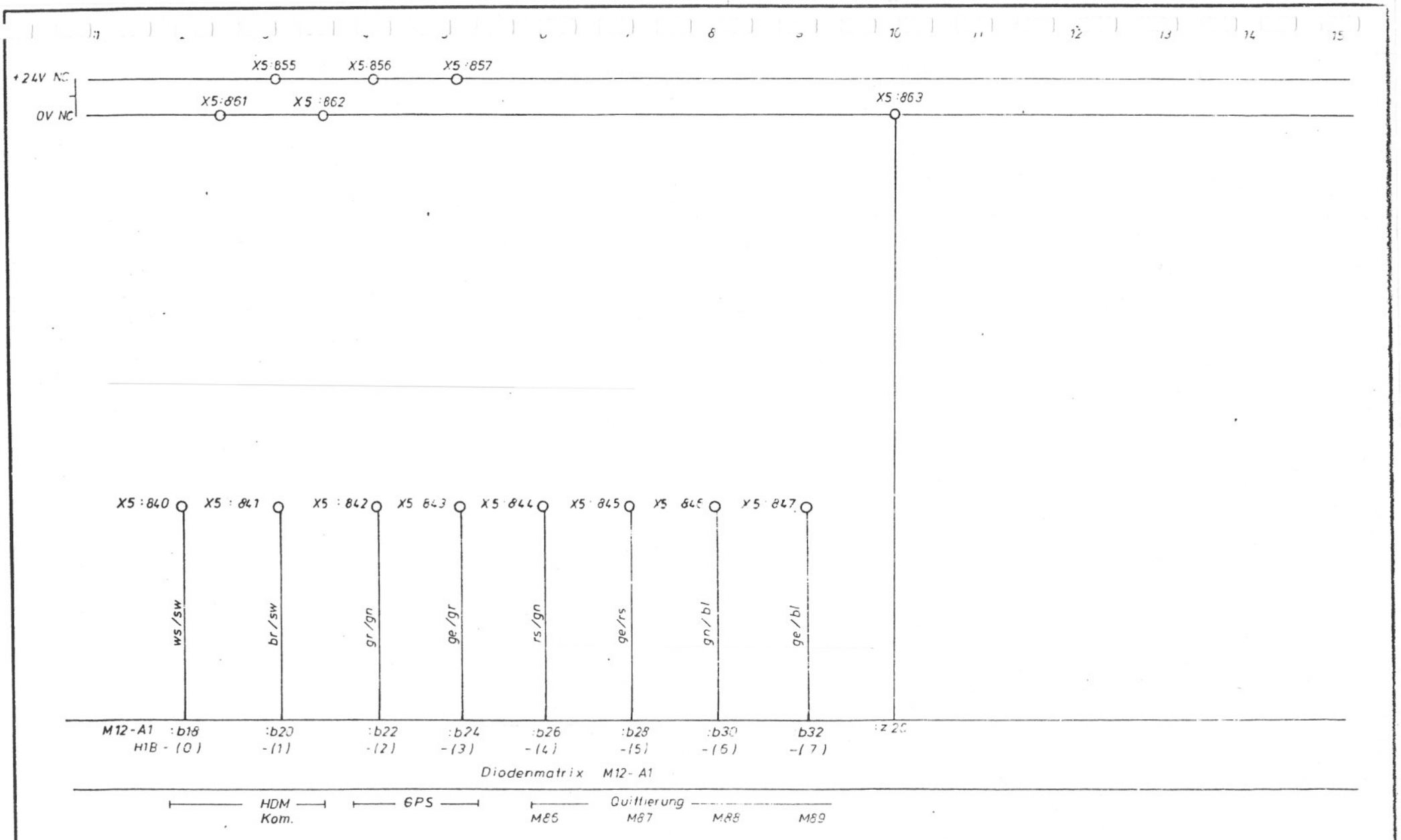


= M10-24

| | | | | | | | | | | | |
|---|---|---|---|---|---|---|---|---|---|---|---|
| f | | | m | | | s | | | gez. 18.1.85 | GWA | HERMANN TRAUB GMBH & CO. Maschinenfabrik 7313 Reichenbach / Fils |
| e | | | l | | | r | | | gepr. 25.1.85 Röhm | normgepr. | |
| d | | | k | | | q | | | Benennung | | Sachnummer / Blatt |
| c | | | i | | | p | | | SIfPI TX-8D TNS42160 GSA | | 646806 / 58 |
| b | | | h | | | o | | | | | Blattz |
| a | SH 18 ZA 12312 | 29.1.85 Röhm | g | | | n | | | | | |
| Buchstabe | Änderung | Tag Name | Buchstabe | Änderung | Tag Name | Buchstabe | Änderung | Tag Name | | | |

Ersetzt durch vom

ausdrücklich zugestanden. Zuwiderhandlungen verpflichten zu Schadenersatz. Alle Rechte für den Fall der Patenterteilung oder Gebrauchsmuster-Eintragung vorbehalten

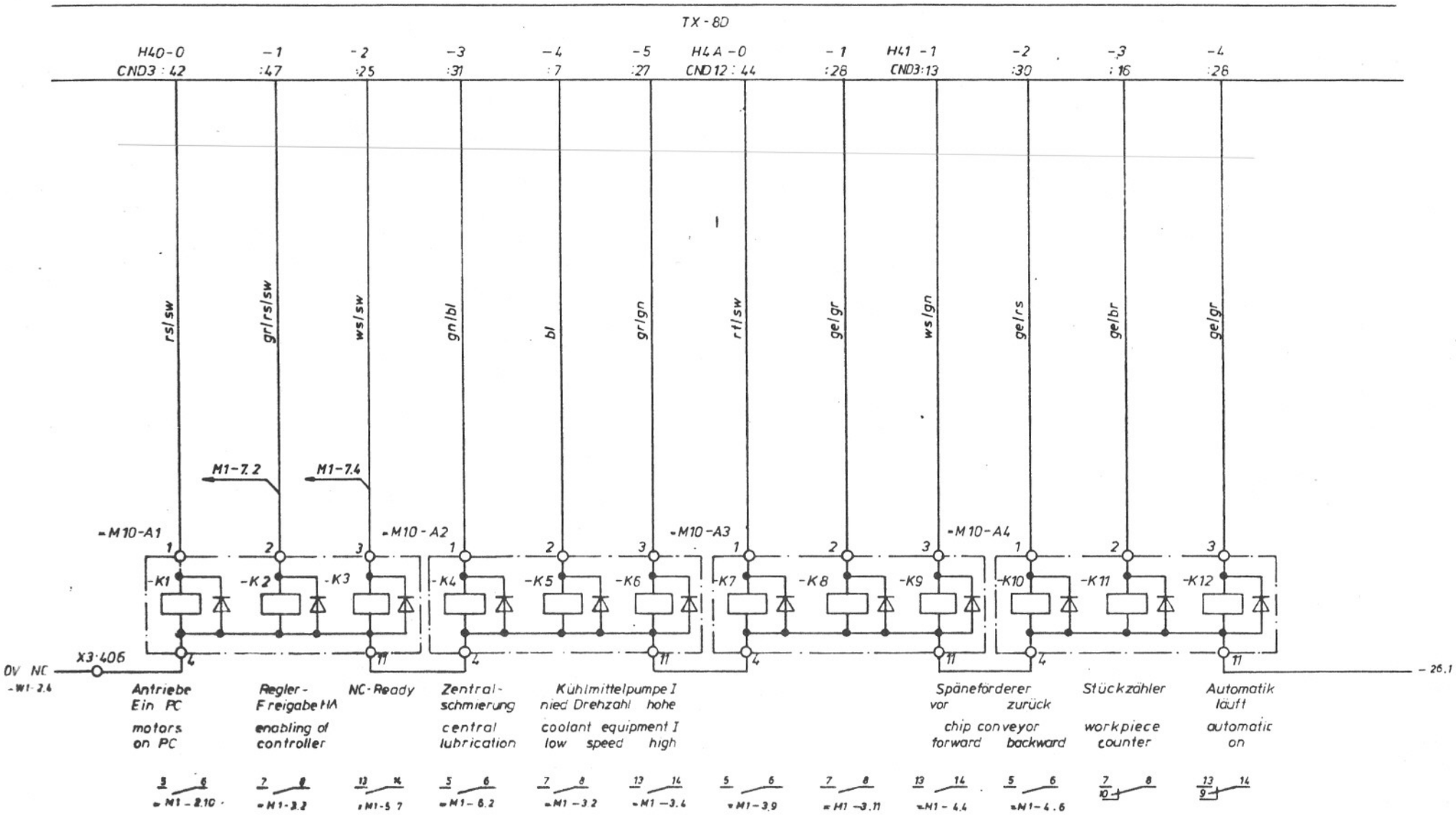


PC-Ausgänge

= M10 - 25

| Buchstabe | Änderung | Tag/Name | Buchstabe | Änderung | Tag/Name | Buchstabe | Änderung | Tag/Name |
|---|---|---|---|---|---|---|---|---|
| b | 9ea 01-AA12644 | 14.5.85 Röhm | | | | | | |
| c | 5418 AA 12372 | 29.1.85 Röhm | | | | | | |

Ersetzt durch vom

gez. 18.1.85 Ihcsu GWA

gepr. 25.1.85 Röhm normgepr.

Benennung: SIfPI TX-8D TNS42160 GSA

HERMANN TRAUB GMBH & CO
Maschinenfabrik
7313 Reichenbach / Fils

Sachnummer: 646 806

Blatt 59

Blattz

Weitergabe sowie Vervielfältigung dieser Unterlage, Verwertung und Mitteilung ihres Inhalts sind ausdrücklich zugestanden. Zuwiderhandlungen verpflichten zu Schadenersatz. Alle Rechte für den Fall der Patent-, Gebrauchsmuster- oder Geschmacksmustererteilung oder Gebrauchsmuster-Eintragung vorbehalten.

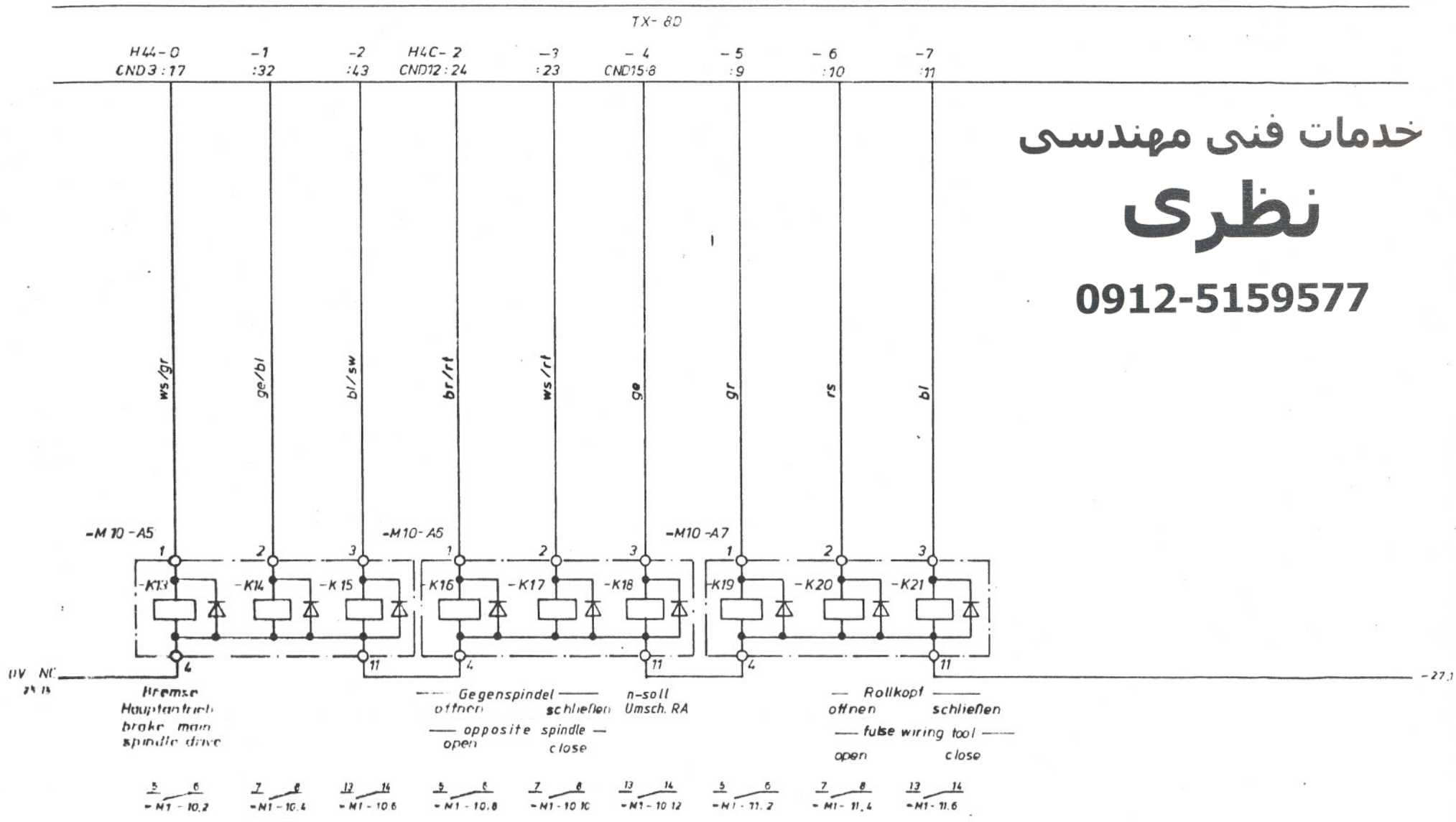


خدمات فنی مهندسی
نظری
0912-5159577

PC-Ausgänge

=M10-26

| Buchstabe | Änderung | Tag Name | Buchstabe | Änderung | Tag Name | Buchstabe | Änderung | Tag Name |
|---|---|---|---|---|---|---|---|---|
| b | geä. lt. AA 12674 | 14.5.85 Röhm | | | | | | |
| a | Sl.1 lt. AA 12372 | 29.1.85 Röhm | | | | | | |

gez 18.1.85 GWA
gepr 25.1.85 Röhm normgepr.

HERMANN TRAUB GMBH & CO
Maschinenfabrik
7313 Reichenbach / Fils

Benennung: SlfPl TX-8D TNS42160 GSA

Sachnummer: 646 806

Blatt 60

Blattz

Ersetzt durch vom

Ersetzt durch vom

ausdrücklich zugestanden. Zuwiderhandlungen ver Ersatz. Alle Rechte für den Fall der erteilung oder Gebrauchsmuster-Eintragung vorbehalten

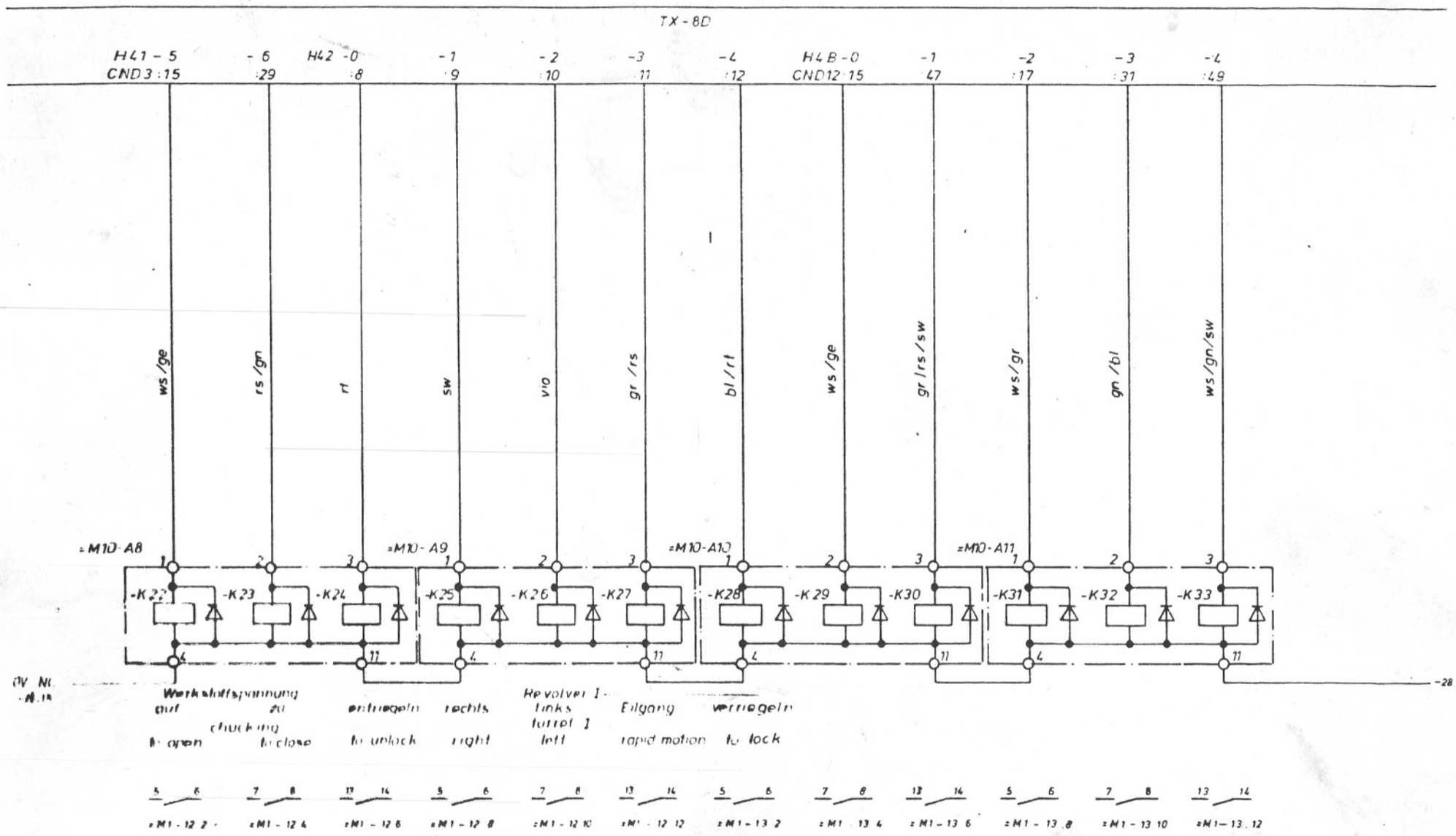


PC– Ausgänge

= M10 - 27

| | | | | | | | | |
|---|---|---|---|---|---|---|---|---|
| f | | | m | | | s | | |
| e | | | l | | | r | | |
| d | | | k | | | q | | |
| c | | | j | | | p | | |
| b | | | i | | | o | | |
| a | S1 EFAA 12372 | 29.1.85 Röhm | h | | | n | | |
| Buchstabe | Änderung | Tag Name | Buchstabe | Änderung | Tag Name | Buchstabe | Änderung | Tag Name |

gez. 18.1.85 Löwe GWA

gepr. 29.1.85 Röhm normgepr.

Benennung: SIfPI TX-8D TNS42160 GSA

HERMANN TRAUB GMBH & CO
Maschinenfabrik
7313 Reichenbach / Fils

Sachnummer: 646 806

Blatt 61

Blattz.

Ersetzt durch vom

ausdrücklich zugestanden. Zuwiderhandlungen verpflichten zu Schadenersatz. Alle Rechte für den Fall der Patenterteilung oder Gebrauchsmuster-Eintragung vorbehalten

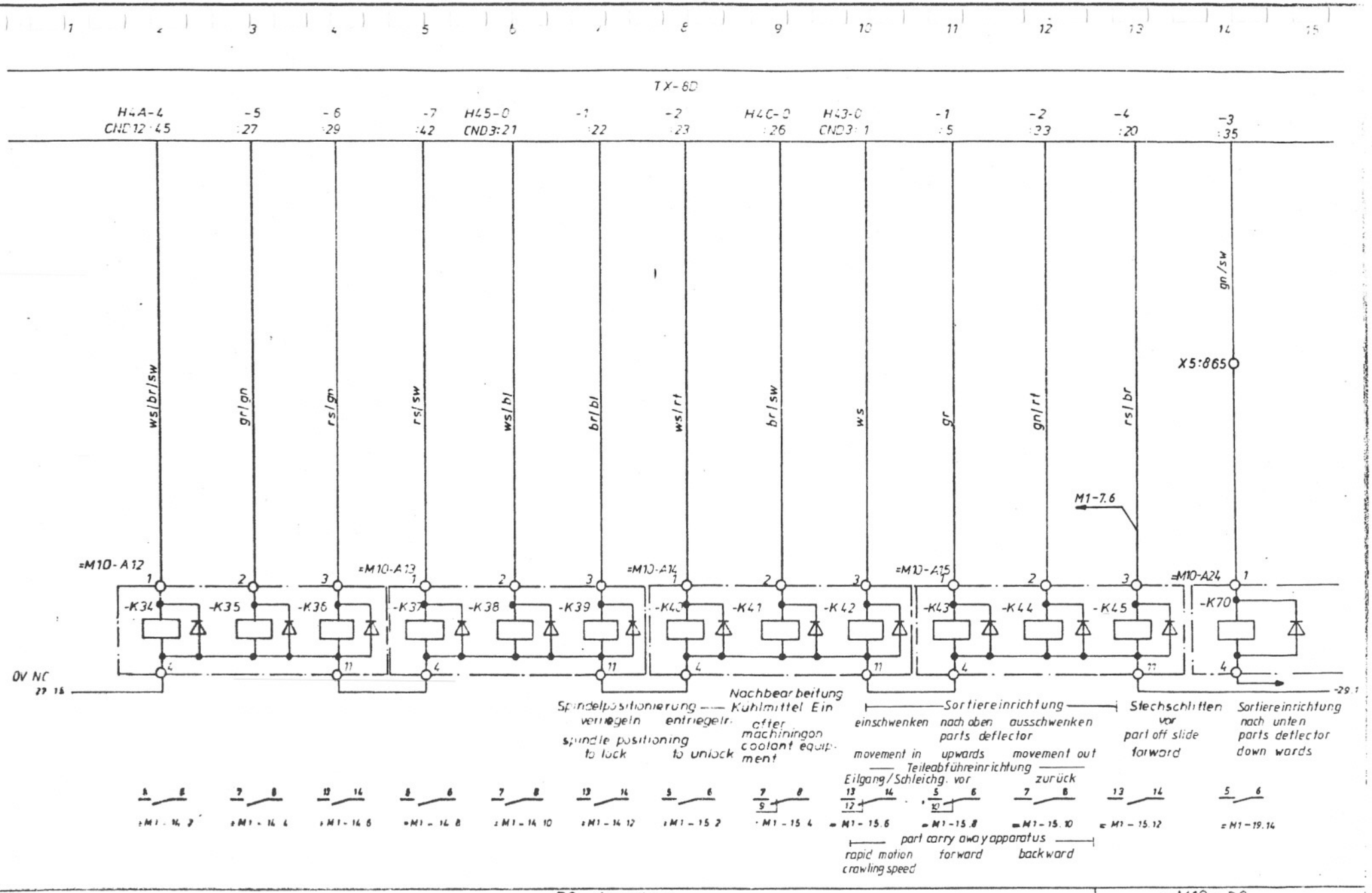


PC– Ausgänge

= M10 - 28

| | | | | | | | | | | | |
|---|---|---|---|---|---|---|---|---|---|---|---|
| | | | | | | | | | | | |
| | | | | | | | | | | | |
| | | | | | | | | | | | |

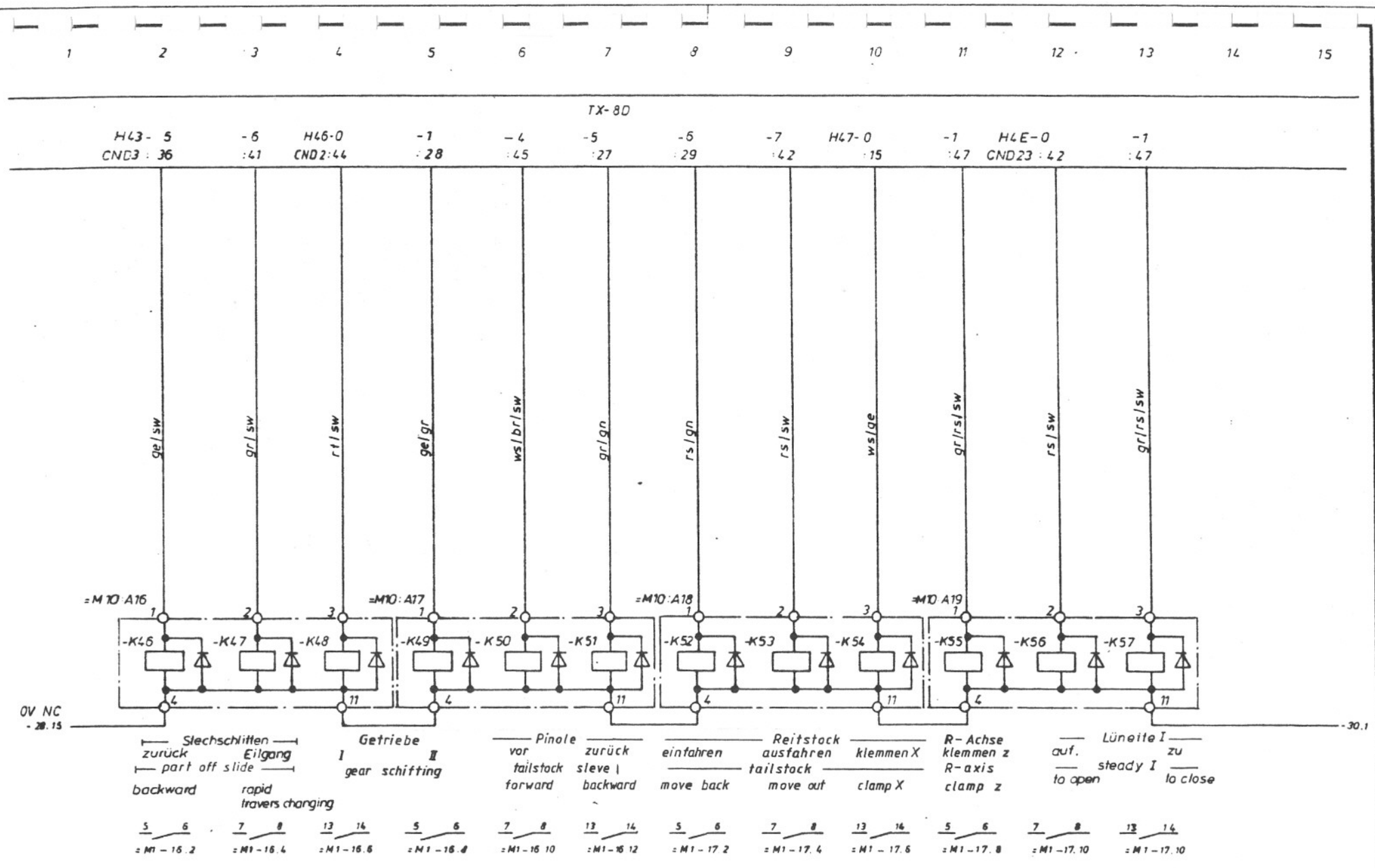


PC - Ausgänge

= M10 - 29

| | | | | | | | | | | | | | | | | | | | | |
|---|---|---|---|---|---|---|---|---|---|---|---|---|---|---|---|---|---|---|---|---|
| | | | | | | | | | | | | | | | | | | | | |
| | | | | | | | | | | | | | | | | | | | | |
| | | | | | | | | | | | | | | | | | | | | |
| | | | | | | | | | | | | | | | | | | | | |
| b | gez. 14.5.85 | | | | | | | | | | | | | | | | | | | |
| a | SIIIRA12592 | 29.1.85 | Röhm | | | | | | | | | | | | | | | | | |
| Buchstabe | Änderung | Tag | Name | Buchstabe | Änderung | Tag | Name | Buchstabe | Änderung | Tag | Name | | | | | | | | | |

| | | | |
|---|---|---|---|
| gez. 18.1.85 | GWA | HERMANN TRAUB GMBH & CO. Maschinenfabrik 7313 Reichenbach / Fils | |
| gepr. 29.1.85 Röhm | normgepr. | | |
| Benennung | | Sachnummer | Blatt 63 |
| SIfPI TX-8D TNS42160 GSA | | 646 806 | Blattz. |

Ersetzt vom

Nur zu Schadensersatz: Alle Rechte für den Fall der Patent-erteilung oder Gebrauchsmuster-Eintragung vorbehalten

Patentamt ... Patentanmeldung ... Patent ... Patentschrift ... Patentanwalt ... Patentbüro ... Patentverletzungen zu Schadenersatz. Alle Rechte für den Fall der Patenterteilung oder Gebrauchsmuster-Eintragung vorbehalten

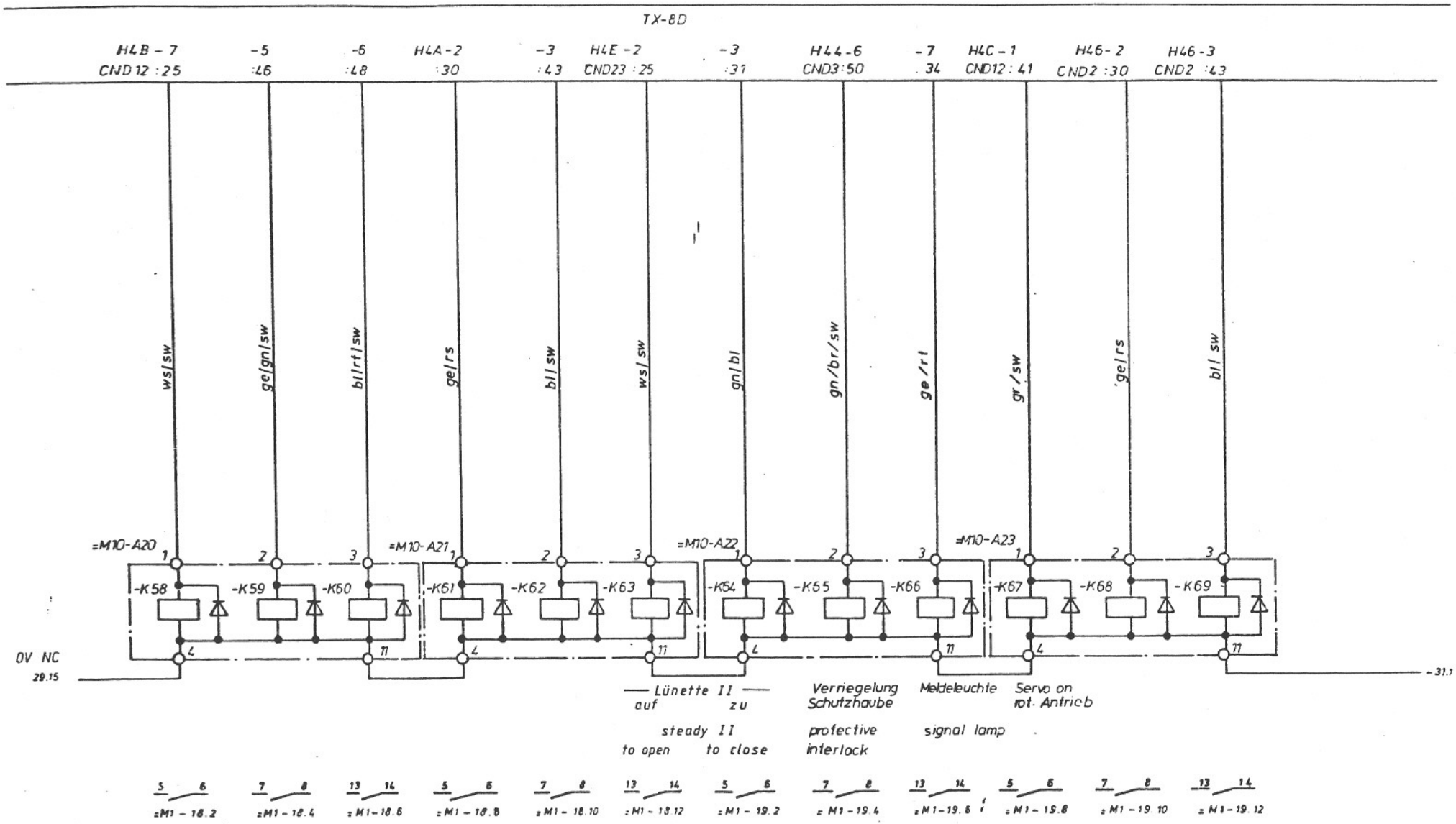


PC - Ausgänge

= M10 - 30

| Buchstabe | Änderung | Tag / Name |
|---|---|---|
| b | [illegible] | 14.5.85 Röhm |
| a | [illegible] | 29.1.85 Röhm |

gez. 18.1.85 Schnes
gepr. 29.1.85 Röhm
GWA
normgepr.

HERMANN TRAUB GMBH & CO.
Maschinenfabrik
7313 Reichenbach / Fils

Benennung: SlfPl TX-8D TNS42/60 GSA

Sachnummer: 646 806

Blatt 64
Blattz.

Ersetzt durch ...

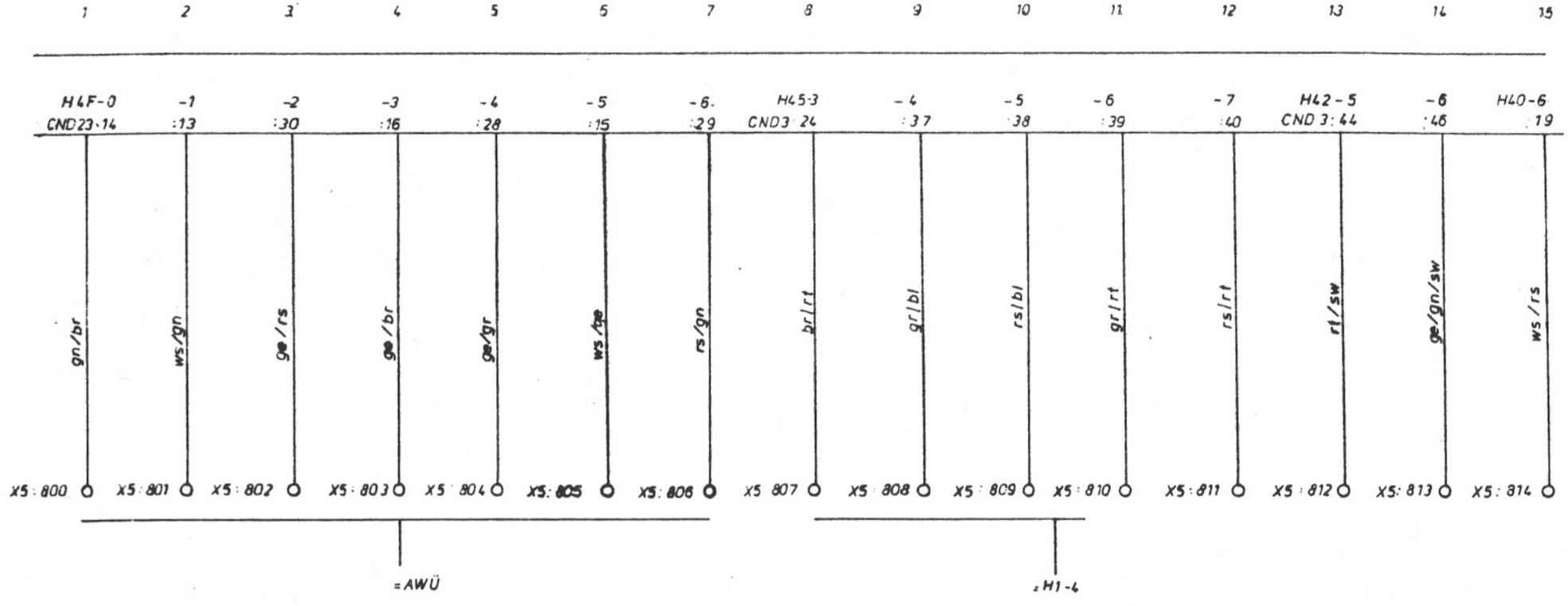


UV Nr

32.1

Spindelpositionierung
Satz 1 Satz 2 Positionieren

spindle positioning
strob 1 strob 2 positioning

Reserve

= M10 -31

| | | | | | | | | | | | | | | | | | |
|---|---|---|---|---|---|---|---|---|---|---|---|---|---|---|---|---|---|
| | | | | | | | | | | | | | | | | | |
| | | | | | | | | | | | | | | | | | |
| | | | | | | | | | | | | | | | | | |

ausschließlich zugestandenen Zuwiderhandlungen v
ten zu Schadensersatz. Alle Rechte für den Fall der Er
erteilung oder Gebrauchsmuster Eintragung vorbeh

خدمات فنی مهندسی
نظری
0912-5159577

= M10 - 32

| | | | | | | | | |
|---|---|---|---|---|---|---|---|---|
| f | | | m | | | s | | |
| e | | | l | | | r | | |
| d | | | k | | | q | | |
| c | | | i | | | p | | |
| b | geä. RtAA12674 | 14.5.85 Röhm | h | | | o | | |
| a | SIfPI AA12372 | 29.1.85 Röhm | g | | | n | | |
| Buchstabe | Änderung | Tag/Name | Buchstabe | Änderung | Tag/Name | Buchstabe | Änderung | Tag Name |

gez. 18.1.85 Schorel
gepr. 25.1.85 Röhm
GWA
normgepr.

Benennung: SIfPI TX-8D TNS42160 GSA

HERMANN TRAUB GMBH & CO
Maschinenfabrik
7313 Reichenbach / Fils

Sachnummer: 646 806

Blatt 66
Blattz.

Ersetzt durch vom

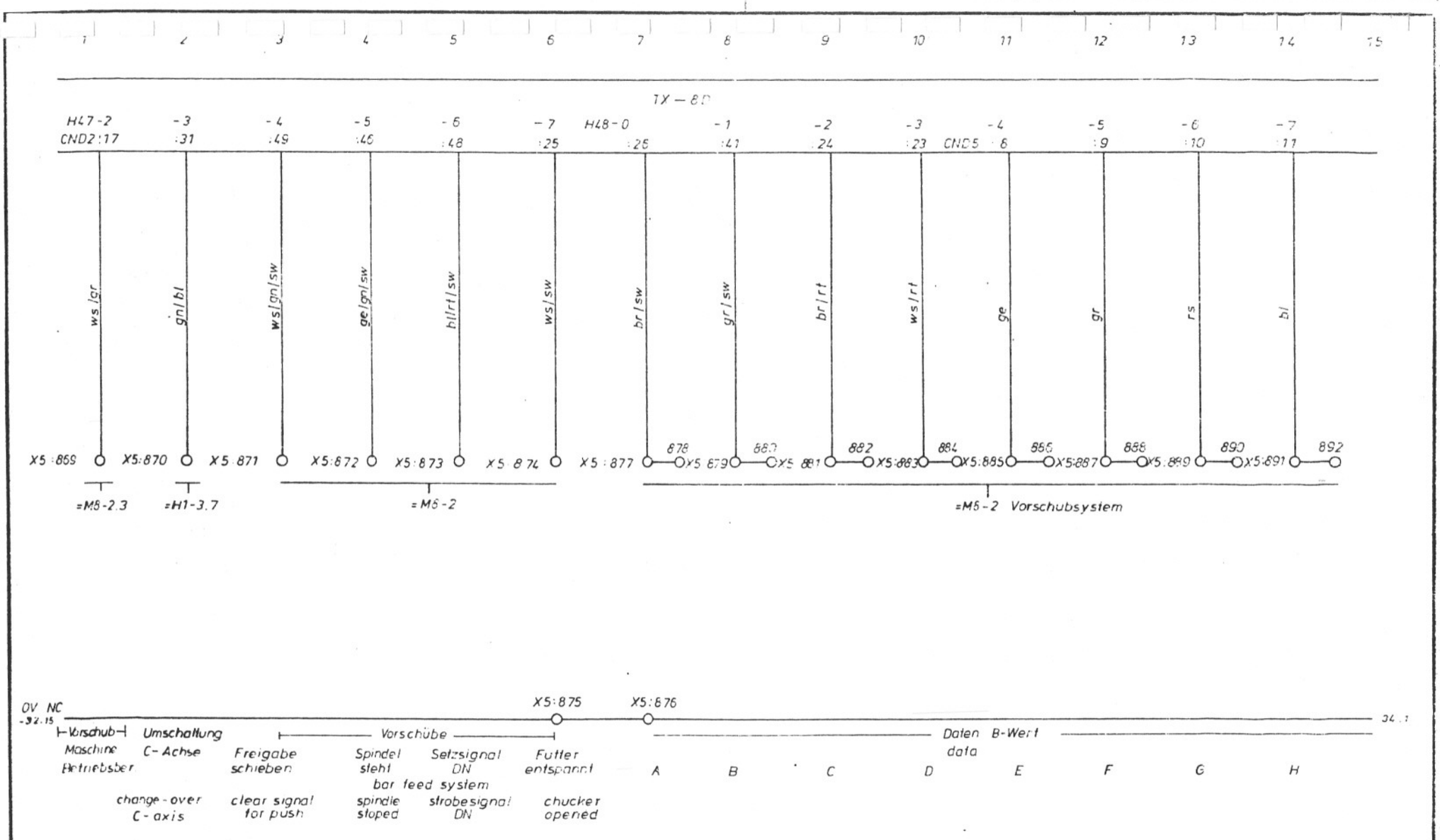


= M10-33

| | | | | | | | | | | | |
|---|---|---|---|---|---|---|---|---|---|---|---|
| l | | | m | | | s | | | gez 18.1.85 | GWA | HERMANN TRAUB GMBH & CO. Maschinenfabrik 7313 Reichenbach / Fils |
| e | | | l | | | r | | | gepr 25.1.85 Röhm | normgepr. | |
| d | | | k | | | q | | | | | |
| c | | | i | | | p | | | | | |
| b | | | h | | | o | | | | | |
| a | SI 1 R/AA 12372 | 29.1.85 Röhm | g | | | n | | | Benennung | Sachnummer | Blatt 67 |
| Buchstabe | Änderung | Tag/Name | Buchstabe | Änderung | Tag/Name | Buchstabe | Änderung | Tag/Name | SIfPI TX-8D TNS42160 GSA | 646 806 | Blattz |

Ersetzt durch / ersetzt von

Auch in auszugsweiser Fotokopie/Abschriftanfertigung verboten zu Schadenersatz. Alle Rechte für den Fall der Patenterteilung oder Gebrauchsmuster-Eintragung vorbehalten

tan zu Schadensersatz. Alle Rechte für den Fall der Pate
erteilung oder Gebrauchsmuster-Eintragung vorbehalten

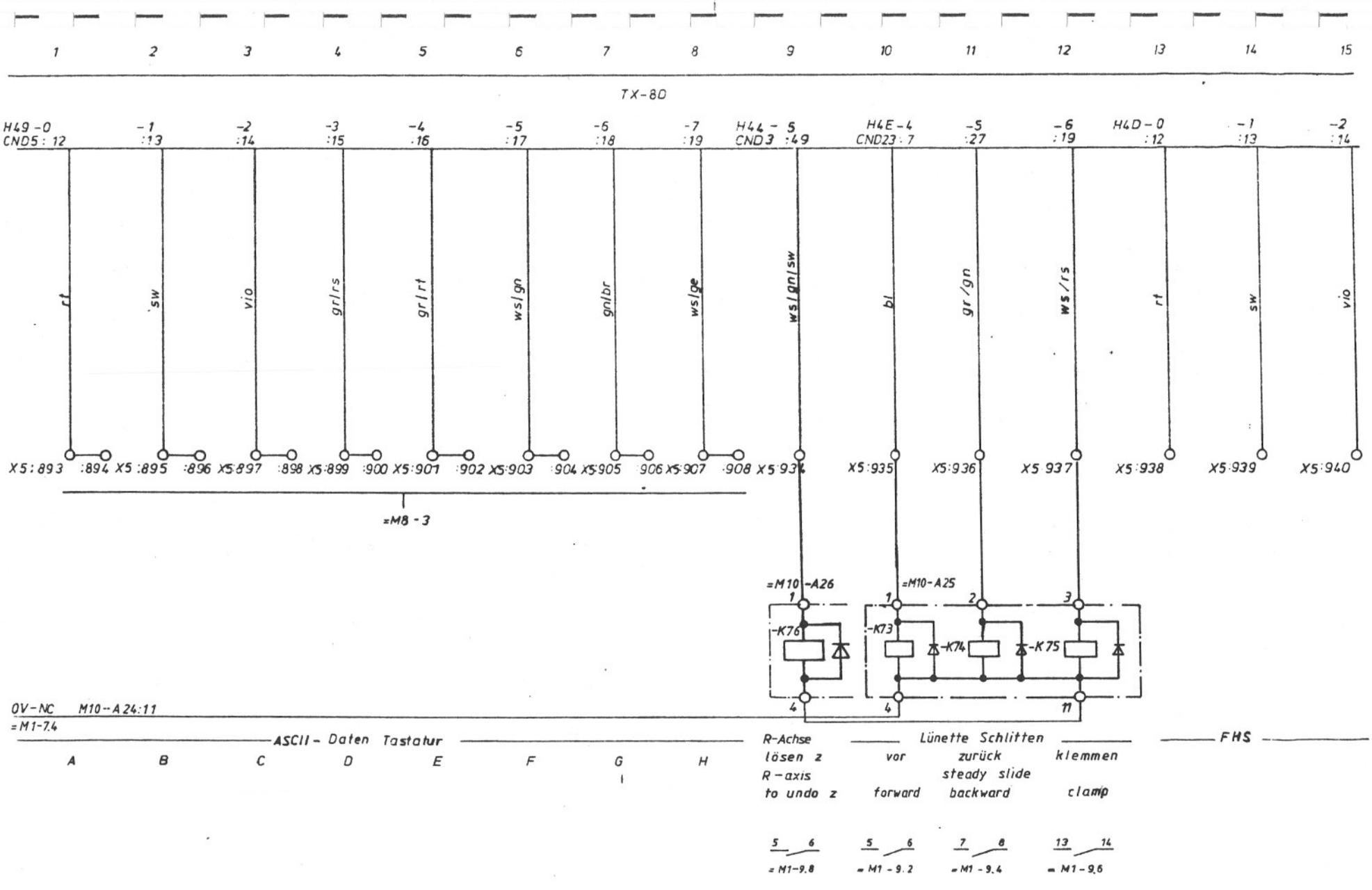


=M10-34

| | | | | | | | | | | | |
|---|---|---|---|---|---|---|---|---|---|---|---|
| 1 | | | m | | | s | | | | | |
| 2 | | | l | | | r | | | | | |
| 3 | | | k | | | q | | | | | |
| 4 | | | i | | | p | | | | | |
| 5 | geä. HAA 12674 | 14.5.85 Röhm | h | | | o | | | | | |
| 6 | HHL IA 12372 | 29.1.85 Röhm | g | | | n | | | | | |
| Buchstabe | Änderung | Tag Name | Buchstabe | Änderung | Tag Name | Buchstabe | Änderung | Tag Name | | | |

gez. 18. 1. 85 GWA
gepr. 25.1.85 Röhm normgepr.

Benennung
SIfPI TX-8D TNS42160 GSA

HERMANN TRAUB GMBH & CO.
Maschinenfabrik
7313 Reichenbach / Fils

Sachnummer 646 806

Blatt 68
Blattz.

Ersetzt durch
Ersetzt vom

ausdrücklich zugestanden. Zuwiderhandlungen v... Krft... ten zu Schadenersatz. Alle Rechte für den Fall de... ...ent... erteilung oder Gebrauchsmuster-Eintragung vorbehalten

TX-8D

| H4D-3 CND15:15 | H4D-4 :16 | -5 :17 | -6 :18 | -7 :19 | H50-0 CND23:8 | -1 :9 | -2 :10 | -3 :11 | -4 :12 | -5 :44 | -6 :46 | H51-0 :1 | -1 :5 | -2 :33 |
|---|---|---|---|---|---|---|---|---|---|---|---|---|---|---|
| gr/rs | gr/rt | ws/gn | gn/br | ws/gr | rt | sw | vio | gr/rs | bl/rt | rt/sw | ge/gn/sw | sw | gr | gn/rt |
| X5:941 | X5:942 | X5:943 | X5:944 | X5:945 | X5:948 | X5:949 | X5:950 | X5:951 | X5:954 | X5:955 | X5:956 | X5:957 | X5:958 | X5:959 |

OV NC

34.15 — X5:952 — X5:953 — 36.1

FHS — AWÜ — Reserve — SPP — GPS Sel. Data TRA SYNC 1

=M10-35.

| | | | | | | | | | | | |
|---|---|---|---|---|---|---|---|---|---|---|---|
| f | | | m | | | s | | | | | |
| e | | | l | | | r | | | | | |
| d | | | k | | | q | | | | | |
| c | | | i | | | p | | | | | |
| b | | | h | | | o | | | | | |
| a | 31.6.84 12.572 23.1.85 Rohm | | g | | | n | | | | | |
| Buchstabe | Änderung | Tag Name | Buchstabe | Änderung | Tag Name | Buchstabe | Änderung | Tag Name | | | |

Erstellt durch vom

gez. 18.1.85 GWA

gepr. 25.1.85 Rohm normgepr.

Benennung: SIfPI TX-8D TNS42160 GSA

HERMANN TRAUB GMBH & CO Maschinenfabrik 7313 Reichenbach / Fils

Sachnummer: 646 806

Blatt 59

Blattz

ten zu Schutzrechtsanmeldungen. Alle Rechte für den Fall der Patenterteilung oder Gebrauchsmusterer-Eintragung vorbehalten.

| 1 | 2 | 3 | 4 | 5 | 6 | 7 | 8 | 9 | 10 | 11 | 12 | 13 | 14 | 15 |
|---|---|---|---|---|---|---|---|---|---|---|---|---|---|---|

| H51 -3 CND23:35 | -4 :20 | H51 - 5 CND23:36 | -6 :41 | -7 :26 | H52-0 :17 | -1 :32 | -2 :43 | -3 :45 | -4 :48 | -5 :49 | -6 :50 | -7 :34 |
|---|---|---|---|---|---|---|---|---|---|---|---|---|
| gn/sw | rs/br | ge/sw | gr/sw | br/sw | ws/gr | ge/bl | bl/sw | ws/br/sw | bl/rt/sw | ws/gn/sw | gn/br/sw | ge/rt |
| X5:960 :961 | X5:962 :963 | X5:964 | X5:965 | X5:966 | X5:967 | X5:968 | X5:969 | X5:970 | X5:971 | X5:972 | X5:973 | X5:974 |

=M8-3 Vorschubsystem
FHS-0
GPS

0V NC

35.15 ASCII Daten GPS
Strobe 1 Strobe 2 SYNC 2

37.1

= M10 - 36

| | | | | | | | | | | | | | | | | | |
|---|---|---|---|---|---|---|---|---|---|---|---|---|---|---|---|---|---|
| 1 | | | m | | | s | | | | | | | | | | | |
| 2 | | | l | | | r | | | | | | | | | | | |
| 4 | | | k | | | q | | | | | | | | | | | |
| 5 | | | i | | | p | | | | | | | | | | | |
| 6 | | | h | | | o | | | | | | | | | | | |
| 8 | 3C1 Bl AK-123F2 | 29.1.85 | g | | | n | | | | | | | | | | | |
| Buchstabe | Änderung | Tag Name | Buchstabe | Änderung | Tag Name | Buchstabe | Änderung | Tag Name | | | | | | | | | |

gez. 18.1.85 GWA
gepr 25.1.85 normgepr.

Benennung
SIfPI TX-8D TNS42160 GSA

HERMANN TRAUB GMBH & CO.
Maschinenfabrik
7313 Reichenbach / Fils

Sachnummer 646 806

Blatt 70
Blattz.

Zuwiderhandlungen verpflichten zu Schadensersatz. Alle Rechte für den Fall der Patenterteilung oder Gebrauchsmuster-Eintragung vorbehalten

| 1 | 2 | 3 | 4 | 5 | 6 | 7 | 8 | 9 | 10 | 11 | 12 | 13 | 14 | 15 |
|---|---|---|---|---|---|---|---|---|---|---|---|---|---|---|

TX-8D

| H53-0 | -1 | -2 | -3 | -4 | -5 | -6 | -7 |
|---|---|---|---|---|---|---|---|
| CND23:21 | :22 | :23 | :24 | :37 | :38 | :39 | :40 |
| ws/bl | br/bl | ws/rt | br/rt | gr/bl | rs/bl | gr/rt | rs/rt |
| X5:976 | X5:977 | X5:978 | X5:979 | X5:980 | X5:981 | X5:982 | X5:983 |

0V NC

76 15

= M10-37

| | | | | | | | | | | | |
|---|---|---|---|---|---|---|---|---|---|---|---|
| 1 | | | m | | | s | | | | | |
| 0 | | | l | | | r | | | | | |
| 9 | | | k | | | q | | | | | |
| 8 | | | i | | | p | | | | | |
| 7 | | | h | | | o | | | | | |
| 6 | | | g | | | n | | | | | |
| 5 | 5.1 UAA 12372 29.1.85 Röhm | | | | | | | | | | |
| Buchstabe | Änderung | Tag Name | Buchstabe | Änderung | Tag Name | Buchstabe | Änderung | Tag Name | | | |

gez. 18.1.85 Pfrauer GWA

gepr. 25.1.85 Röhm normgepr.

Benennung: SIfPI TX-8D TNS42160 GSA

HERMANN TRAUB GMBH & CO. Maschinenfabrik 7313 Reichenbach / Fils

Sachnummer: 646 806

Blatt 71

Blattz.

Ersetzt durch

4

ausdrücklich zugestanden. Zuwiderhandlungen verp... ten zu Schadenersatz. Alle Rechte für den Fall der Patent-erteilung oder Gebrauchsmuster-Eintragung vorbehalten.

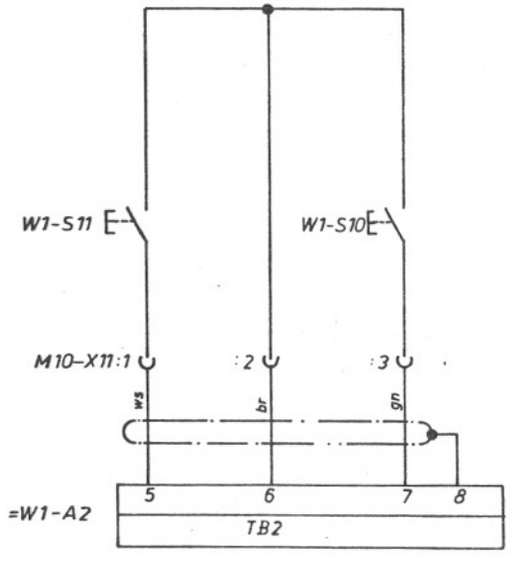


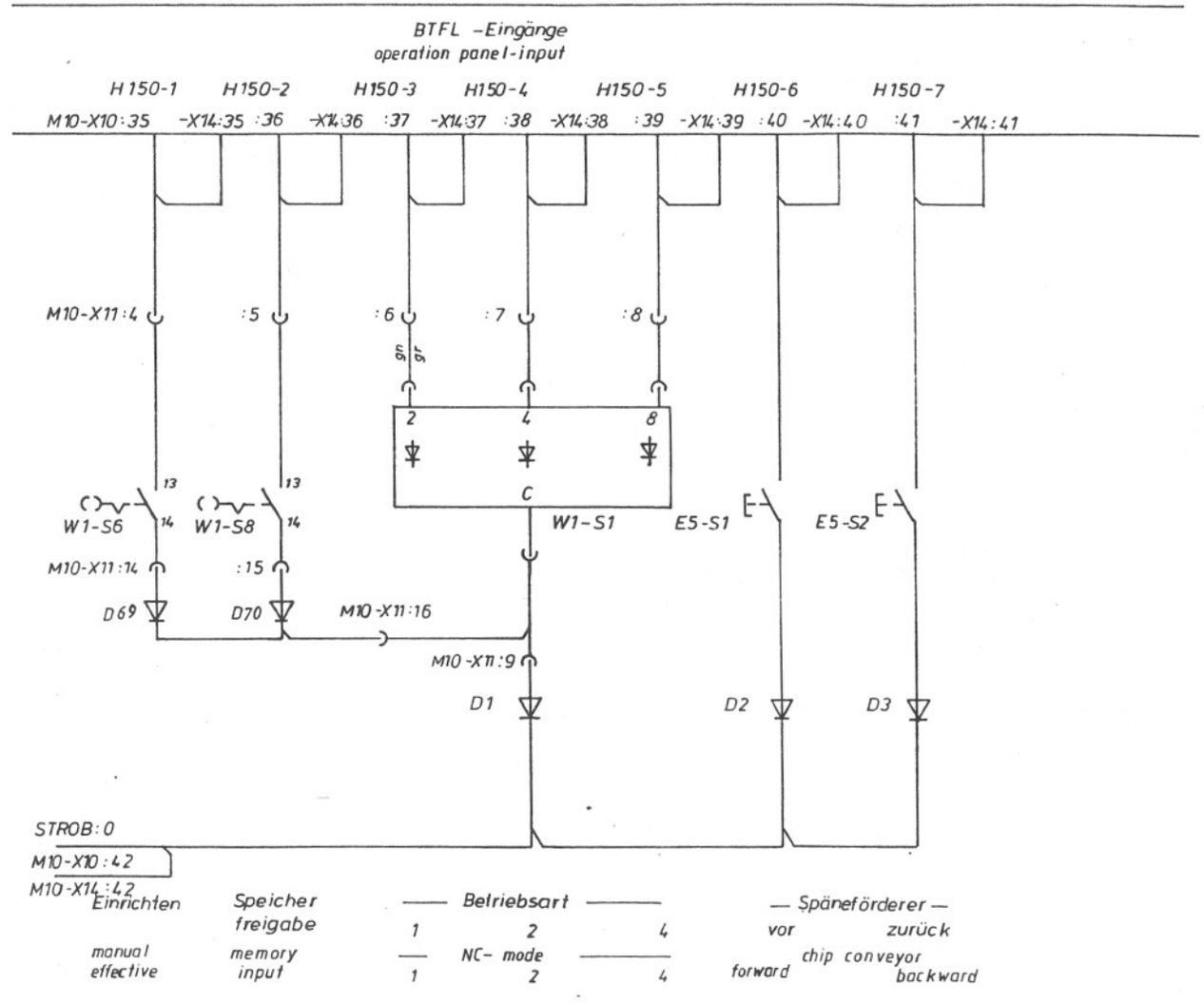


| | | | | | | | | |
|---|---|---|---|---|---|---|---|---|
| Bedientafel - Eingänge operating panel input | | | | | | | BTFL | |
| | | | | | | | | |
| d | 01.4-10 geänd. 01.84 12376 22.1.84 Nagel | | | | | | | |
| c | geänd. 01. AA 12123 10.7.84 / Stiebler | | | | | | | |
| b | geänd. 01. AA 12023 16.5.84 / Stiebler | | | | | | | |
| c | Status 1 01. AA 11732 21.12.83 / Stiebler | | | | | | | |
| Buchstabe | Änderung | Tag/Name | Buchstabe | Änderung | Tag/Name | Buchstabe | Änderung | Tag/Name |

gez. 22.11.83 GWA
gepr. 15.12.83 Stiebler normgepr.
Benennung wiring diagram TX-8D operation panel
SIfPI TX-8D BTFL

HERMANN TRAUB GMBH & CO.
Maschinenfabrik
7313 Reichenbach / Fils

Sachnummer 646 907
Blatt 1
Blattz. 10

Ersatz vom ... durch
Ersetzt vom

Weitergabe sowie Vervielfältigung dieser Unterlage, Verwertung und Mitteilung ihres Inhalts nicht gestattet soweit nicht ausdrücklich zugestanden. Zuwiderhandlungen verpflichten zu Schadenersatz. Alle Rechte für den Fall der Patenterteilung oder Gebrauchsmuster-Eintragung vorbehalten.

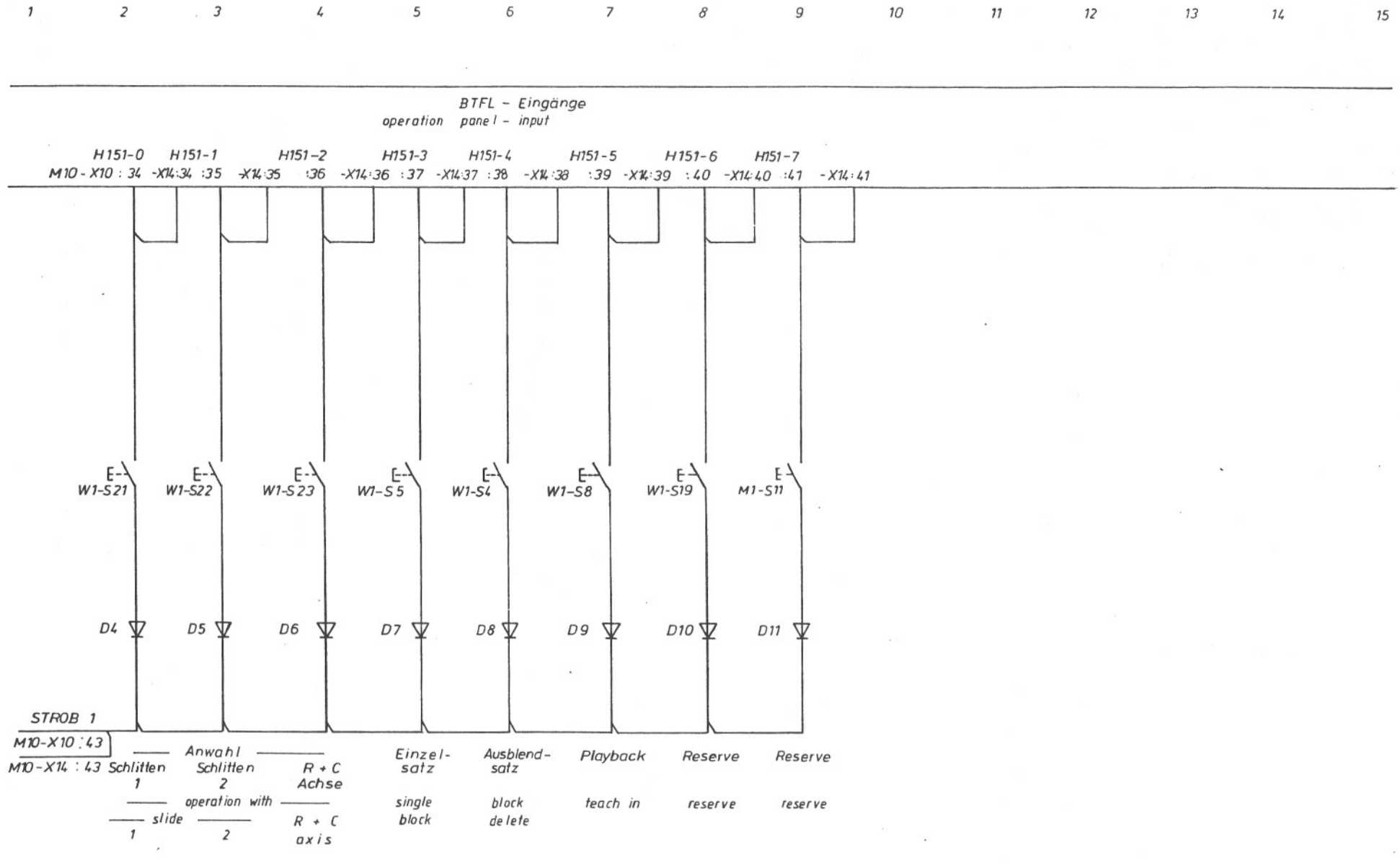


Bedientafel-Eingänge operating panel input

| Buchstabe | Änderung | Tag/Name | Buchstabe | Änderung | Tag/Name | Buchstabe | Änderung | Tag/Name |
|---|---|---|---|---|---|---|---|---|
| f | | | m | | | s | | |
| e | | | l | | | r | | |
| d | geänd. U. AA 12376 | 22.11.84 Hoegel | k | | | q | | |
| c | geändert. Q. AA 12323 | 10.7.84/ Stiebler | i | | | p | | |
| b | geänd. Q. AA 12023 | 16.5.84/ Stiebler | h | | | o | | |
| a | Stabes 1 Rd. A.A. 11732 | 21.12.83 /Stiebler | g | | | n | | |

gez. 22.11.83 GWA
gepr. 15.12.83 Stiebler normgepr.

Benennung wiring diagram TX-8D operation panel

SIfPI TX-8D BTFL

BTFL

HERMANN TRAUB GMBH & CO.
Maschinenfabrik
7313 Reichenbach / Fils

Sachnummer 646907

Blatt 2
Blattz. 10

Ersatz vom
Ersetzt vom
durch

ausdrucklich zugestanden. Zuwiderhandlungen verp h-
ten zu Schadenersatz. Alle Rechte für den Fall der P
erteilung oder Gebrauchsmuster-Eintragung vorbehalten

1 2 3 4 5 6 7 8 9 10 11 12 13 14 15

## BTFL - Eingänge
operation panel-input

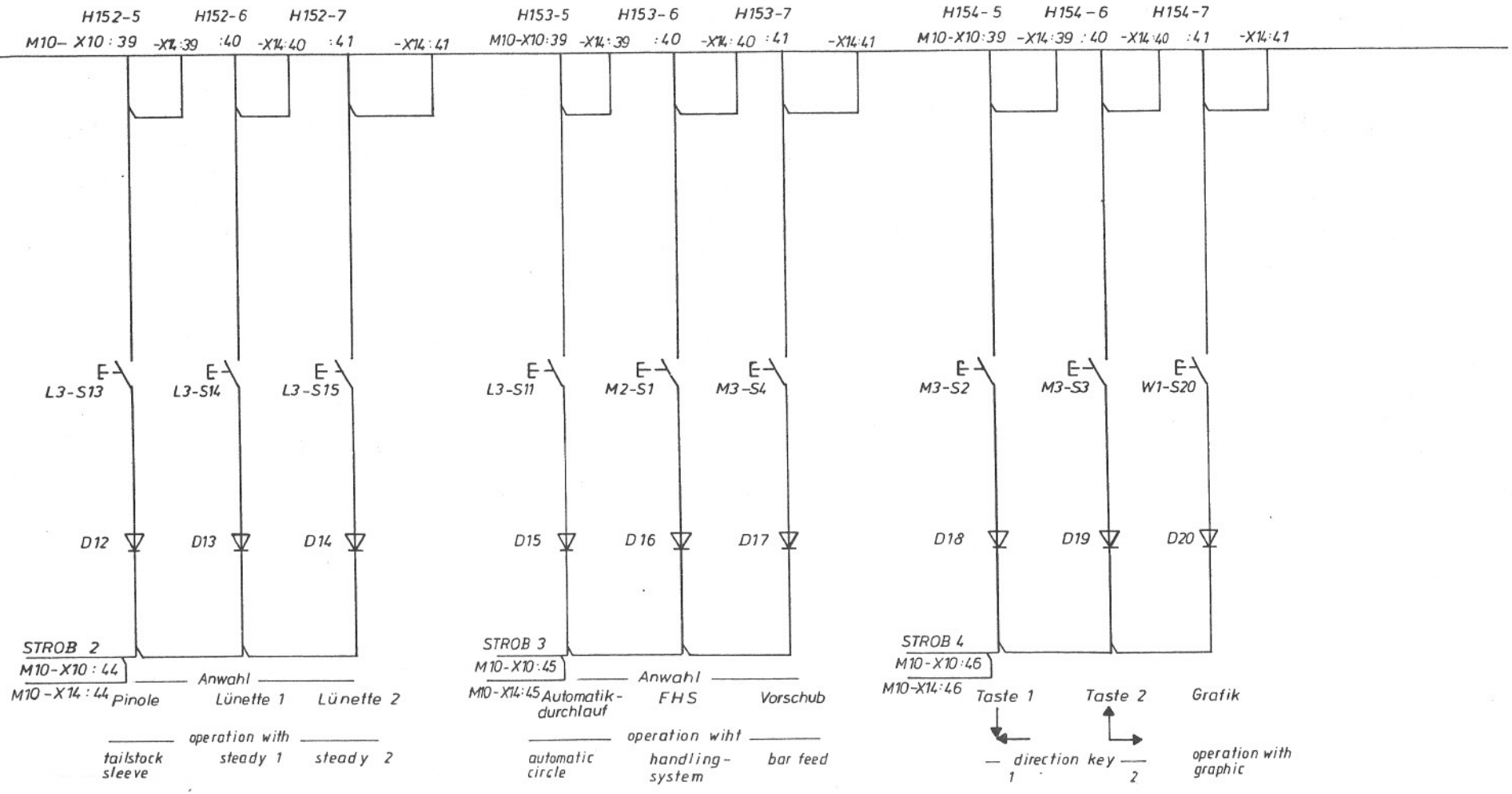


| | | | | | | | | | | | |
|---|---|---|---|---|---|---|---|---|---|---|---|
| f | | | m | | | s | | | gez. 22.11.83 Schauer | GWA | HERMANN TRAUB GMBH & CO. Maschinenfabrik 7313 Reichenbach / Fils |
| e | | | l | | | r | | | gepr. 15.12.83 Stäbler | normgepr. | |
| d | gekand. 11.AA 12376 22.11.84 Nägele | | k | | | q | | | Benennung wiring diagram TX-8D operation panel | | Sachnummer 646 907 |
| c | geänd. 01.AA 12123 10.7.84 Stäbler | | i | | | p | | | SIfPI TX-8D BTFL | | Blatt 3 |
| b | | | h | | | o | | | | | Blattz. 10 |
| a | | | g | | | n | | | | | |
| Buchstabe | Änderung | Tag/Name | Buchstabe | Änderung | Tag/Name | Buchstabe | Änderung | Tag/Name | | | |

Bedientafel - Eingänge operating panel input

BTFL

Ersetzt durch vom

ausdrücklich zugestanden. Zuwiderhandlungen verpflichten zu Schadenersatz. Alle Rechte für den Fall der Patenterteilung oder Gebrauchsmuster-Eintragung vorbehalten

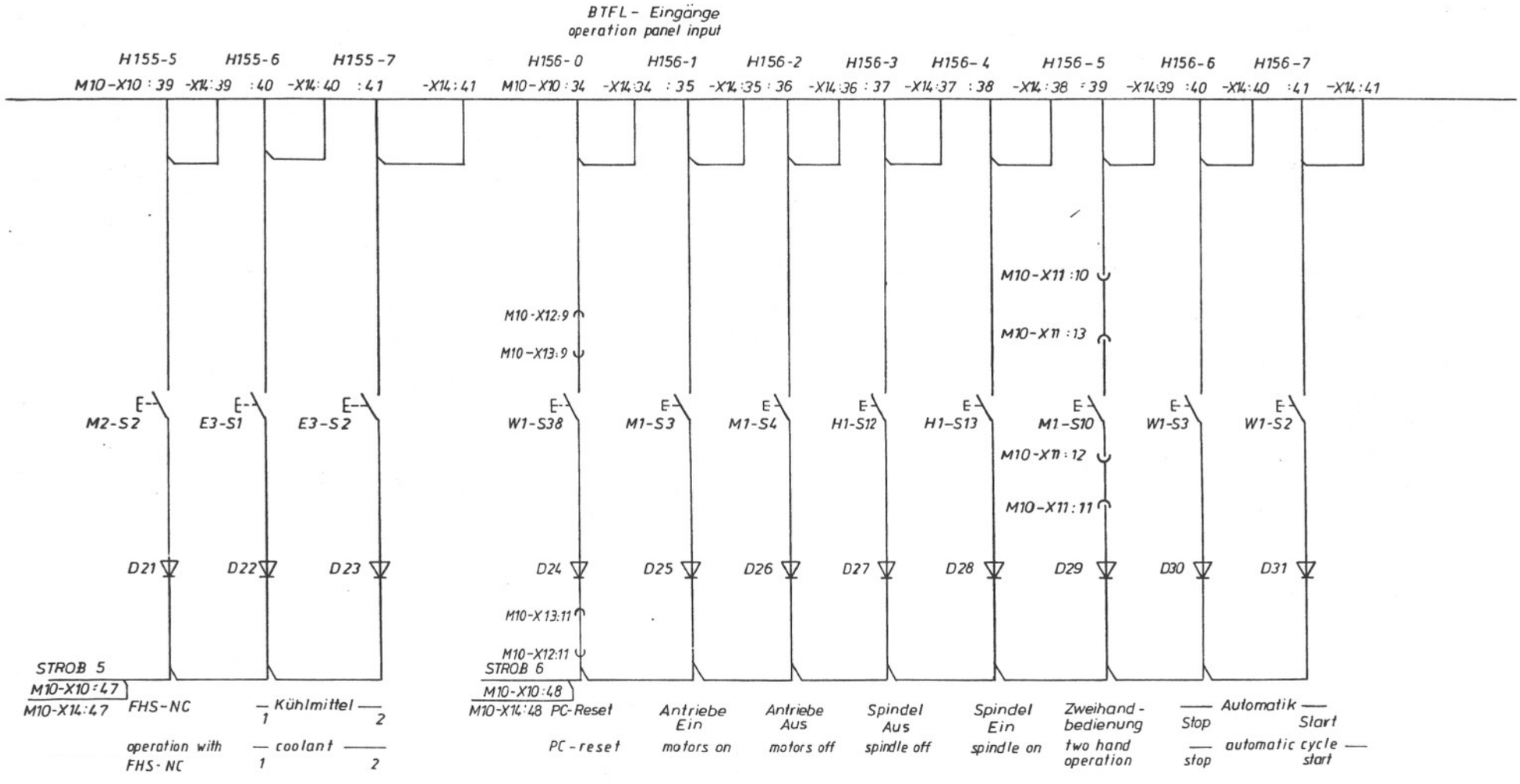


## Bedientafel - Eingänge operating panel input

| Buchstabe | Änderung | Tag/Name |
|---|---|---|
| f | | |
| e | geänd. U.Kl. 12376 | 22.11.84 Nagel |
| d | geänd. Kl. AA 12123 | 10.7.84 / Stiebler |
| c | geänd. Kl. AA 12023 | 16.5.84 / Stiebler |
| b | | |
| a | | |

| Buchstabe | Änderung | Tag/Name |
|---|---|---|
| m | | |
| l | | |
| k | | |
| j | | |
| h | | |
| g | | |

| Buchstabe | Änderung | Tag/Name |
|---|---|---|
| s | | |
| r | | |
| q | | |
| p | | |
| o | | |
| n | | |

gez. 22.11.83 Schneider GWA

gepr. 15.12.83 Stiebler normgepr.

Benennung wiring diagram TX-8D operation panel

SIfPI TX-8D BTFL

BTFL

HERMANN TRAUB GMBH & CO.
Maschinenfabrik
7313 Reichenbach / Fils

Sachnummer 646 907

Blatt 4

Blattz. 10

Ersetzt vom ... durch vom

...ungen, soweit nicht ausgestanden. Zuwiderhandlungen verpflichten zu Schadenersatz. Alle Rechte für den Fall der Patenterteilung oder Gebrauchsmuster-Eintragung vorbehalten.

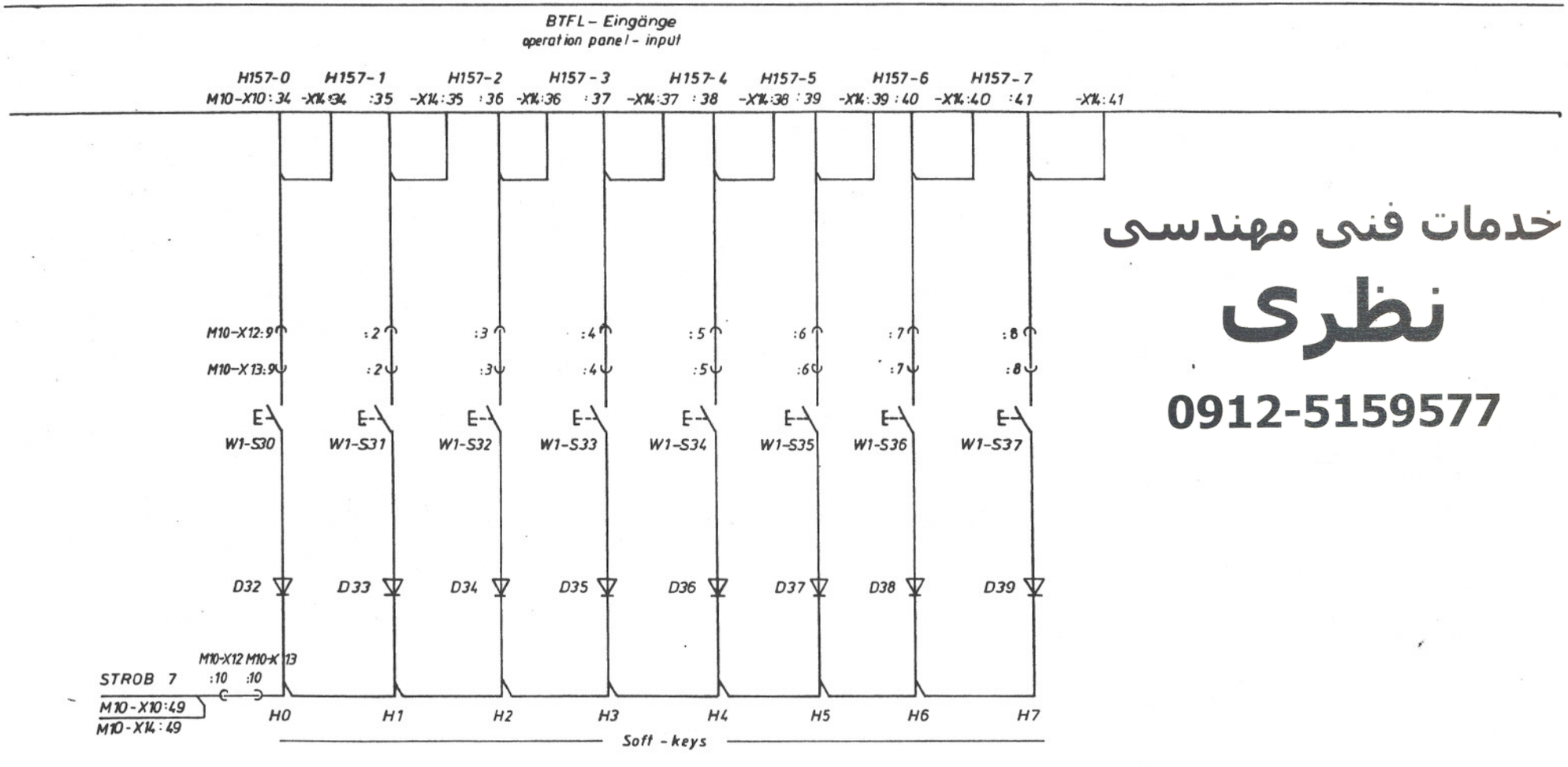


خدمات فنی مهندسی
نظری
0912-5159577

Bedientafel – Eingänge operation panel input

BTFL

| Buchstabe | Änderung | Tag/Name | Buchstabe | Änderung | Tag/Name | Buchstabe | Änderung | Tag/Name |
|---|---|---|---|---|---|---|---|---|
| f | | | m | | | s | | |
| e | | | l | | | r | | |
| d | geänd. 11.10.79 | 22.11.84 | k | | | q | | |
| c | geänd. 01. AA 12123 | 10.7.84 | i | | | p | | |
| b | | | h | | | o | | |
| a | | | g | | | n | | |

gez. 22.11.83 GWA
gepr. 15.12.83 normgepr.

Benennung wiring diagram TX-8D operation panel
SIfPI TX-8 BTFL

HERMANN TRAUB GMBH & CO.
Maschinenfabrik
7313 Reichenbach / Fils

Sachnummer 646 907
Blatt 5
Blattz. 10

Ersetzt durch vom

ausdrücklich zugestanden. Zuwiderhandlungen verpflichten zu Schadenersatz. Alle Rechte für den Fall der Patenterteilung oder Gebrauchsmuster-Eintragung vorbehalten

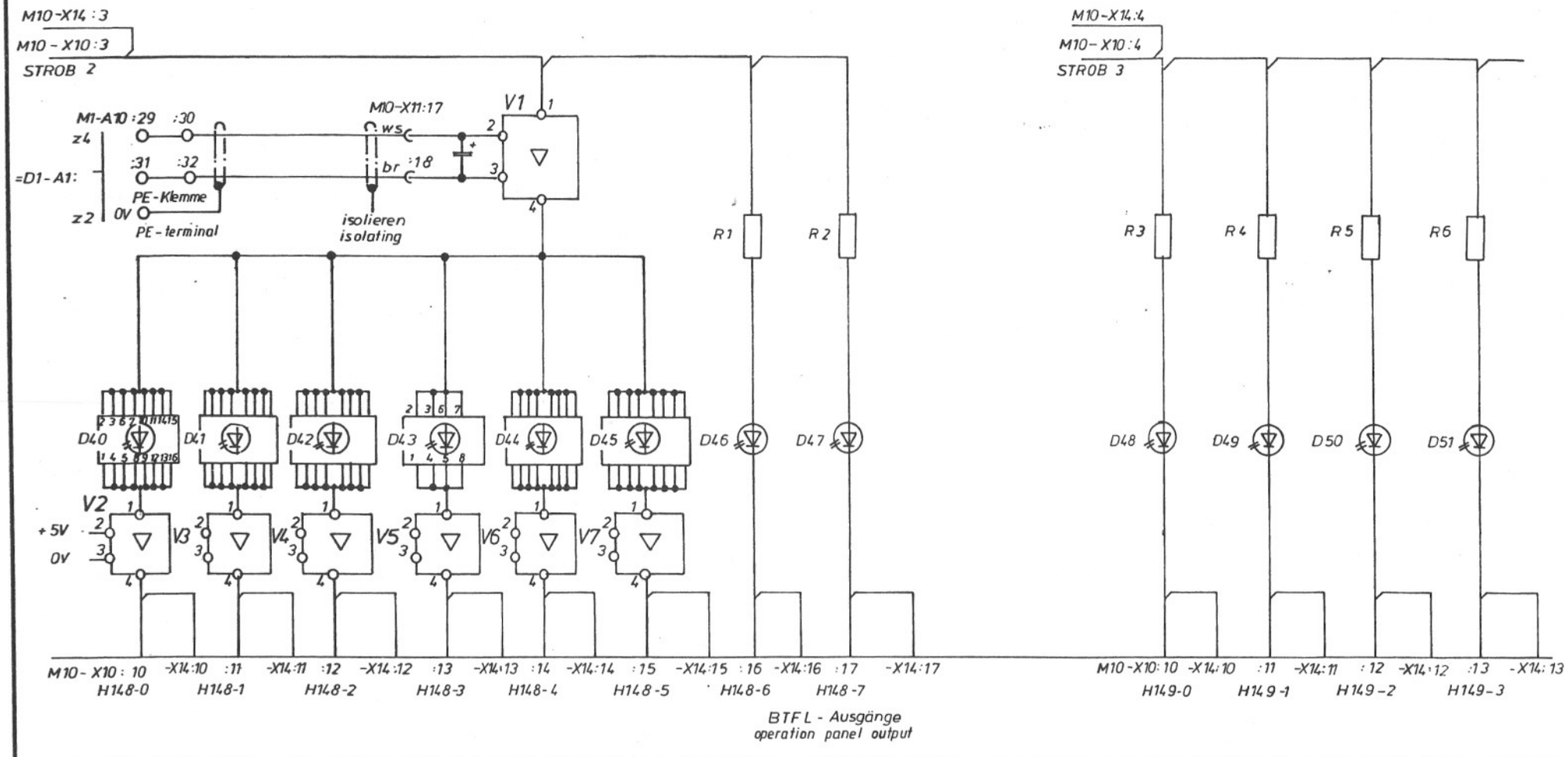


| Lünette 1 gespannt | Lünette 2 gespannt | Pinole gespannt | Futter gespannt | Reitstock bereit | Reserve | Kühlmittel 1 angewählt | Kühlmittel 2 angewählt |
|---|---|---|---|---|---|---|---|
| L5-H1 | L5-H2 | L4-H1 | L3-H1 | K7-H1 | M1-H2 | E3-H1 | E3-H2 |
| steady | | tailstock sleeve clamped | chuck closed | tailstock ready | reserve | coolant | |
| 1 clamped | 2 clamped | | | | | 1 selected | 2 selected |

| Lünette 1 angewählt | Lünette 2 angewählt | Pinole angewählt | Vorschub angewählt |
|---|---|---|---|
| L3-H14 | L3-H15 | L3-H13 | M3-H4 |
| steady | | tailstock sleeve selected | bar feed selected |
| 1 selected | 2 selected | | |

Bedientafel - Ausgänge operating panel output

BTFL

| Buchstabe | Änderung | Tag/Name |
|---|---|---|
| f | | |
| e | | |
| d | geänd. II.A.1.13.K 12.11.84 | Nagel |
| c | geänd. Zl. AA 12123 | 10.2.84 / Stiebler |
| b | geänd. Zl. AA 12023 | 16.5.84 / Stiebler |
| a | | |

| Buchstabe | Änderung | Tag/Name |
|---|---|---|
| m | | |
| l | | |
| k | | |
| i | | |
| h | | |
| g | | |

| Buchstabe | Änderung | Tag/Name |
|---|---|---|
| s | | |
| r | | |
| q | | |
| p | | |
| o | | |
| n | | |

gez. 3.11.83 GWA

gepr. 15.11.83 Stiebler normgepr.

Benennung wiring diagram TX-8D operation panel

SIfPI TX-8D BTFL

HERMANN TRAUB GMBH & CO.
Maschinenfabrik
7313 Reichenbach / Fils

Sachnummer 646907

Blatt 6

Blattz. 10

Ersetzt vom durch vom

...ung und Mitteilung ihres Inhalts nicht gestattet, soweit ...ht ausdrücklich zugestanden. Zuwiderhandlungen verp...ch-ten zu Schadenersatz. Alle Rechte für den Fall der Patent-erteilung oder Gebrauchsmuster-Eintragung vorbehalten

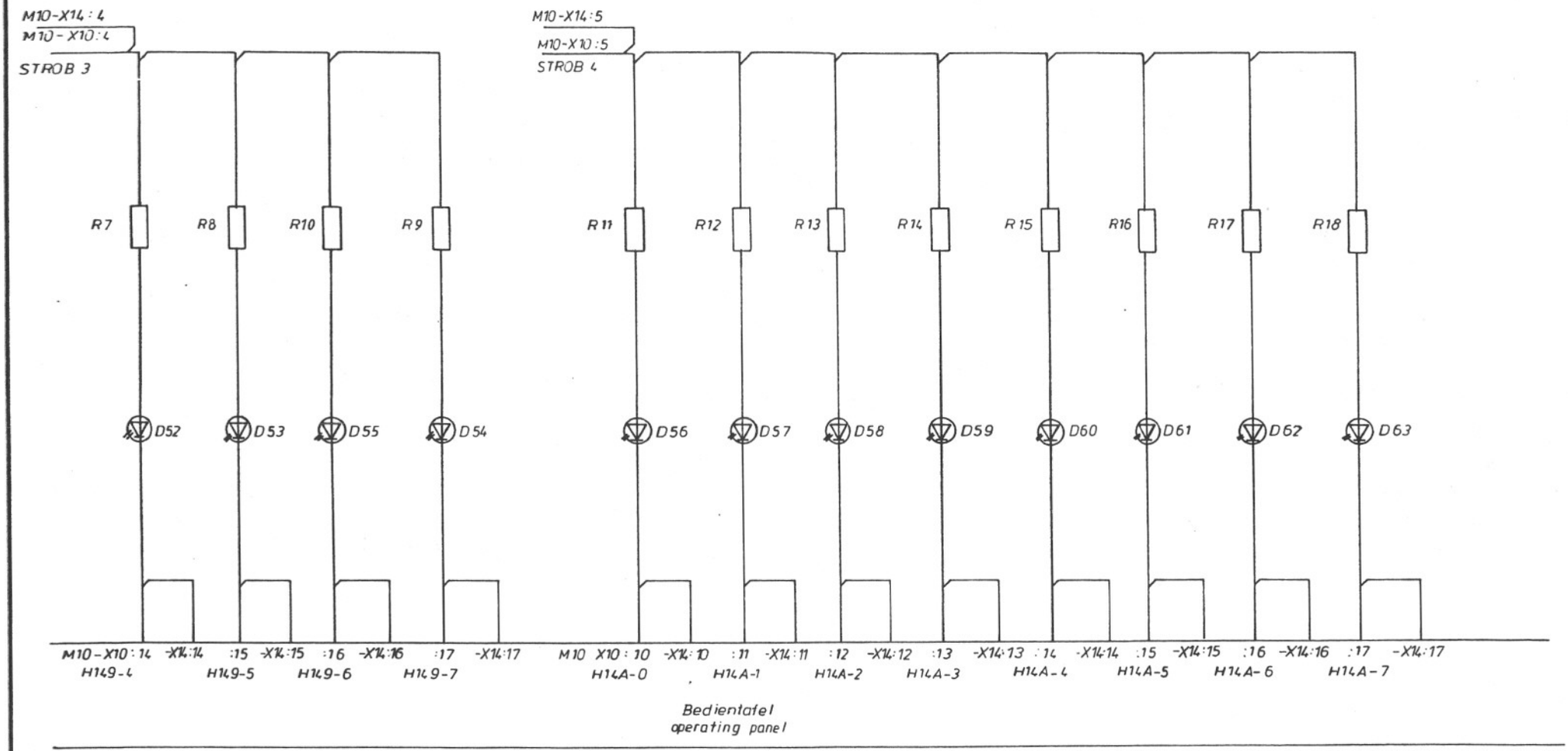


Bedientafel
operating panel

| | | | | | | | | | | |
|---|---|---|---|---|---|---|---|---|---|---|
| FHS angewählt | Spänefördere vor angewählt | Reserve | Reserve | Schlitten 1 angewählt | Schlitten 2 angewählt | R + C angewählt | Einzelsatz angewählt | Ausblendsatz angewählt | Playback angewählt | Spindel Ein angewählt | Antriebe Ein angewählt |
| M2-H1 | E5-H1 | M1-H11 | W1-H19 | W1-H21 | W1-H22 | W1-H23 | W1-H3 | W1-H4 | W1-H8 | K1-H1 | M1-H1 |
| FHS selected | chip conveyor forward selected | reserve | reserve | slide 1 selected | slide 2 selected | R + C selected | single block selected | block delete selected | teach in selected | spindle on selected | motors on selected |

Bedientafel - Ausgänge operation panel-output

=M10

| Buchstabe | Änderung | Tag/Name | Buchstabe | Änderung | Tag/Name | Buchstabe | Änderung | Tag/Name |
|---|---|---|---|---|---|---|---|---|
| f | | | m | | | s | | |
| e | | | l | | | r | | |
| d | Änd. H.Ä 11.3.76 | 22.11.84 Nöscl | k | | | q | | |
| c | Änd. Ol. ÄA 12723 | 10.7.84 Stieb | i | | | p | | |
| b | Änd. Ol. ÄA 12033 | 16.5.84 Stieb | h | | | o | | |
| a | | | g | | | n | | |

gez. 3.11.83 Schu GWA
gepr. 15.12.83 Stieb normgepr.

Benennung wiring diagram TX-8D operation panel
SIIPI TX-8D BTFL

HERMANN TRAUB GMBH & CO.
Maschinenfabrik
7313 Reichenbach / Fils

Sachnummer 646907

Blatt 7
Blattz. 10

Ersetzt vom durch vom

ausdrücklich zugestanden. Zuwiderhandlungen ve ich-
ten zu Schadenersatz. Alle Rechte für den Fall der Patent-
erteilung oder Gebrauchsmuster-Eintragung vorbehalten

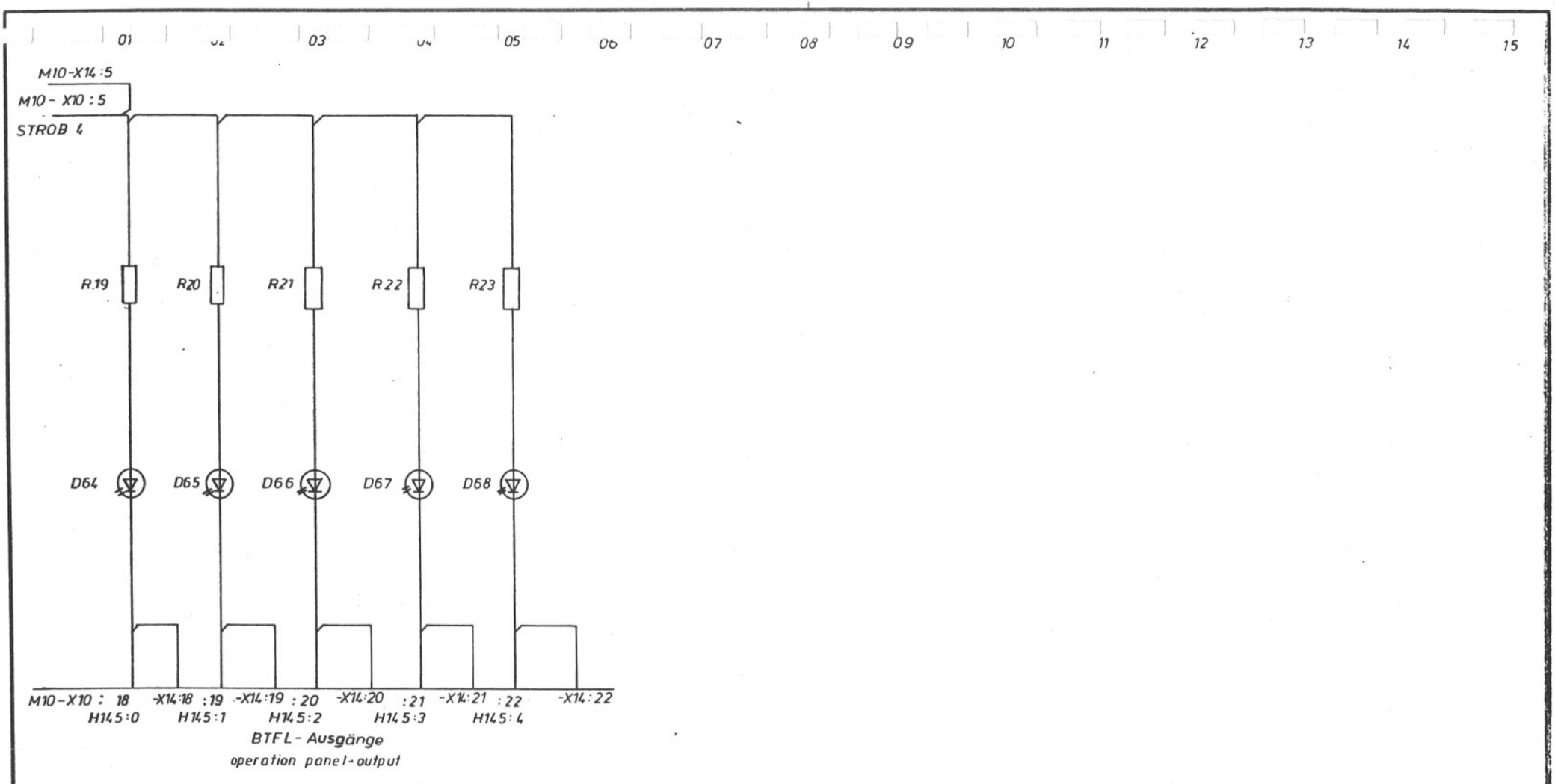


| FHS-NC angewählt | Gratik angewählt | Automatik Stop angewählt | Automatik Start angewählt | Automatik-durchlauf angewählt |
|---|---|---|---|---|
| M2-H2 | W1-H20 | W1-H2 | W1-H1 | L3-H11 |
| FHS-NC selected | graphic selected | automatic stop selected | automatic start selected | automatic cycle selected |

Ersetzt durch vom

Bedientafel - Ausgänge operating panel output

| Buchstabe | Änderung | Tag/Name | Buchstabe | Änderung | Tag/Name | Buchstabe | Änderung | Tag/Name |
|---|---|---|---|---|---|---|---|---|
| f | | | m | | | s | | |
| e | | | l | | | r | | |
| d | geänd. Bl. 12376 | 21.11.84 Neizel | k | | | q | | |
| c | geänd. Bl. ÄA 12023 | 10.7.84 / Stebler | i | | | p | | |
| b | geänd. Bl. ÄA 12023 | 16.5.84 / Stebler | h | | | o | | |
| a | | | g | | | n | | |

gez. 3.11.83 Stebler GWA

gepr. 15.12.83 Stebler normgepr.

Benennung wiring diagram TX-8D operation panel

SIfPI TX-8D BTFL

BTFL

HERMANN TRAUB GMBH & CO.
Maschinenfabrik
7313 Reichenbach / Fils

Sachnummer 646907

Blatt 8

Blattz. 10

tung und Mitteilung ihres Inhalts nicht gestattet, soweit nicht ausdrücklich zugestanden. Zuwiderhandlungen verpflichten zu Schadenersatz. Alle Rechte für den Fall der Patenterteilung oder Gebrauchsmuster-Eintragung vorbehalten

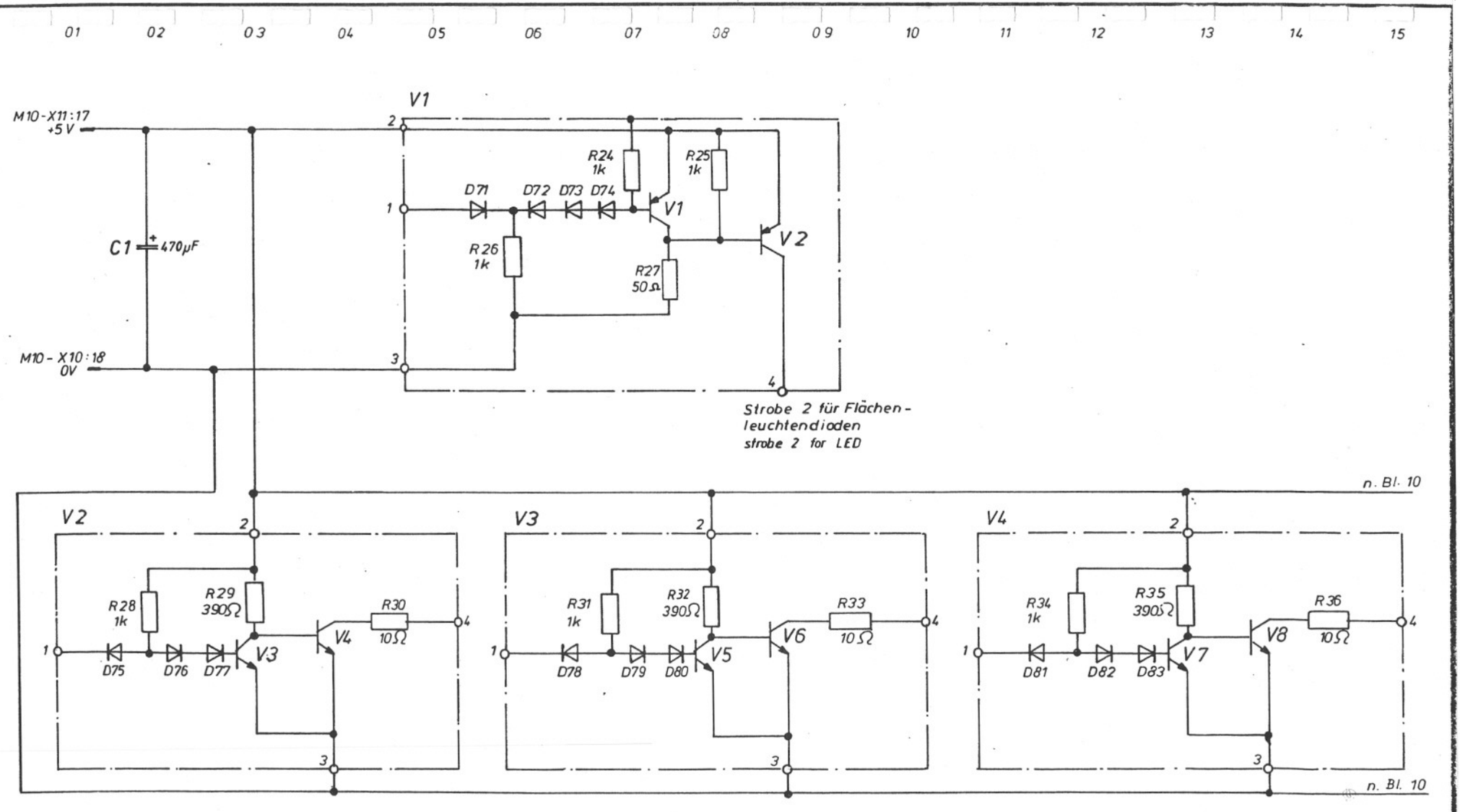


Innenschaltung- Verstärker schematic diagram amplifier

= BTFL

| Buchstabe | Änderung | Tag/Name | Buchstabe | Änderung | Tag/Name | Buchstabe | Änderung | Tag/Name |
|---|---|---|---|---|---|---|---|---|
| f | | | m | | | s | | |
| e | | | l | | | r | | |
| d | Änd. II-Kl. 12216 | 22.11.84 Nagel | k | | | q | | |
| c | Bl. 9 neu gezeichn. | Bl. AA 12123 10.3.84 Stoll | i | | | p | | |
| b | | | h | | | o | | |
| a | Bl. 1 Bl. AA 11732 | 21.12.83 Stoll | g | | | n | | |

gez. 9.7.84 Pheser GWA

gepr. 10.7.84 Sob normgepr.

Benennung wiring diagram TX-8D operation panel

SIfPI TX-8D BTFL

TRAUB HERMANN TRAUB GMBH & CO. Maschinenfabrik 7313 Reichenbach / Fils

Sachnummer 646 907

Blatt 9

Blattz. 10

Ersatz vom ... durch

Ersetzt vom

ten zu Schadensersatz. Alle Rechte für den Fall der Pat
erteilung oder Gebrauchsmuster-Eintragung vorbehal

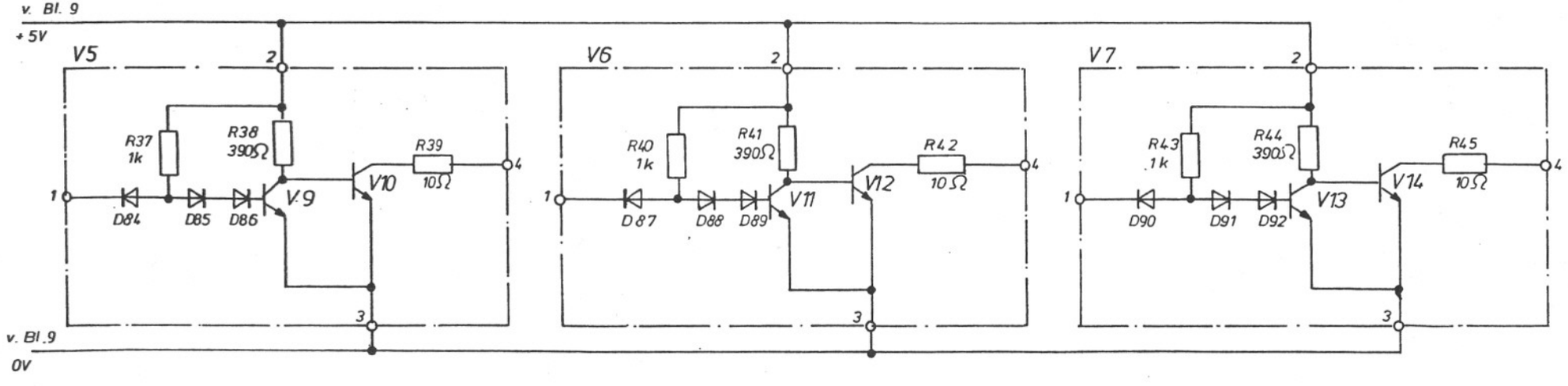


Innenschaltung- Verstärker schematic diagram amplifier

= BTFL

| | | | | | | | | | | | |
|---|---|---|---|---|---|---|---|---|---|---|---|
| f | | | m | | | s | | | gez. 9.7.84 | GWA | HERMANN TRAUB GMBH & CO. Maschinenfabrik 7313 Reichenbach / Fils |
| e | | | l | | | r | | | gepr. 10.7.84 | normgepr. | |
| d | Änd. W.Nr. 17376 22.11.84 | | k | | | q | | | Benennung wiring diagram TX-8D operation panel | | Sachnummer 646 907 |
| c | Bl. 10 neu gezeich. W. AA 12123 10.7.84 / Stickl | | i | | | p | | | SIfPI TX-8D BTFL | | Blatt 10 |
| b | | | h | | | o | | | | | Blattz. 10 |
| a | Sn 1 W. AA 11732 21.12.83 / Stickl | | g | | | n | | | | | |
| Buchstabe | Änderung | Tag/Name | Buchstabe | Änderung | Tag/Name | Buchstabe | Änderung | Tag/Name | | | |

Ersetzt durch vom

ausdrücklich zugestanden. Zuwiderhandlungen verpf
ten zu Schadenersatz. Alle Rechte für den Fall der Pat
erteilung oder Gebrauchsmuster-Eintragung vorbehalten

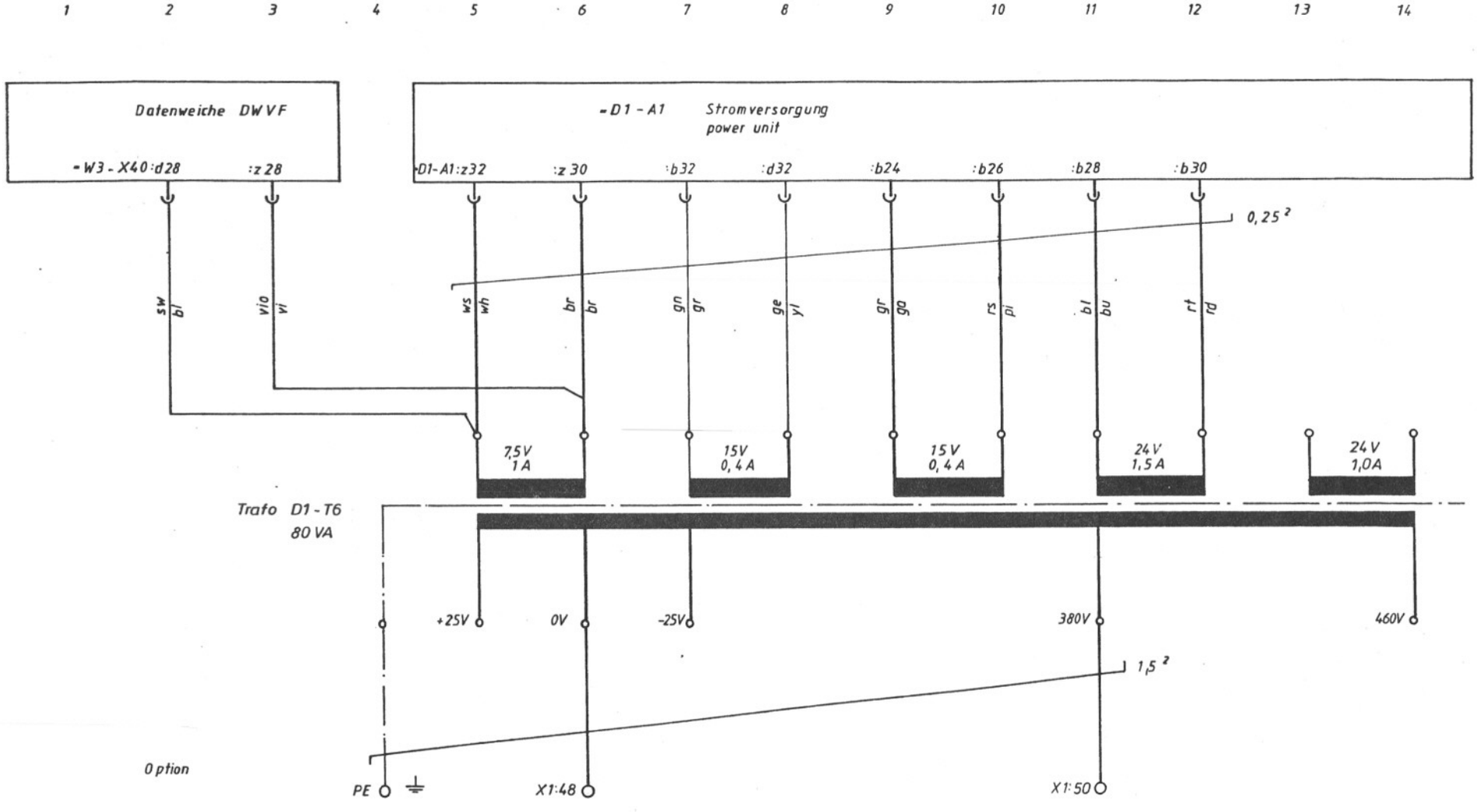


Stromversorgung Rack power unit rack

| | | | | | | | | |
|---|---|---|---|---|---|---|---|---|
| f | | | m | | | s | | |
| e | | | l | | | r | | |
| d | | | k | | | q | | |
| c | | | i | | | p | | |
| b | BI-3 grund 11376 22.11.84 Mgh | | h | | | o | | |
| a | St. 110 XA 12212 4.9.84 Röhm | | g | | | n | | |
| Buchstabe | Änderung | Tag/Name | Buchstabe | Änderung | Tag/Name | Buchstabe | Änderung | Tag/Name |

Ersetzt durch / vom

gez. 20.7.84 Schel — GWA
gepr. 3.9.84 Röhm — normgepr.

Benennung: SifPl Stromversorgung TX-8D Rack
wiring diagram power unit rack TX-8D

HERMANN TRAUB GMBH & CO.
Maschinenfabrik
7313 Reichenbach / Fils

Sachnummer: 646 921

Blatt 1
Blattz. 3

ausdrücklich zugestanden. Zuwiderhandlungen verp
ten zu Schadenersatz. Alle Rechte für den Fall der Patent-
erteilung oder Gebrauchsmuster-Eintragung vorbehalten

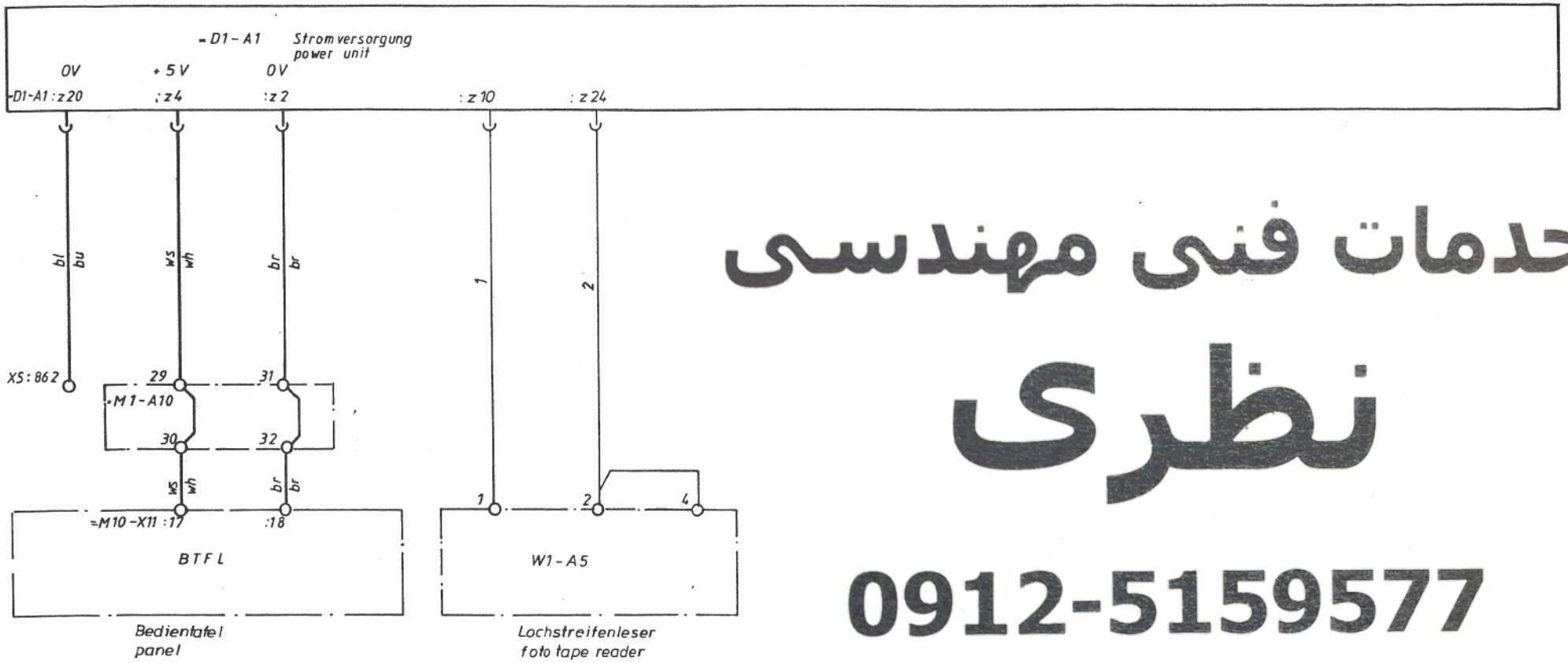


خدمات فنی مهندسی
نظری
0912-5159577

Stromversorgung Rack power unit rack

| | | | | | | | | |
|---|---|---|---|---|---|---|---|---|
| f | | | m | | | s | | |
| e | | | l | | | r | | |
| d | | | k | | | q | | |
| c | | | i | | | p | | |
| b | gezeichnet 11-81/9376 | 29.11.84 Nagel | h | | | o | | |
| a | Stückl. ÄR 122/19 | 4.9.84 Rölm | g | | | n | | |
| Buchstabe | Änderung | Tag/Name | Buchstabe | Änderung | Tag/Name | Buchstabe | Änderung | Tag/Name |

gez. 20.7.84 Schaes GWA
gepr. 3.9.84 Rölm normgepr.

Benennung SIfPI Stromversorgung TX-8D Rack
wiring diagram power unit rack TX-8D

HERMANN TRAUB GMBH & CO.
Maschinenfabrik
7313 Reichenbach / Fils

Sachnummer 646 921

Blatt 2
Blattz. 3

Ersetzt durch vom

ausdrücklich zugestanden. Zuwiderhandlungen verpflichten zu Schadenersatz. Alle Rechte für den Fall der Patenterteilung oder Gebrauchsmuster-Eintragung vorbehalten.

1 2 3 4 5 6 7 8 9 10 11 12 13 14 15

= D1 - A1 Stromversorgung
power unit

| 0 V | | 24 V | | + 12 V | | - 12 V | | + 5 V | |
|---|---|---|---|---|---|---|---|---|---|
| :z2 | = M1 - A10 : 31 / 2.3 | :z10 | = W1 - A5 / 2.5 | :z6 | | :z8 | | :z4 | = M1 - A10 : 29 / 2.2 |
| :b2 | | :b10 | | :b6 | | :b8 | | :b4 | |
| :d2 | = W1 - A10 : b32 / = K5 - 3.13 | :d10 | = W1 - A10 : d32 / = K5 - 3.12 | :d6 | = W1 - A10 : d30 / = K5 - 3.11 | :d8 | = W1 - A10 : b30 / = K5 - 3.10 | :d4 | |
| :z20 | = X5 : 862 | :z12 | = K5 - A1 - ZJ1 - 6 : 13 / = K - 4.12 | | | | | | |
| :b20 | = K5 - A1 - ZJ1 - 6 : 21 / = K5 - 4.12 | :b12 | | | | | | | |
| :d20 | = K5 - X10 : R / = K - 4.12 | :d12 | | | | | | | |
| :z22 | | :z14 | | | | | | | |
| :b22 | | :z16 | | | | | | | |
| :d22 | | :b16 | | | | | | | |
| :z24 | = W1 - A5 / 2.6 | :d16 | | | | | | | |
| :z26 | | | | | | | | | |
| :z28 | | | | | | | | | |

Pinbelegung Stromversorgungskarte pin basying power supply

| Buchstabe | Änderung | Tag / Name | Buchstabe | Änderung | Tag / Name | Buchstabe | Änderung | Tag / Name |
|---|---|---|---|---|---|---|---|---|
| f | | | m | | | s | | |
| e | | | l | | | r | | |
| d | | | k | | | q | | |
| c | | | j | | | p | | |
| b | gem. Ä.-Nr. 12376 | 22.11.84 Nagel | h | | | o | | |
| a | 34.12 XAA2219 | 4.9.84 Röhm | g | | | n | | |

gez. 30.8.84 Schreier GWA
gepr. 3.9.84 Röhm normgepr.

Benennung SIFPI Stromversorgung TX-8D Rack
wiring diagram power unit rack TX-8D

TRAUB HERMANN TRAUB GMBH & CO. Maschinenfabrik 7313 Reichenbach / Fils

Sachnummer 646 921 Blatt 3 Blattz. 3

Ersetzt durch vom

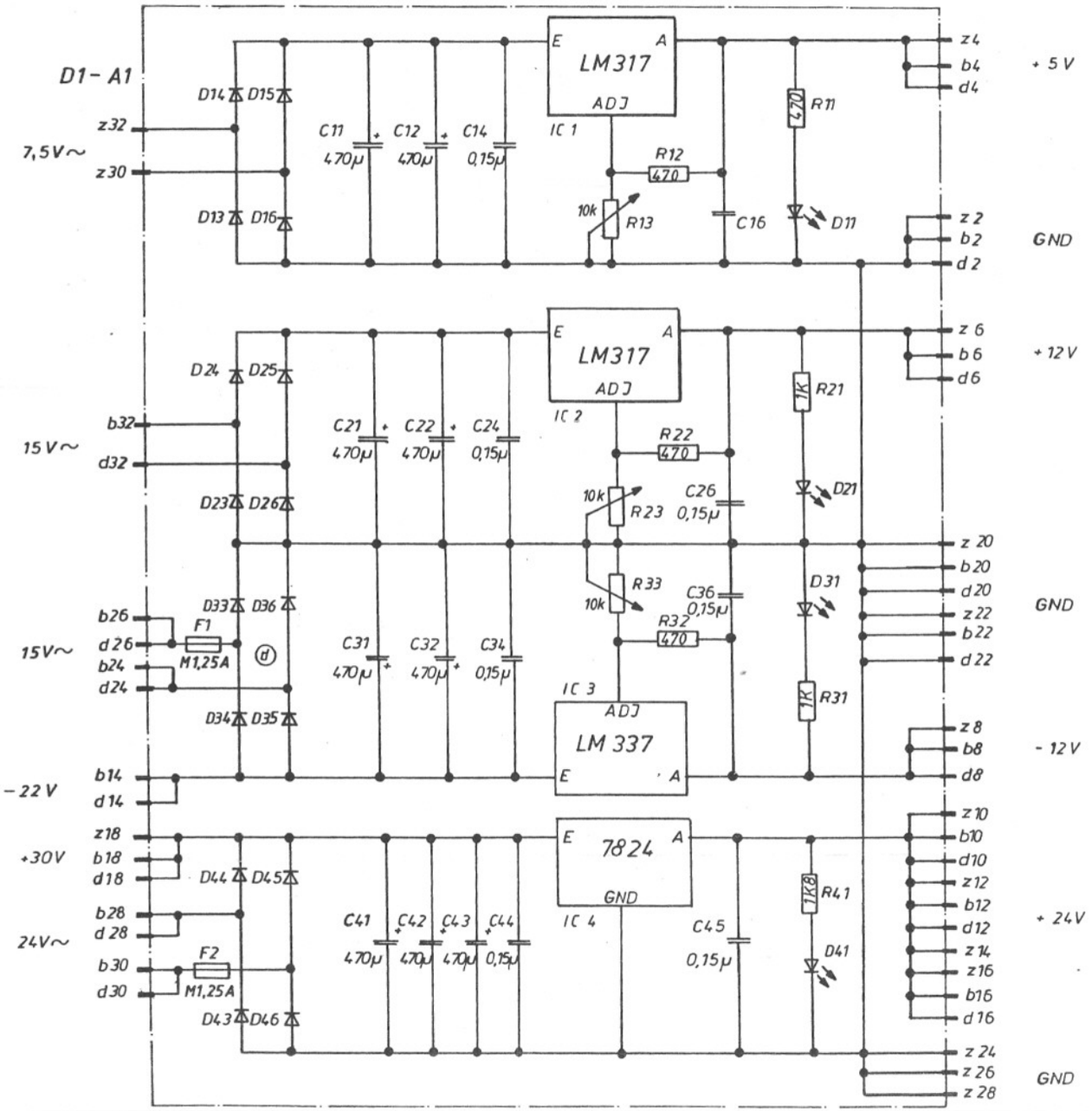


| Buchstabe | Änderung | Tag/Name | Buchstabe | Änderung | Tag/Name | Buchstabe | Änderung | Tag/Name |
|---|---|---|---|---|---|---|---|---|
| f | | | m | | | s | | |
| e | | | l | | | r | | |
| d | geänd. ÄX 12624 | 17.4.85 Röhm | k | | | q | | |
| c | geänd. II ÄX 12276 | 22.11.84 Nauh | i | | | p | | |
| b | geä. ÄX A 12110 | 29.6.84 Röhm | h | | | o | | |
| a | St 1U 11934 | 28.3.84 Röhm | g | | | n | | |

Ersetzt durch vom

gez. 28.3.84 Schauer GWA
gepr. 28.3.1984 Röhm normgepr.

Benennung SlfPl Print Stromvers
+24 I + 12 I - 12 I + 5V
wiring diagram print power unit

HERMANN TRAUB GMBH & CO
Maschinenfabrik
7313 Reichenbach / Fils

Sachnummer 646 911

Blatt 1
Blattz. 1

Ausführungen verpflichten zu Schadensersatz. Alle Rechte für den Fall der Patenterteilung oder Gebrauchsmuster-Eintragung vorbehalten.

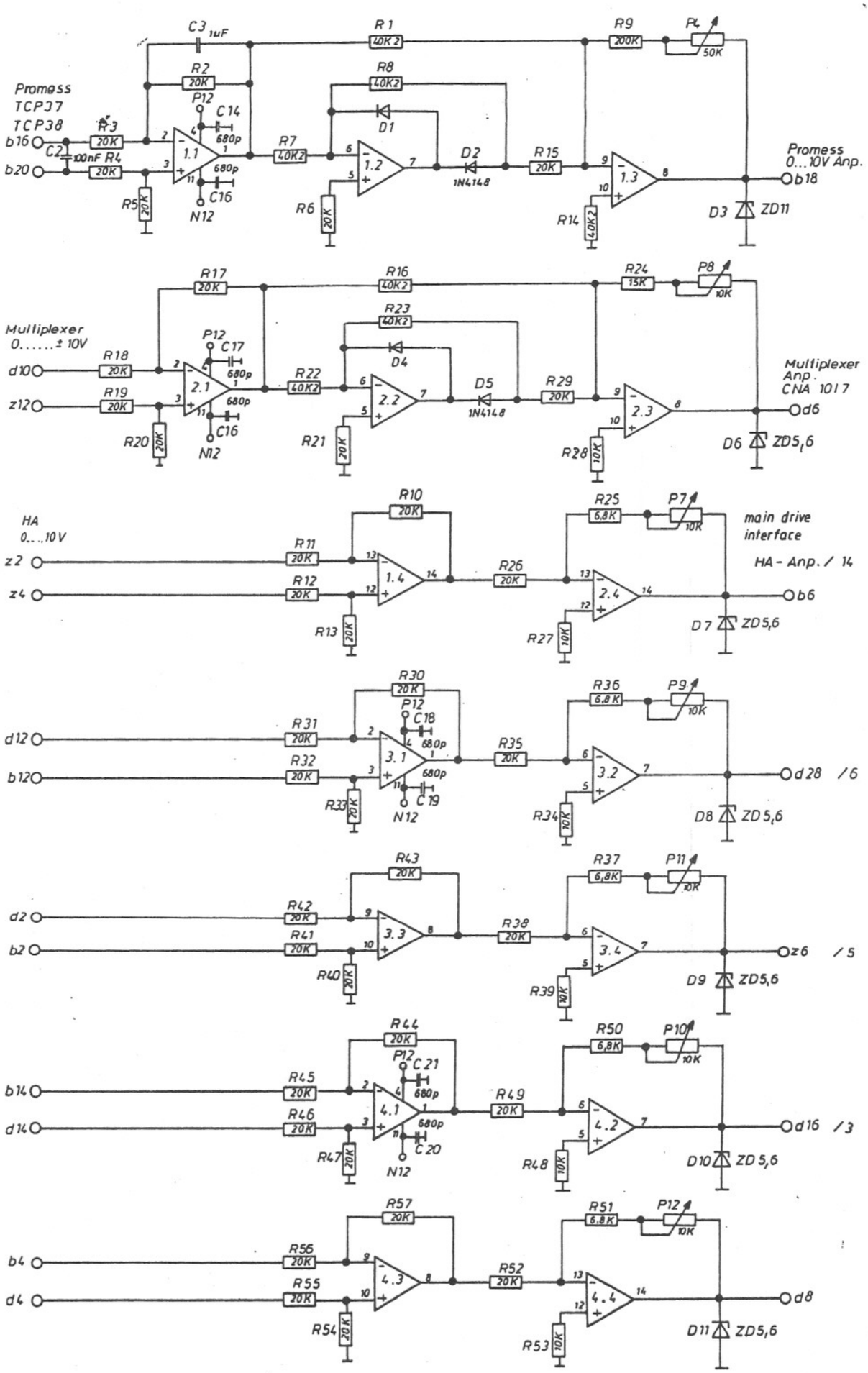


HERMANN TRAUB GMBH & CO.
Maschinenfabrik
7313 Reichenbach / Fils

TRAUB

Blatt 1
Blattz. 2

Sachnummer 646 912

gez. 30.3.84 Fuhr
GWA
gepr. Sork
normgepr.

Benennung wiring diagram print analog TX-8D
SIFPI Print Analog TX-8D

| Buchstabe | Änderung | Tag/Name |
|---|---|---|
| m | | |
| l | | |
| k | | |
| i | | |
| h | | |
| g | | |
| f | | |
| e | | |
| d | | |
| c | | |
| b | gezeichnet 22.11.84 Müller | |
| a | St. 1.21.A.A 21543 30.3.84 Sork | |

Ersetzt durch
Ersatz für

...ten zu Schadenersatz. Alle Rechte für den Fall der Erteilung oder Gebrauchsmuster-Eintragung vorbehalten.

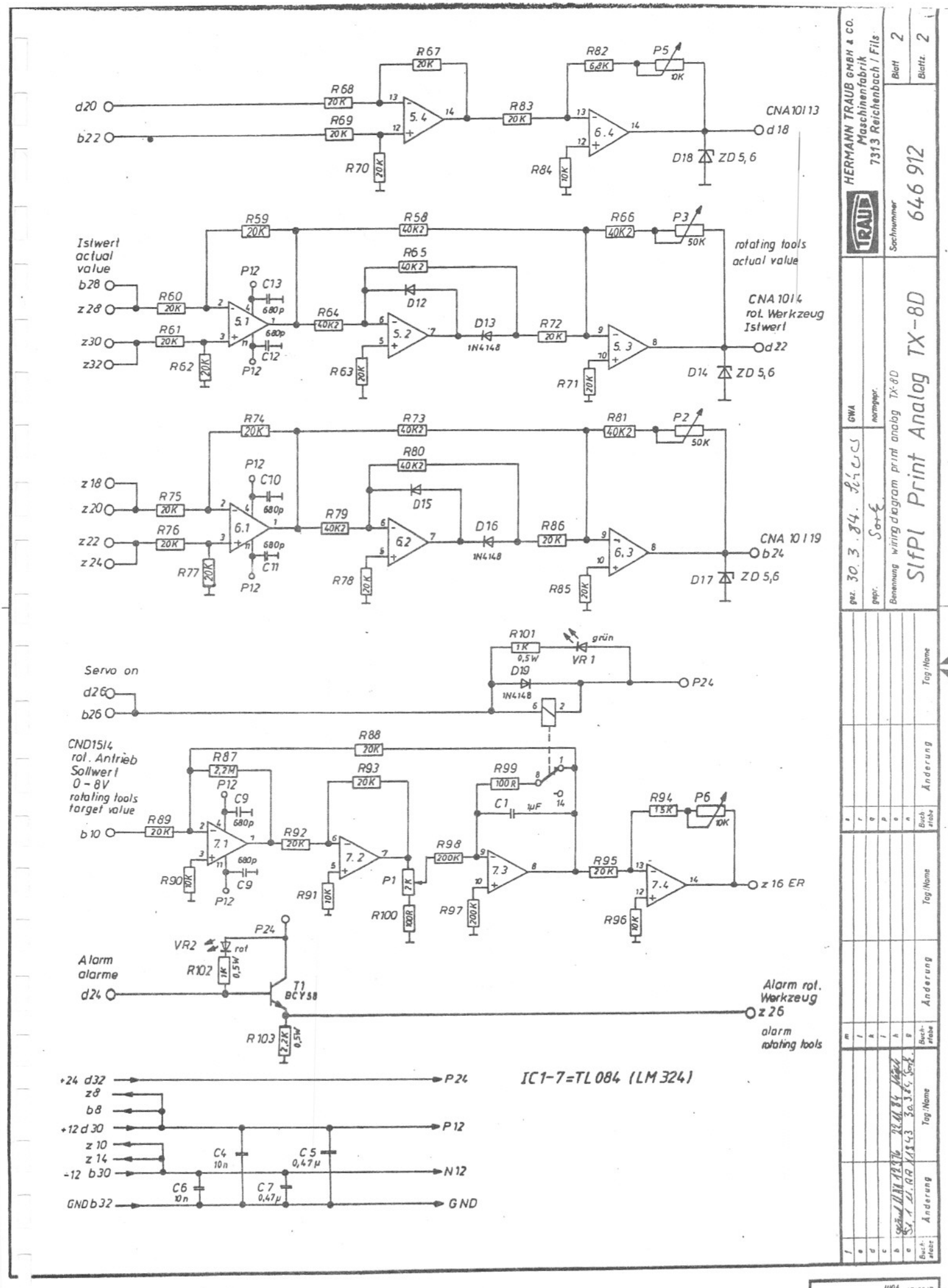


auszugsweise zugestanden. Zuwiderhandlungen verpflichten zu Schadenersatz. Alle Rechte für den Fall der Patenterteilung oder Gebrauchsmuster-Eintragung vorbehalten.

Ersetzt durch vom

... Weitergabe sowie Vervielfältigung dieser Unterlage, Verwertung und Mitteilung ihres Inhalts nicht gestattet, soweit nicht ausdrücklich zugestanden. Zuwiderhandlungen verpflichten zu Schadensersatz. Alle Rechte für den Fall der Patenterteilung oder Gebrauchsmuster-Eintragung vorbehalten.

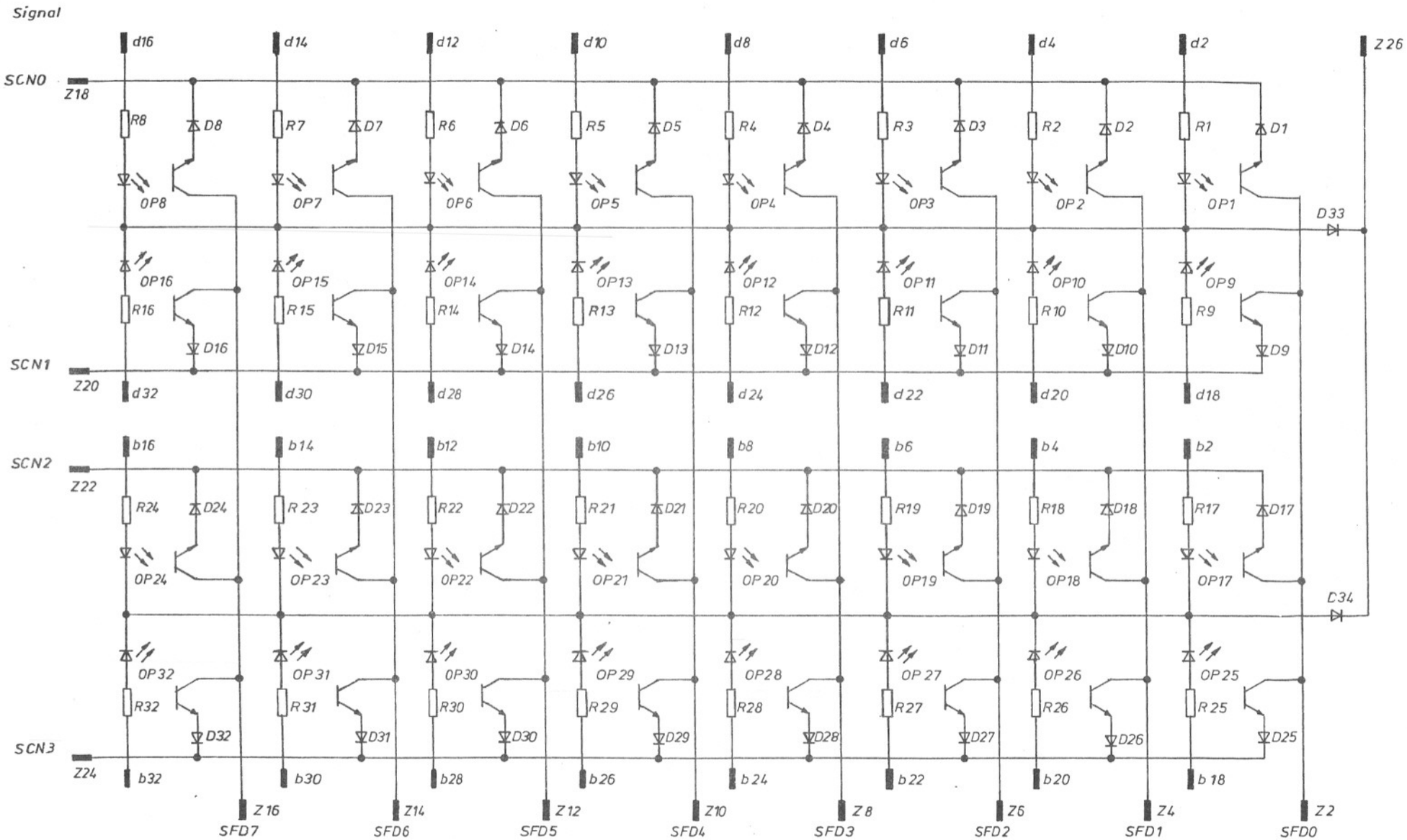


| Buchstabe | Änderung | Tag/Name | Buchstabe | Änderung | Tag/Name | Buchstabe | Änderung | Tag/Name |
|---|---|---|---|---|---|---|---|---|
| f | | | m | | | s | | |
| e | | | l | | | r | | |
| d | | | k | | | q | | |
| c | | | i | | | p | | |
| b | gränd 11.TA 12376 | 22.11.84 Vogel | h | | | o | | |
| a | SA.1.11.AA 12028 | 16.5.84 Sorke. | g | | | n | | |

Ersatz vom ___ durch ___ Ersetzt vom ___

gez. 11.5.84 Pa — GWA

gepr. 11.5.84 Sorke. — normgepr.

Benennung wiring diagram print matrix TX-8D

SIfPI Print Matrix TX-8D

HERMANN TRAUB GMBH & CO.
Maschinenfabrik
7313 Reichenbach / Fils

Sachnummer 646 909

Blatt 1

Blattz. 1

...ten zu Schadenersatz. Alle Rechte für den Fall der Pat...
...erteilung oder Gebrauchsmuster-Eintragung vorbehalten

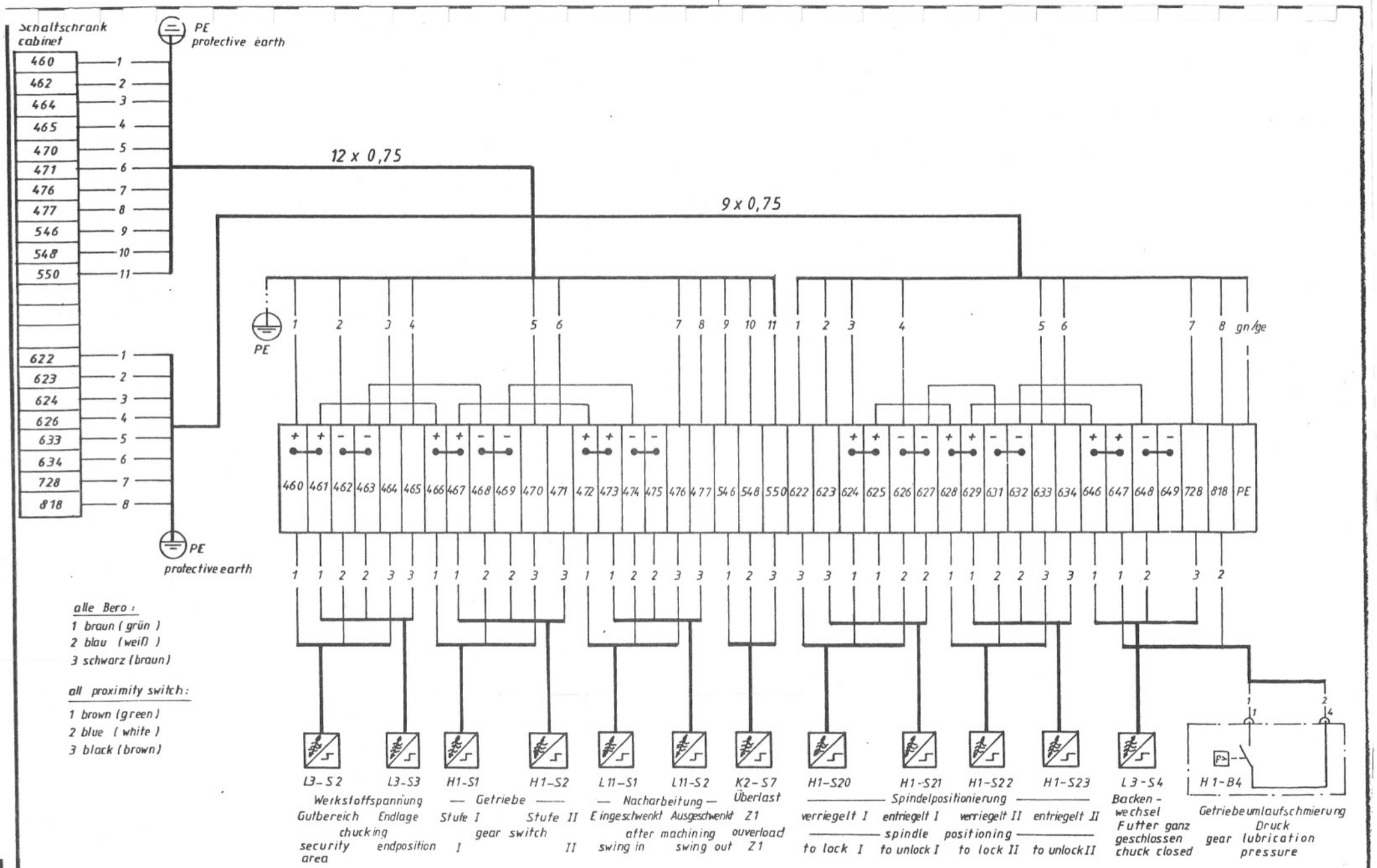


| | | | | | | | | |
|---|---|---|---|---|---|---|---|---|
| f | | | m | | | s | | |
| e | | | l | | | r | | |
| d | | | k | | | q | | |
| c | | | i | | | p | | |
| b | | | h | | | o | | |
| a | St 1 Ü AA-Nr 12 519 | 20.2.85 Rölm | g | | | n | | |
| Buchstabe | Änderung | Tag/Name | Buchstabe | Änderung | Tag/Name | Buchstabe | Änderung | Tag/Name |

Ersetzt durch vom

gez. 20. 2. 85 Schreier — GWA
gepr. 20.2.85 Rölm — normgepr.

Benennung terminal diagram TNS 42
KlemPl Z2 TX-8C

HERMANN TRAUB GMBH & CO.
Maschinenfabrik
7313 Reichenbach / Fils

Sachnummer 646 834
Blatt 1
Blattz. 1

ten zu Schadenersatz. Alle Rechte für den Fall der Pat
erteilung oder Gebrauchsmuster-Eintragung vorbehal

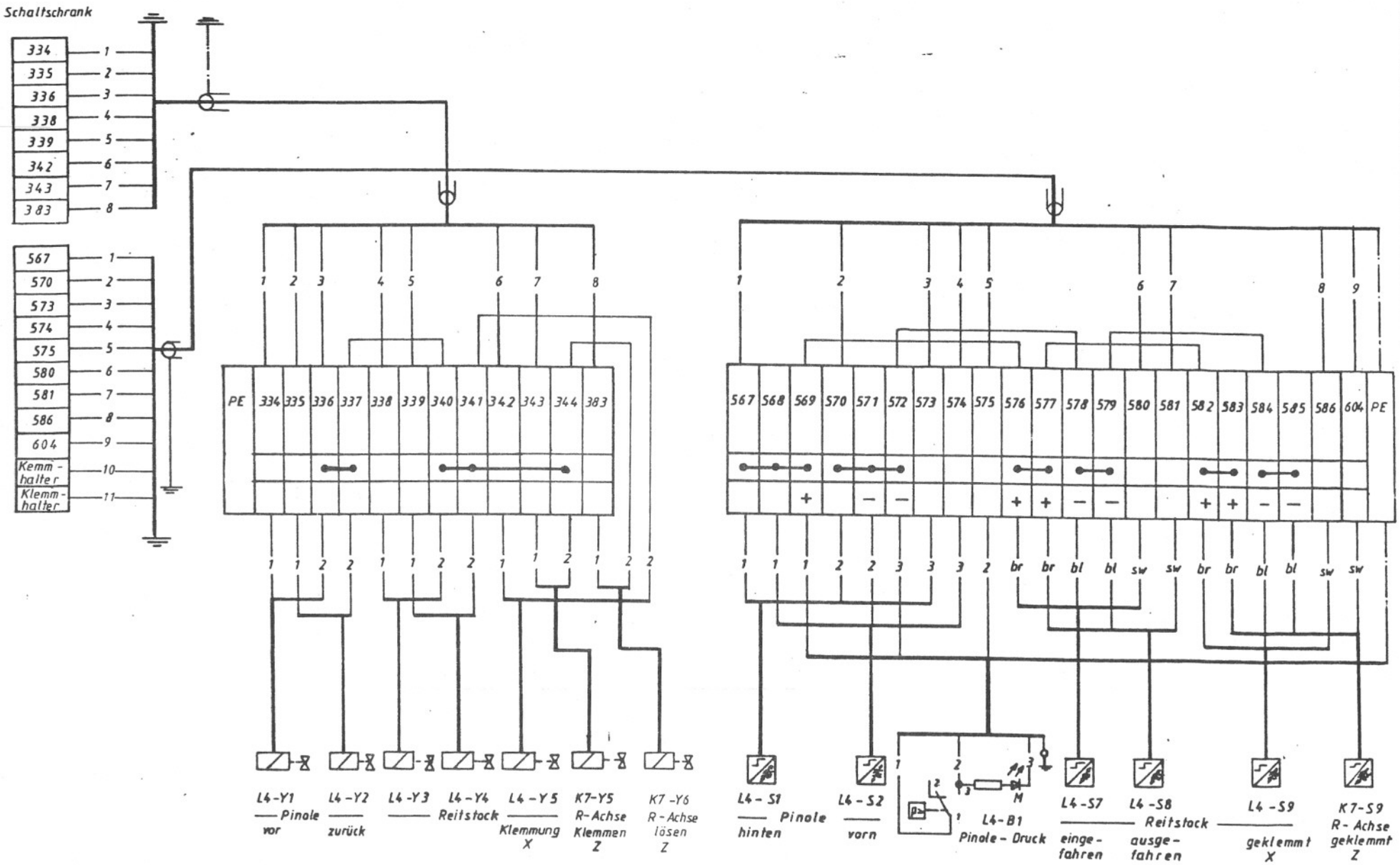


| Buchstabe | Änderung | Tag Name |
|---|---|---|
| c | geä. L4 KA-N4 12728 | 13.6.85 |
| b | geä. L4 KA-N4 12624 | 17.4.85 |
| a | St 1 Bf KA-N4 12459 | 16.1.85 |

Ersetzt durch / vom

| | | |
|---|---|---|
| gez. 16.1.85 Schoes | GWA | HERMANN TRAUB GMBH & CO. Maschinenfabrik 7313 Reichenbach / Fils |
| gepr. 16.1.85 Rolm | normgepr. | |
| Benennung: KlemPl Z4 TX-8D TNS42 | Sachnummer: 646 828 | Blatt 1 / Blattz. 1 |

ausschließlich zugestanden. Zuwiderhandlungen verpflichten zu Schadenersatz. Alle Rechte für den Fall der Patenterteilung oder Gebrauchsmuster-Eintragung vorbehalten.

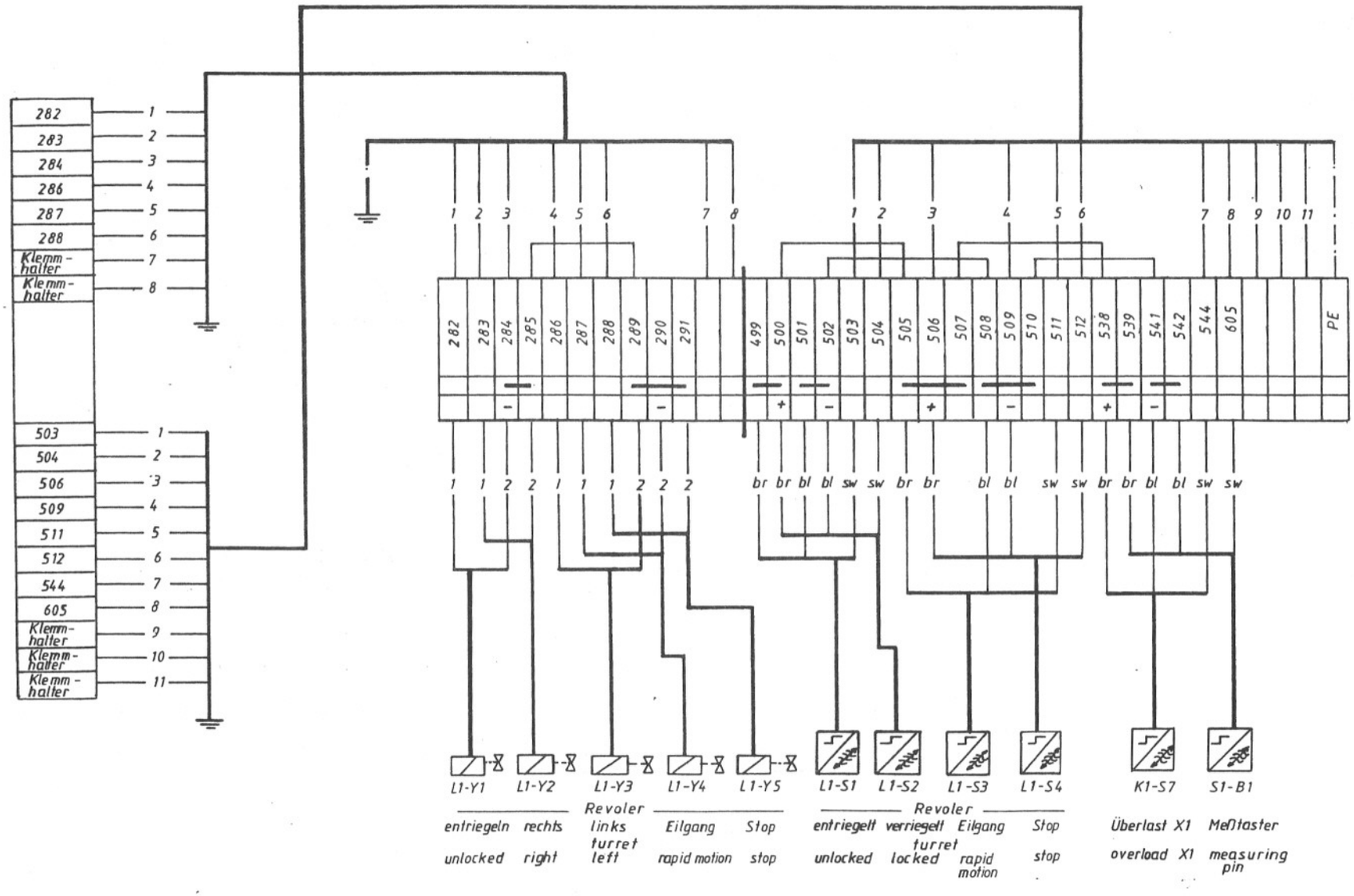


| Buchstabe | Änderung | Tag/Name | Buchstabe | Änderung | Tag/Name | Buchstabe | Änderung | Tag/Name |
|---|---|---|---|---|---|---|---|---|
| f | | | m | | | s | | |
| e | | | l | | | r | | |
| d | | | k | | | q | | |
| c | | | i | | | p | | |
| b | | | h | | | o | | |
| a | SL 14 TA 12464 | 17.1.85 Rölm | g | | | n | | |

Ersetzt durch vom

gez. 13. 9. 84 Hrsd — GWA

gepr. 16.1.85 Rölm — normgepr.

Benennung: KlemPl Z5 TNS42/60

HERMANN TRAUB GMBH & CO
Maschinenfabrik
7313 Reichenbach / Fils

Sachnummer: 649 610

Blatt 1

Blattz. 1

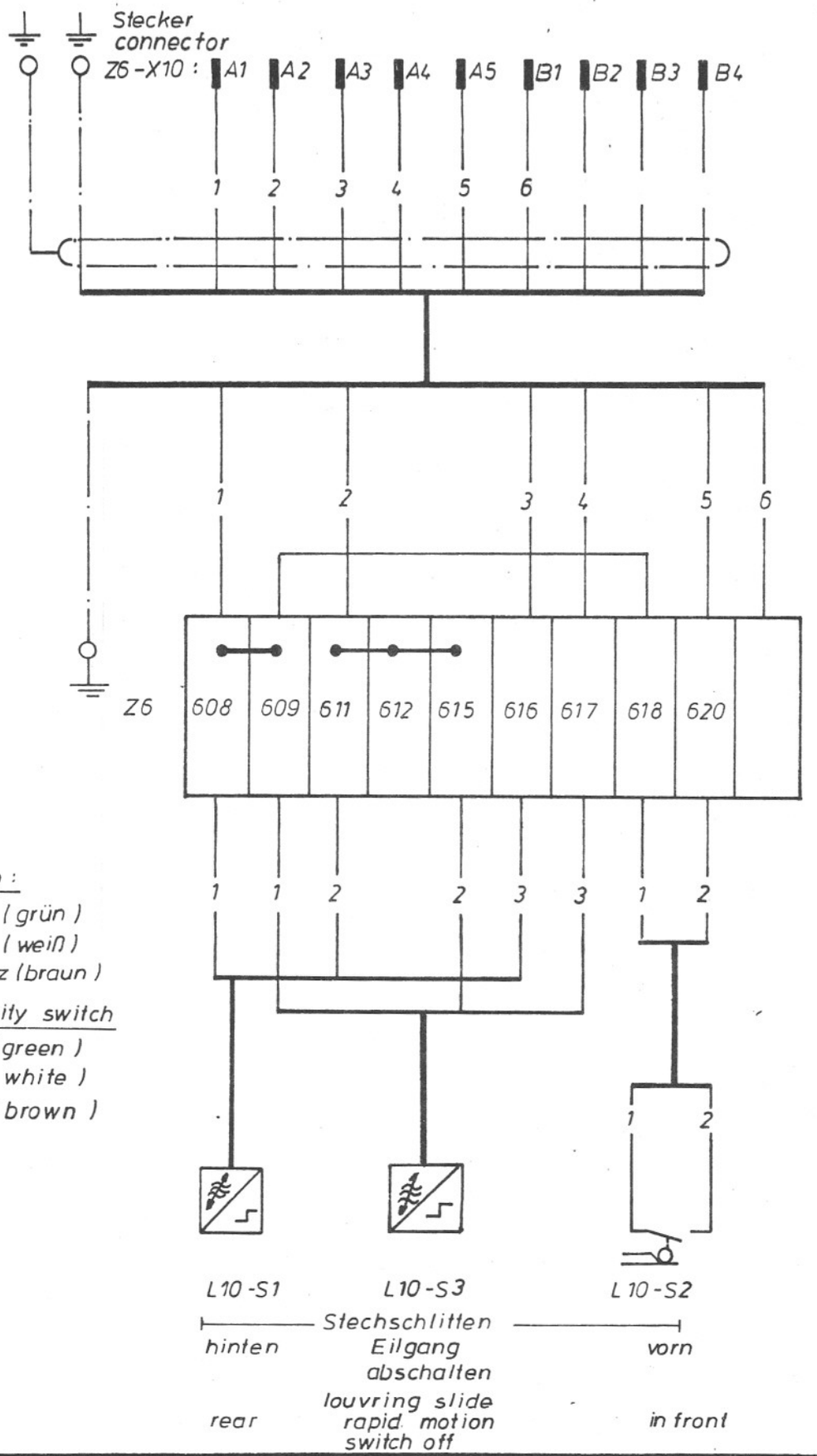


Alle Bero :

1 braun ( grün )
2 blau ( weiß )
3 schwarz (braun )

all proximity switch

1 brown ( green )
2 blue ( white )
3 black ( brown )

| | | | | |
|---|---|---|---|---|
| gez. | 18.4.84 Schwes | GWA | | HERMANN TRAUB, Maschinenfabrik |
| gepr. | Nägele | norm gepr. | | TRAUB 7313 Reichenbach / Fils |
| Benennung | terminal diagram TX-8D TNS 30 | | Sachnummer | Blatt 1 |
| | Klempl 76 TX-8D TNS30 | | 646 192 | Blattz. 1 |

ersetzt durch vom
ersetzt für 646 192 vom 20.1.84

| | | | |
|---|---|---|---|
| a | neu gez. u. geänd. | RH | 17.9.82 |
| b | geänd. | H.A. | 12.5.06 |
| c | | | 8.2.85 |
| d | | | 9.4.84 |
| e | | | |

Weitergabe sowie Vervielfältigung dieser Unterlage, Verwertung und Mitteilung ihres Inhalts nicht gestattet, soweit nicht ausdrücklich zugestanden. Zuwiderhandlungen verpflichten zu Schadenersatz. Alle Rechte für den Fall der Patenterteilung oder Gebrauchsmuster-Eintragung vorbehalten.

Ordnungs-Nr.

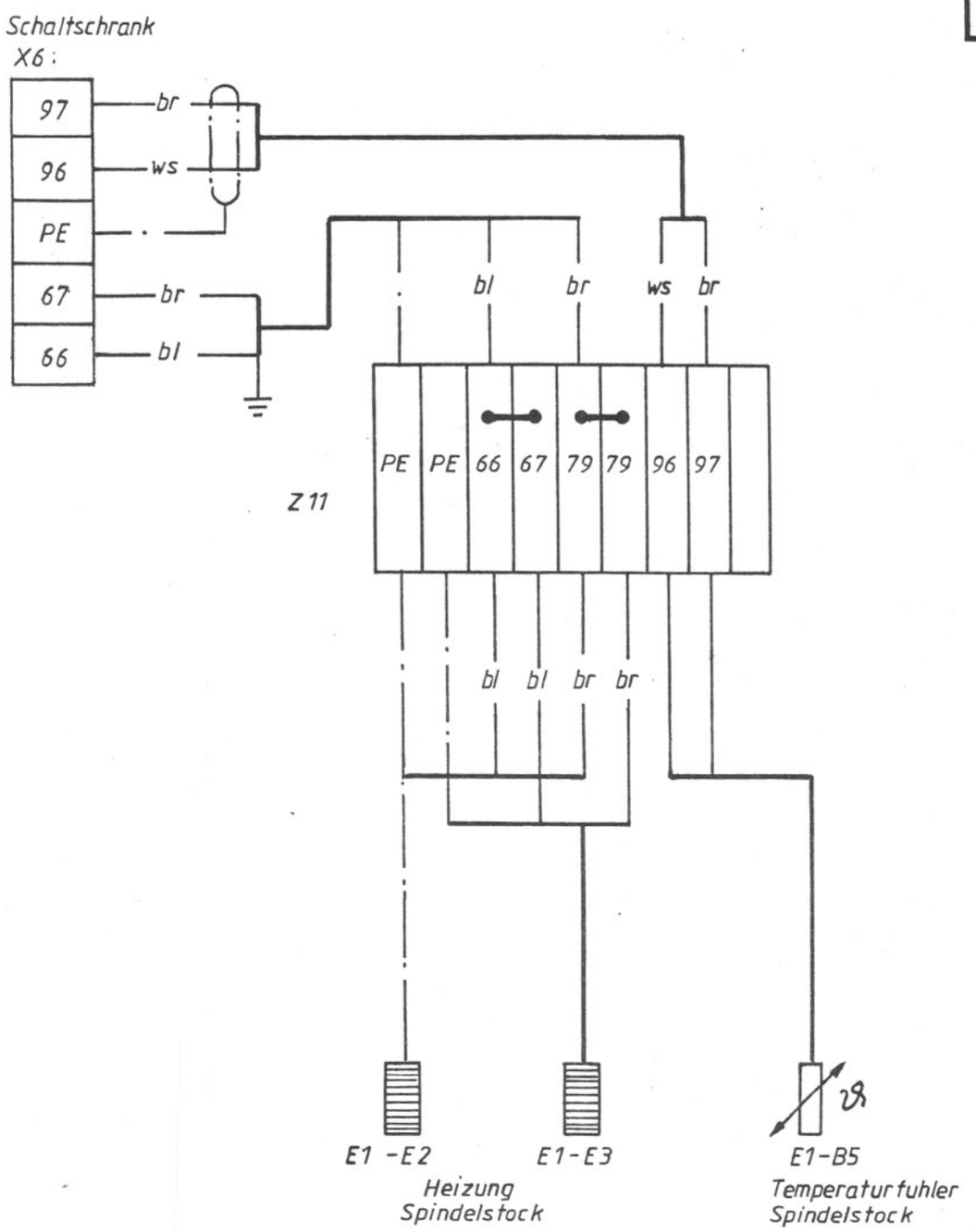


Maße ohne Toleranzangabe nach DIN 7168 mittel

| 0,5-6 | über 6-30 | über 30-120 | über 120-400 | über 400-1000 |
|---|---|---|---|---|
| ± 0,1 | ± 0,2 | ± 0,3 | ± 0,5 | ± 0,8 |

einsatzgehärtet, eingehärtet, gehärtet HRC ± 2 Eht mm

Unbemaßte Kanten 0,2 x 45° gebrochen, unbemaßte Radien mm
Ausführung von Bohrungen, Fasen, Rundungen. Frei- u. Einstichen nach HTN 0020
Erläuterungen zu Oberflächen und Rauheitsmaßen siehe HTN 0030

Andere Rauheitsmaße sind über den Oberflächenzeichen als Ra-Wert angegeben.
Ausgangsmaß für Bearbeitung

glatte Fläche Ra 12,5 ≈ Rt 50
Ra 3,2 ≈ Rt 16
Ra 0,8 ≈ Rt 4
Ra 0,2 ≈ Rt 1,25
Prüfmaß

| Passung | Abmaß | Buchstabe | Änderung | Tag / Name |
|---|---|---|---|---|
| | | f | | |
| | | e | | |
| | | d | | |
| | | c | | |
| | | b | | |
| | | a | Status 1/~~neu gez. u. geänd.~~ lt. ÄA/~~FM~~-Nr. 12624 | 17.4.85 Röhm |

Ersatz für vom
Ersetzt durch vom
gez. 15.4.85 Pa
gepr. Röhm
GWA
gesehen
Normgepr.

Maßstab im Original | Werkstoff | Rohteil Sach-Nr.

HERMANN TRAUB GMBH & CO.
Maschinenfabrik
7313 Reichenbach I Fils

Benennung: Klem Pl 711 TX-8D TNS

Sachnummer: 646 838

Blatt 1
Blattz. 1

ausdrücklich zugestanden. Zuwiderhandlungen ve ...ch
ten zu Schadenersatz. Alle Rechte für den Fall der Patent-
erteilung oder Gebrauchsmuster-Eintragung vorbehalten

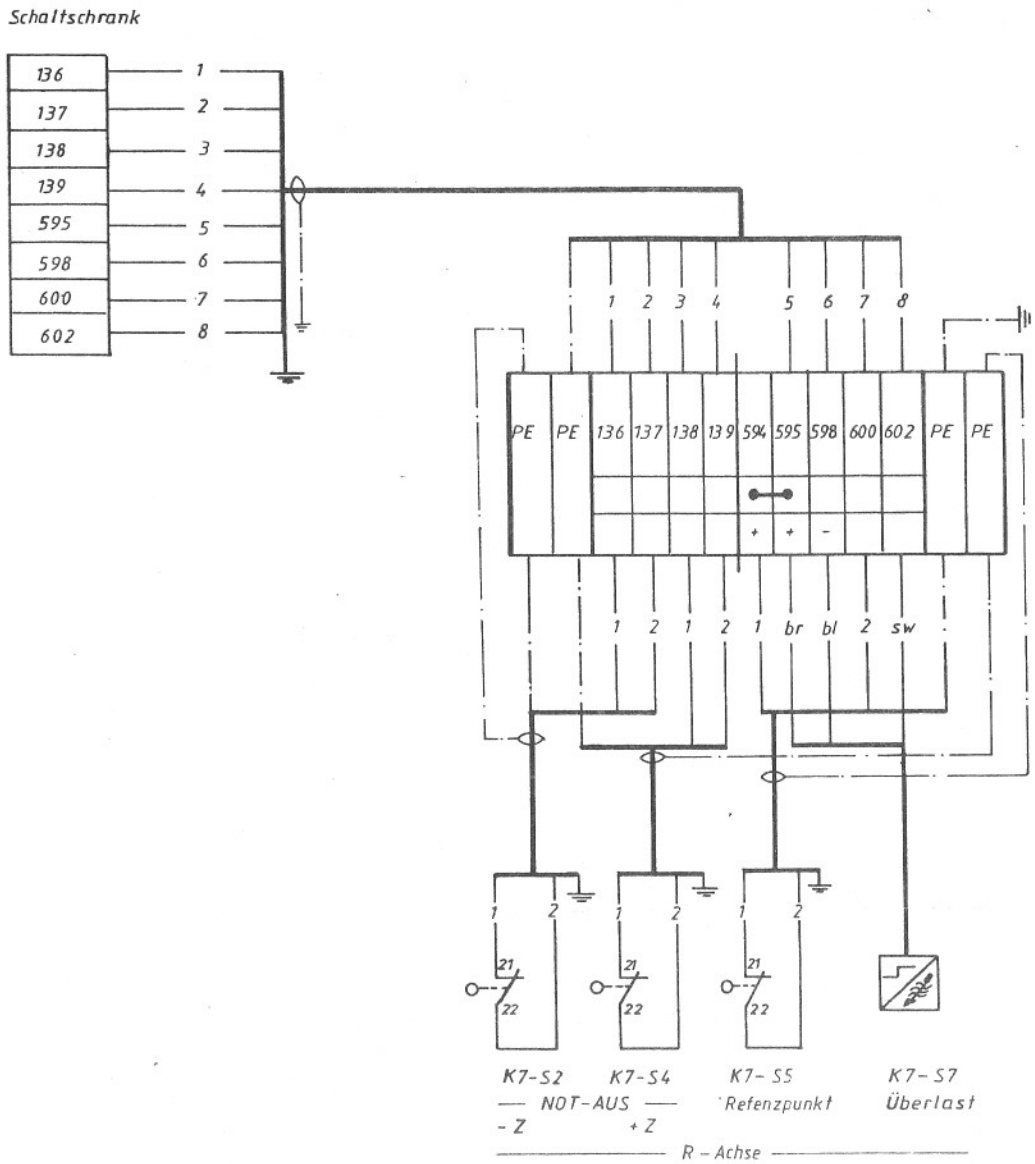


| | | | | | | | | |
|---|---|---|---|---|---|---|---|---|
| f | | | m | | | s | | |
| e | | | l | | | r | | |
| d | | | k | | | q | | |
| c | | | i | | | p | | |
| b | | | h | | | o | | |
| a | 8.1 Lt. AA 12612 29.3.85 Rolm | | g | | | n | | |
| Buchstabe | Änderung | Tag Name | Buchstabe | Änderung | Tag Name | Buchstabe | Änderung | Tag Name |

Ersetzt durch vom

gez. 29.3.85 Schwarz
gepr. 29.3.85 Rolm
GWA
normgepr.

Benennung
KlemPl Z14 TX-8D TNS42

HERMANN TRAUB GMBH & CO.
Maschinenfabrik
7313 Reichenbach / Fils

Sachnummer
646 837

Blatt 1
Blattz 1

tung und Mitteilung ihres Inhalts nicht gestattet, soweit ausdrücklich zugestanden. Zuwiderhandlungen verpflichten zu Schadenersatz. Alle Rechte für den Fall der Patenterteilung oder Gebrauchsmuster-Eintragung vorbehalten.

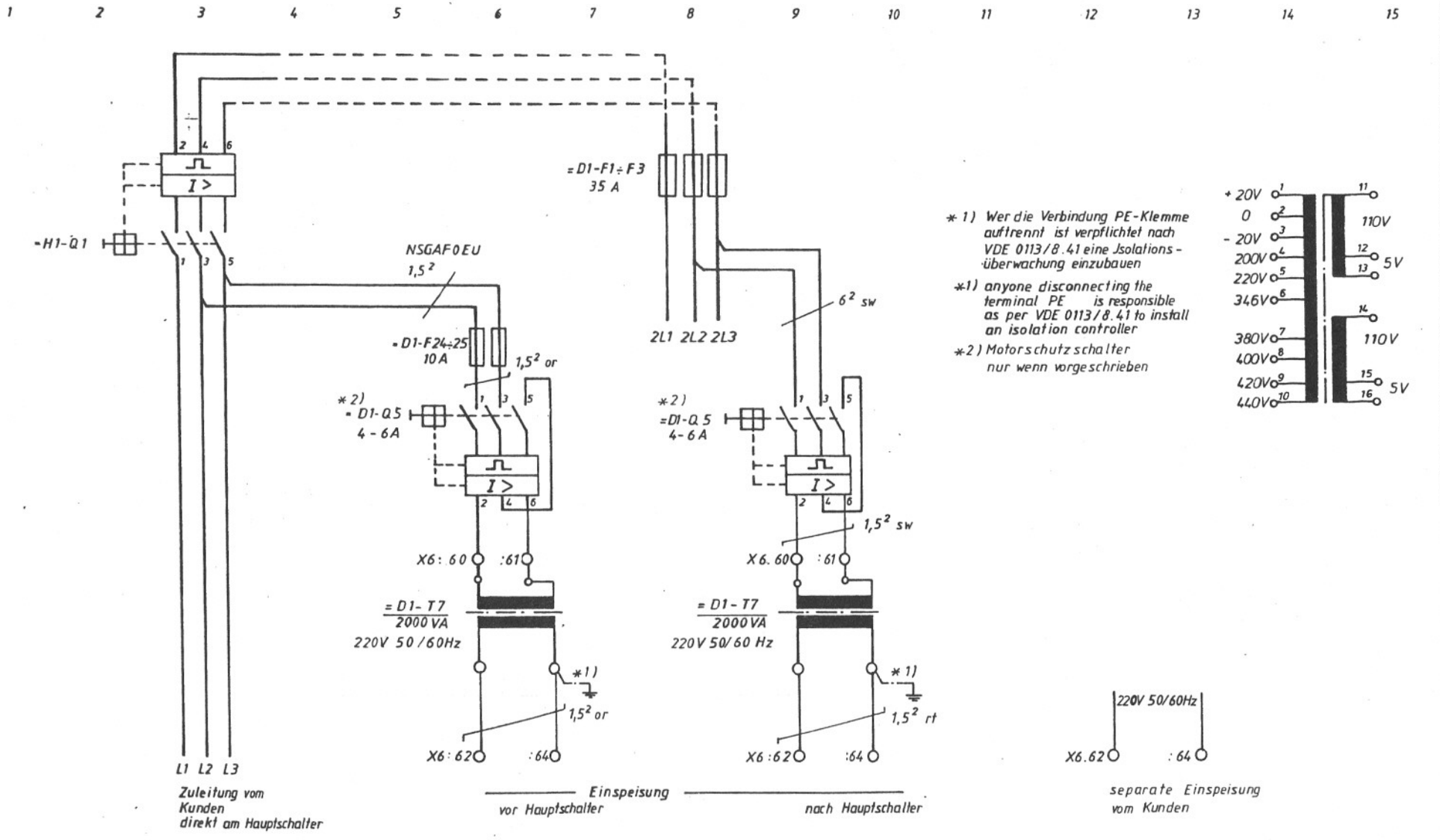


*1) Wer die Verbindung PE-Klemme auftrennt ist verpflichtet nach VDE 0113/8.41 eine Isolations-überwachung einzubauen

*1) anyone disconnecting the terminal PE is responsible as per VDE 0113/8.41 to install an isolation controller

*2) Motorschutzschalter nur wenn vorgeschrieben

Temperiereinrichtung

| Buchstabe | Änderung | Tag/Name | Buchstabe | Änderung | Tag/Name | Buchstabe | Änderung | Tag/Name |
|---|---|---|---|---|---|---|---|---|
| f | | | m | | | s | | |
| e | | | l | | | r | | |
| d | | | k | | | q | | |
| c | | | i | | | p | | |
| b | | | h | | | o | | |
| a | SHÄ ÄA 12600 | 26.3.85 Rö | g | | | n | | |

Ersatz für / Ersatzt vom / durch / Erweitert vom

gez. 26.3.85 Schoes GWA

gepr. 26.3.85 Röhm normgepr.

Benennung: SlfPl TX-8D Oelheizung

HERMANN TRAUB GMBH & CO. Maschinenfabrik 7313 Reichenbach / Fils

Sachnummer: 646 836

Blatt 1 / Blattz. 3

Weitergabe und Vervielfältigung dieser Unterlage nicht gestattet, soweit nicht ausdrücklich zugestanden. Zuwiderhandlungen verpflichten zu Schadenersatz. Alle Rechte für den Fall der Patenterteilung oder Gebrauchsmuster-Eintragung vorbehalten

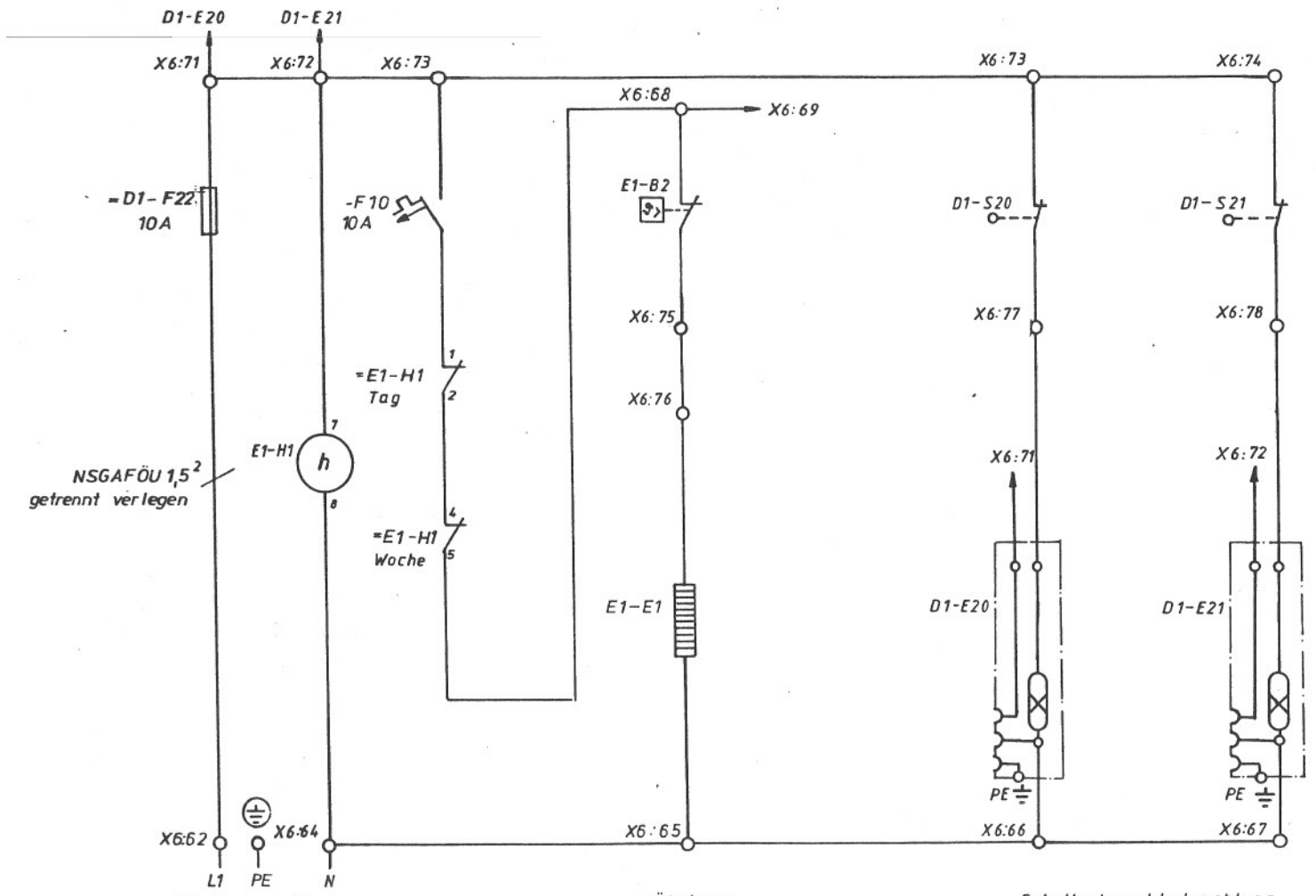


Alle nicht bezeichneten Leitungen orange 1,5²

| Buchstabe | Änderung | Tag/Name | Buchstabe | Änderung | Tag/Name | Buchstabe | Änderung | Tag/Name |
|---|---|---|---|---|---|---|---|---|
| f | | | m | | | s | | |
| e | | | l | | | r | | |
| d | | | k | | | q | | |
| c | | | i | | | p | | |
| b | | | h | | | o | | |
| a | ST 7 2 AA 12600 | 26.3.85 Röhm | g | | | n | | |

Ersetzt durch vom

gez. 22.3.85 Röhm — GWA

gepr. 22.3.85 Röhm — normgepr.

Benennung: SIfPl Oelheizung TX-8D

HERMANN TRAUB GMBH & CO.
Maschinenfabrik
7313 Reichenbach / Fils

Sachnummer: 646 836

Blatt 2

Blattz. 3

ten zu Schadenersatz. Alle Rechte für den Fall der P... 1t-
erteilung oder Gebrauchsmuster-Eintragung vorbehalten

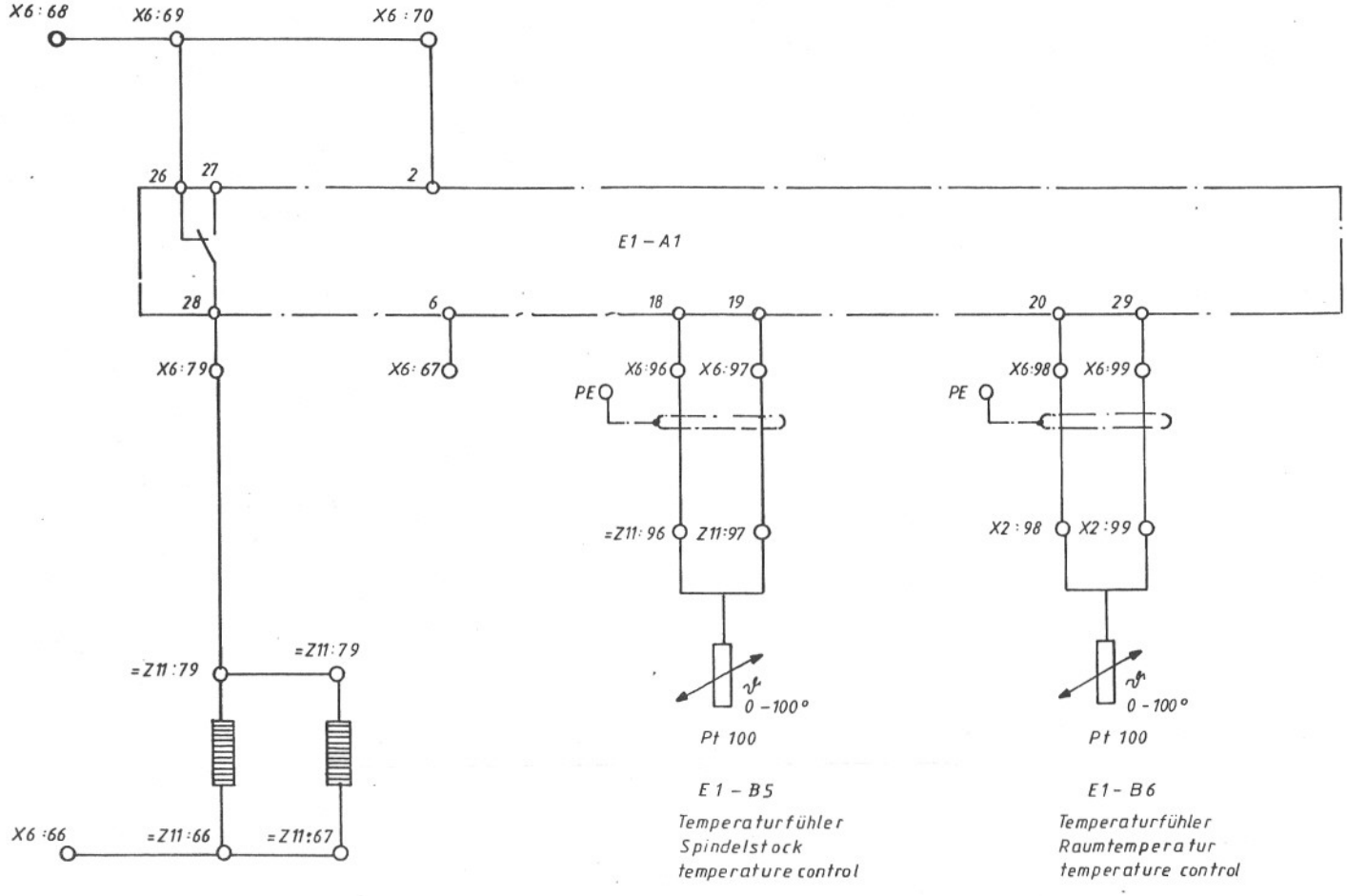


Temperiereinrichtung

| | | | | | | | | | | | | | | |
|---|---|---|---|---|---|---|---|---|---|---|---|---|---|---|
| f | | | m | | | s | | | gez. 26.3.85 | GWA | TRAUB | HERMANN TRAUB GMBH & CO Maschinenfabrik 7313 Reichenbach / Fils | | |
| e | | | l | | | r | | | gepr. 26.3.85 | normgepr. | | | | |
| d | | | k | | | q | | | Benennung | | | Sachnummer | Blatt 3 | |
| c | | | i | | | p | | | SIfPI TX-8D Oelheizung | | | 646 836 | Blattz. 3 | |
| b | | | h | | | o | | | | | | | | |
| a | Sl 1 Rl. AA 12600 | 26.3.85 | g | | | n | | | | | | | | |
| Buchstabe | Änderung | Tag/Name | Buchstabe | Änderung | Tag/Name | Buchstabe | Änderung | Tag/Name | | | | | | |

Ersetzt durch vom

ausdrücklich zugestanden. Zuwiderhandlungen verpf- ten zu Schadenersatz. Alle Rechte für den Fall der Pa- tenterteilung oder Gebrauchsmuster-Eintragung vorbehalten.

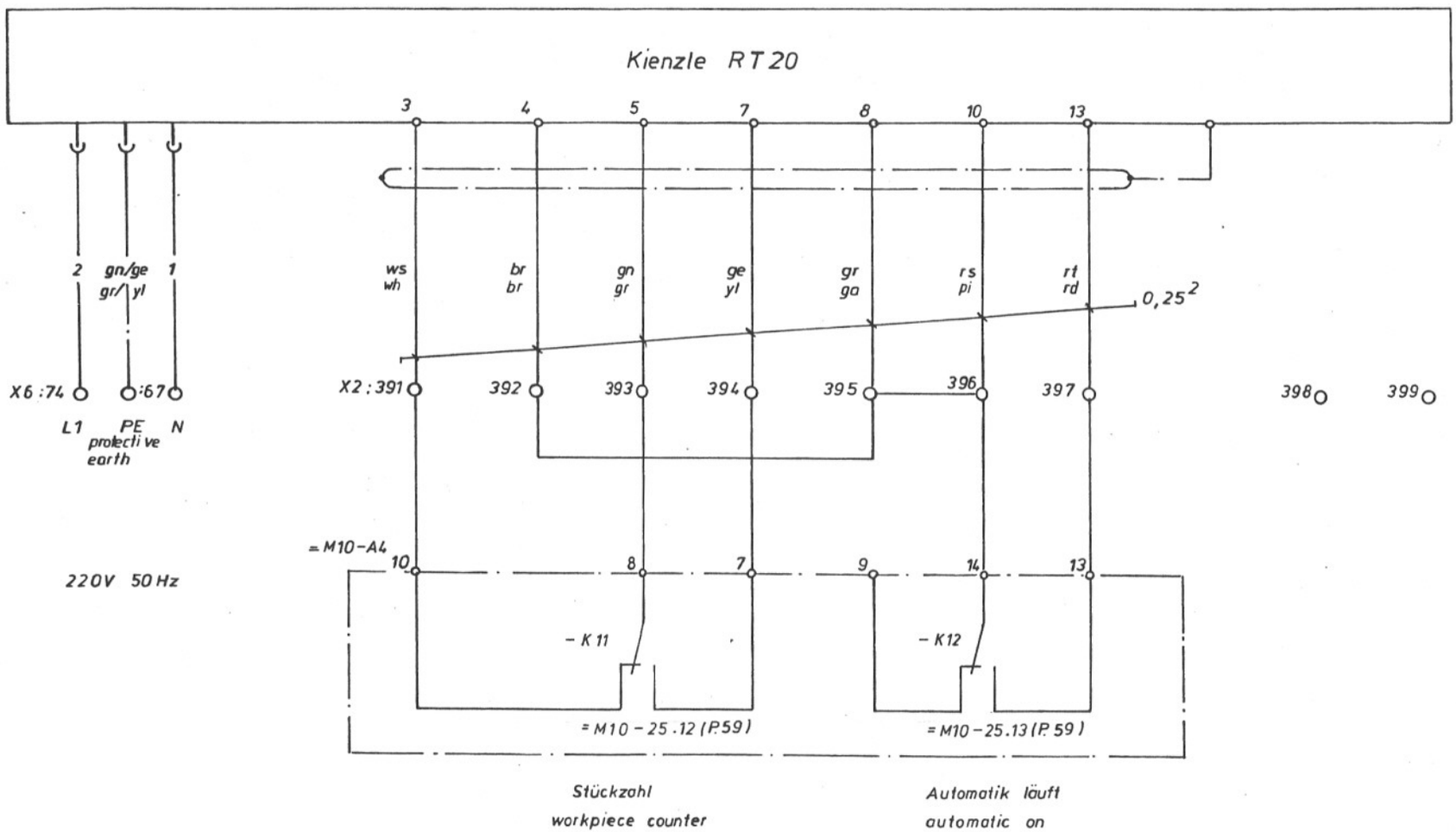


Zeitschreiber time recorder

| Buchstabe | Änderung | Tag/Name | Buchstabe | Änderung | Tag/Name | Buchstabe | Änderung | Tag/Name |
|---|---|---|---|---|---|---|---|---|
| f | | | m | | | s | | |
| e | | | l | | | r | | |
| d | | | k | | | q | | |
| c | geänd. U.Nr. 12502 | 8.2.85 Voigt | i | | | p | | |
| b | geänd. U.Nr. 12376 | 22.11.84 Voigt | h | | | o | | |
| a | St.1 Zt. AA Nr. 12205 | 28.8.84 Rölm | g | | | n | | |

gez. 27.8.84 Pa — GWA

gepr. 28.8.84 Rölm — normgepr.

Benennung wiring diagram time recorder
SltPl Zeitschreiber
TN TX-8D RT20

HERMANN TRAUB GMBH & CO
Maschinenfabrik
7313 Reichenbach / Fils

Sachnummer 646 637

Blatt 1

Blattz. 1

Ersetzt vom ... durch

ausdrücklich zugestanden. Zuwiderhandlungen verpf-
ten zu Schadenersatz. Alle Rechte für den Fall der Pa-
erteilung oder Gebrauchsmuster-Eintragung vorbehalten

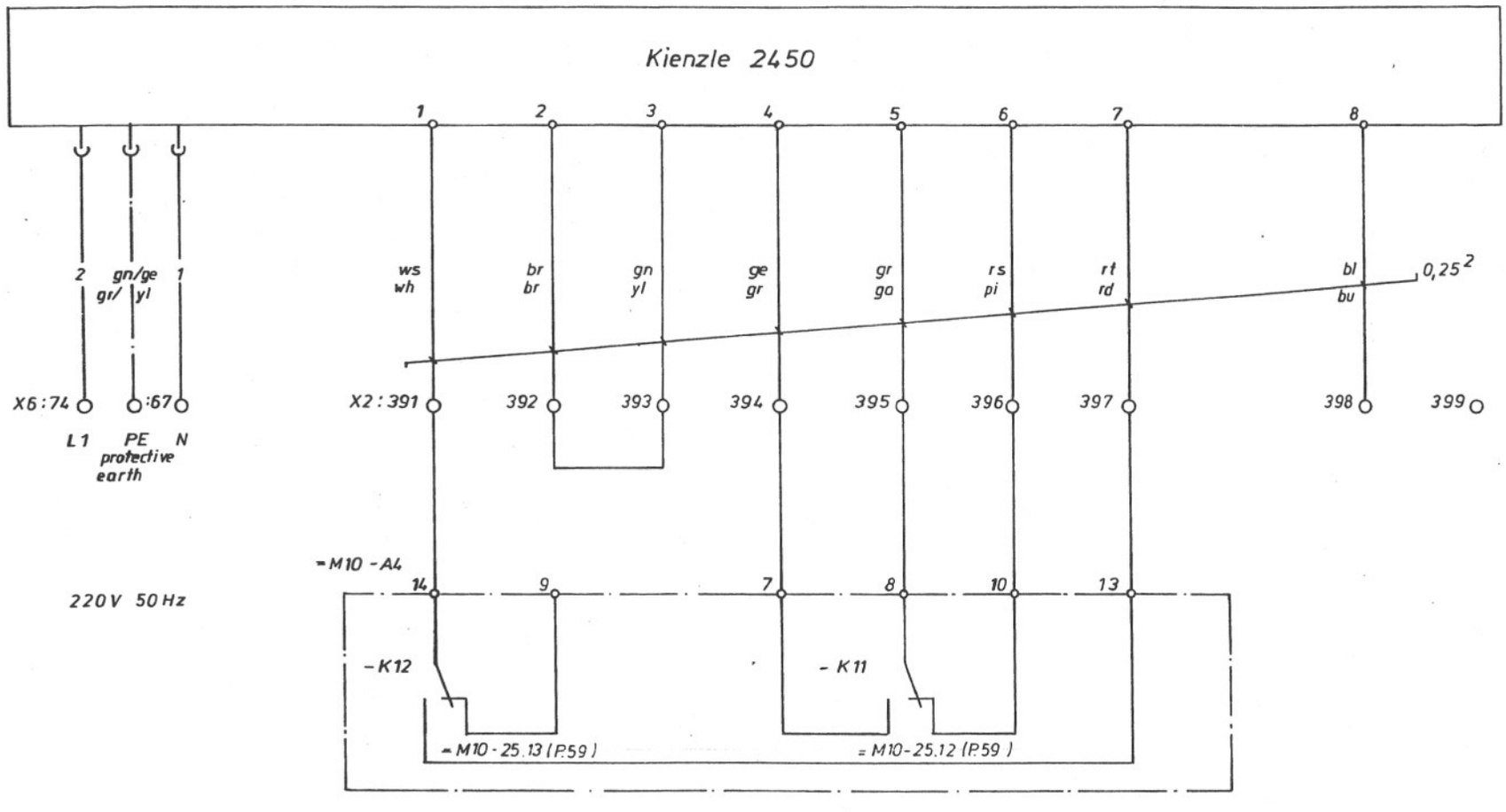


Zeitschreiber time recorder

| | | | | | | | | |
|---|---|---|---|---|---|---|---|---|
| f | | | m | | | s | | |
| e | | | l | | | r | | |
| d | | | k | | | q | | |
| c | geänd. U.-Nr. 10506 | 9.2.95 Nöpel | i | | | p | | |
| b | geänd. U.-Nr. 12376 | 22.11.84 Nöpel | h | | | o | | |
| a | St. Rel. Ä-Nr. 12205 | 28.8.84 Röhm | g | | | n | | |
| Buchstabe | Änderung | Tag/Name | Buchstabe | Änderung | Tag/Name | Buchstabe | Änderung | Tag/Name |

gez. 28.8.84 Pa — GWA
gepr. 28.8.84 Röhm — normgepr.
Benennung wiring diagram time recorder
SltPl Zeitschreiber
TN TX-8D 2450

HERMANN TRAUB GMBH & CO.
Maschinenfabrik
7313 Reichenbach / Fils

Sachnummer 646 638
Blatt 1
Blattz. 1

Ersetzt vom ... durch vom

...ten zu Schadenersatz. Alle Rechte für den Fall der Pa... erteilung oder Gebrauchsmuster-Eintragung vorbehalten

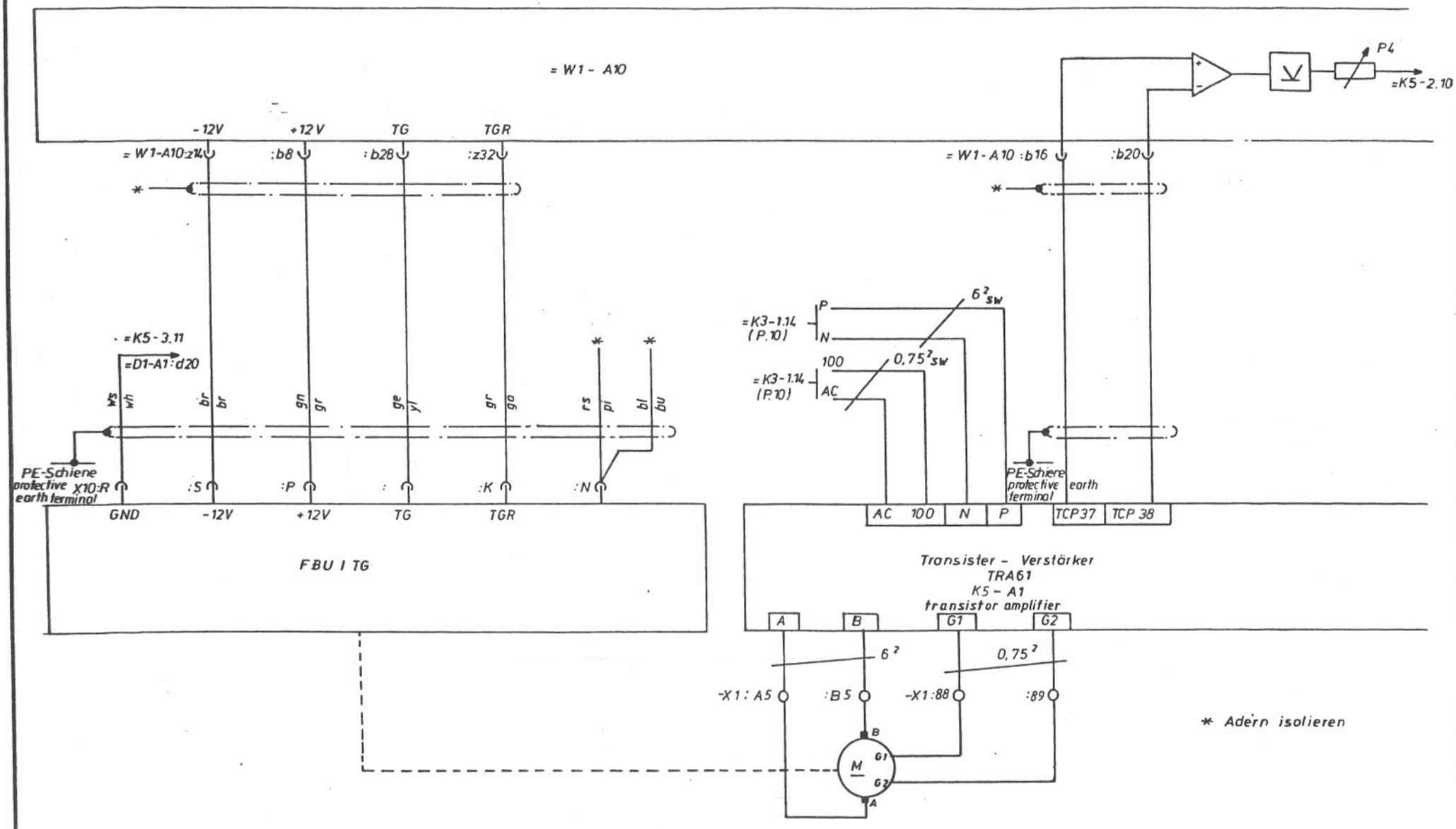


Rotierender Antrieb ( rotating tools )

=K5 - 1

| | | | | | | | | | | | |
|---|---|---|---|---|---|---|---|---|---|---|---|
| f | | | m | | | s | | | gez 15.3.85 | GWA | HERMANN TRAUB GMBH & CO. Maschinenfabrik 7313 Reichenbach / Fils |
| e | | | l | | | r | | | gepr. Rolum | normgepr. | |
| d | | | k | | | q | | | Benennung wiring diagramm rotating tools TN TX-8D | Sachnummer 646 083 | Blatt 1 |
| c | | | i | | | p | | | SIfPI RA TN TX-8D | | Blattz. 3 |
| b | | | h | | | o | | | | | |
| a | St. 1 CH ZANr 12.612 | 29.3.85 Rolum | g | | | n | | | | | |
| Buchstabe | Änderung | Tag/Name | Buchstabe | Änderung | Tag/Name | Buchstabe | Änderung | Tag/Name | | | |

Ersetzt durch vom

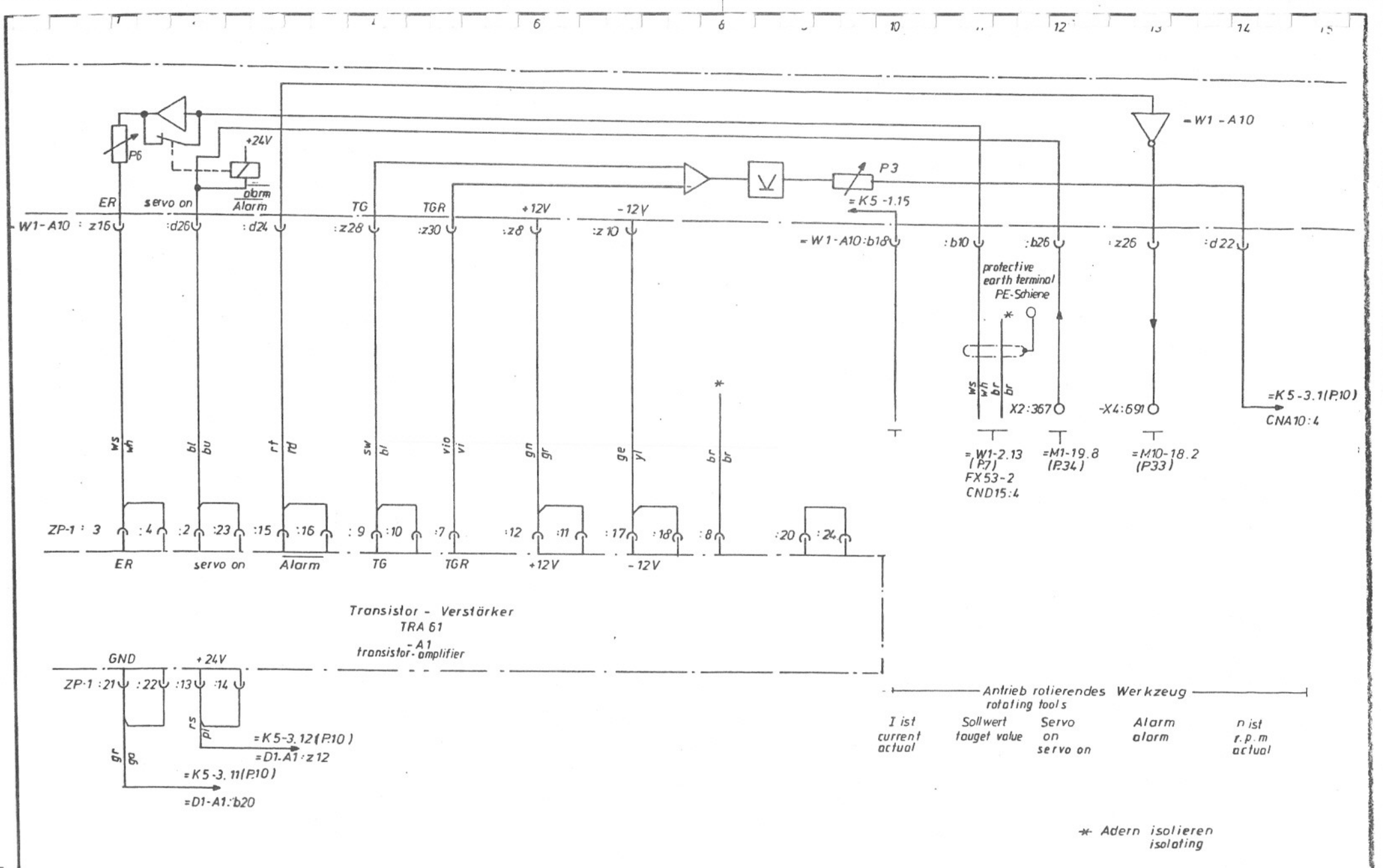


Rotierender Antrieb (rotating tools)

= K5 - 2

| Buchstabe | Änderung | Tag/Name | Buchstabe | Änderung | Tag/Name | Buchstabe | Änderung | Tag/Name |
|---|---|---|---|---|---|---|---|---|
| f | | | m | | | s | | |
| e | | | l | | | r | | |
| d | | | k | | | q | | |
| c | | | i | | | p | | |
| b | | | h | | | o | | |
| a | Stfl RA 1262 | 29.3.85 Röhm | g | | | n | | |

gez. 15. 3. 85 GWA
gepr. Röhm normgepr.

Benennung wiring diagram rotating tools TN TX-8D

SlfPl RA TN TX 8D

HERMANN TRAUB GMBH & CO.
Maschinenfabrik
7313 Reichenbach / Fils

Sachnummer 646 083

Blatt 2
Blattz. 3

Ersetzt durch vom

erteilung oder Gebrauchsmuster-Eintragung vorbehal

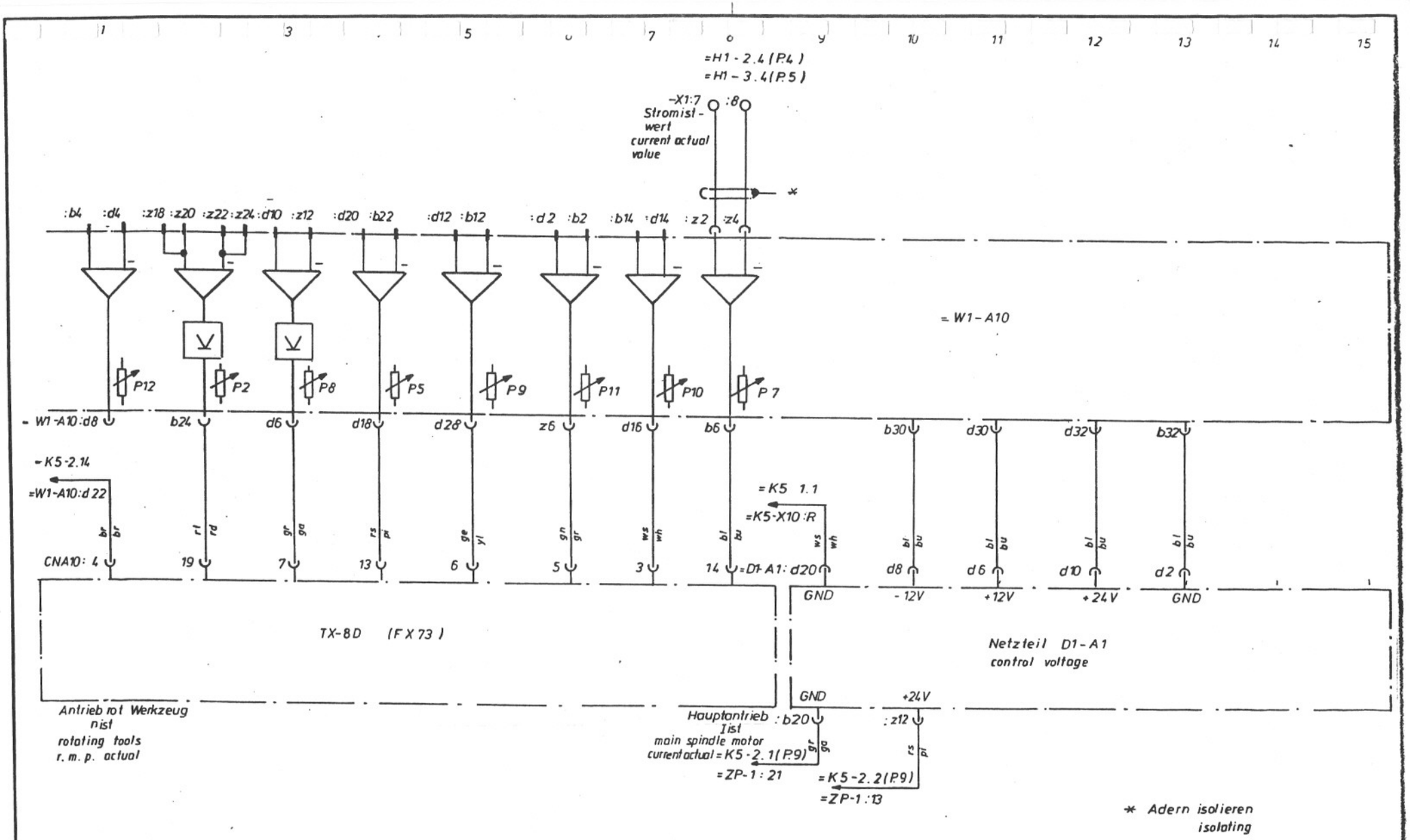


Rotierender Antrieb (rotating tools)

= K5-3

| | | | | | | | | | | | |
|---|---|---|---|---|---|---|---|---|---|---|---|
| f | | | m | | | s | | | gez. 15.3.85 | GWA | HERMANN TRAUB GMBH & CO. Maschinenfabrik 7313 Reichenbach / Fils |
| e | | | l | | | r | | | gepr. Röhm | normgepr. | |
| d | | | k | | | q | | | Benennung wiring diagram rotating tools TN TX-8D | | Sachnummer 646 083 |
| c | | | i | | | p | | | SIfPI RA TN TX-8D | | Blatt 3 |
| b | | | h | | | o | | | | | Blattz. 3 |
| a | SIfPI RA-Nr 12612 | 29.3.85 Röhm | g | | | n | | | | | |
| Buchstabe | Änderung | Tag/Name | Buchstabe | Änderung | Tag/Name | Buchstabe | Änderung | Tag/Name | | | |

Ersetzt durch vom

ten zu Schadenersatz. Alle Rechte für den Fall der Pa t-
erteilung oder Gebrauchsmuster-Eintragung vorbehalten.

Weitergabe sowie Vervielfältigung dieser Unterlage, Verwertung und Mitteilung ihres Inhalts nicht gestattet soweit nicht ausdrücklich zugesichert. Alle Rechte für den Fall der Patenterteilung oder Gebrauchsmuster-Eintragung vorbehalten

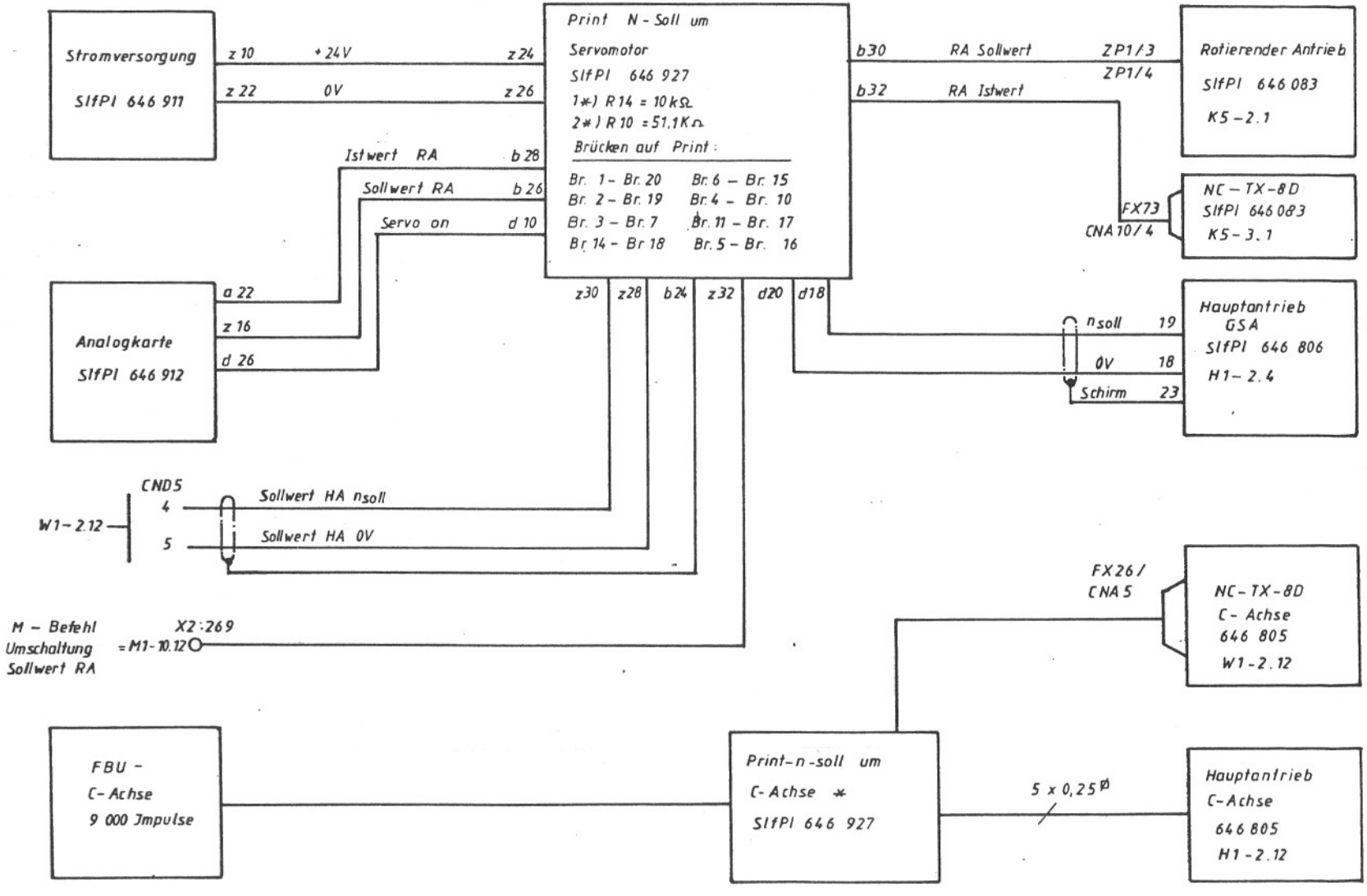


* Nur bei DSA mit C-Achse

Synchronlauf Gegenspindel DSA (Option)

| Buchstabe | Änderung | Tag/Name | Buchstabe | Änderung | Tag/Name | Buchstabe | Änderung | Tag/Name |
|---|---|---|---|---|---|---|---|---|
| f | | | m | | | s | | |
| e | | | l | | | r | | |
| d | | | k | | | q | | |
| c | | | i | | | p | | |
| b | | | h | | | o | | |
| a | Status 1 Li AA 12 674 | 14.5.85 Röhm | g | | | n | | |

gez. 29. 5. 85 Fi.
gepr.
GWA
normgepr.
Benennung VdrPI GSP TX 8D TNS42 Synchron DSA

TRAUB
HERMANN TRAUB GMBH & CO.
Maschinenfabrik
7313 Reichenbach / Fils

Sachnummer 646 842
Blatt 1
Blattz. 1

Ersetzt vom

ten zu Schadensersatz. Alle Rechte für den Fall der E... nt-
erteilung oder Gebrauchsmuster-Eintragung vorbehalten

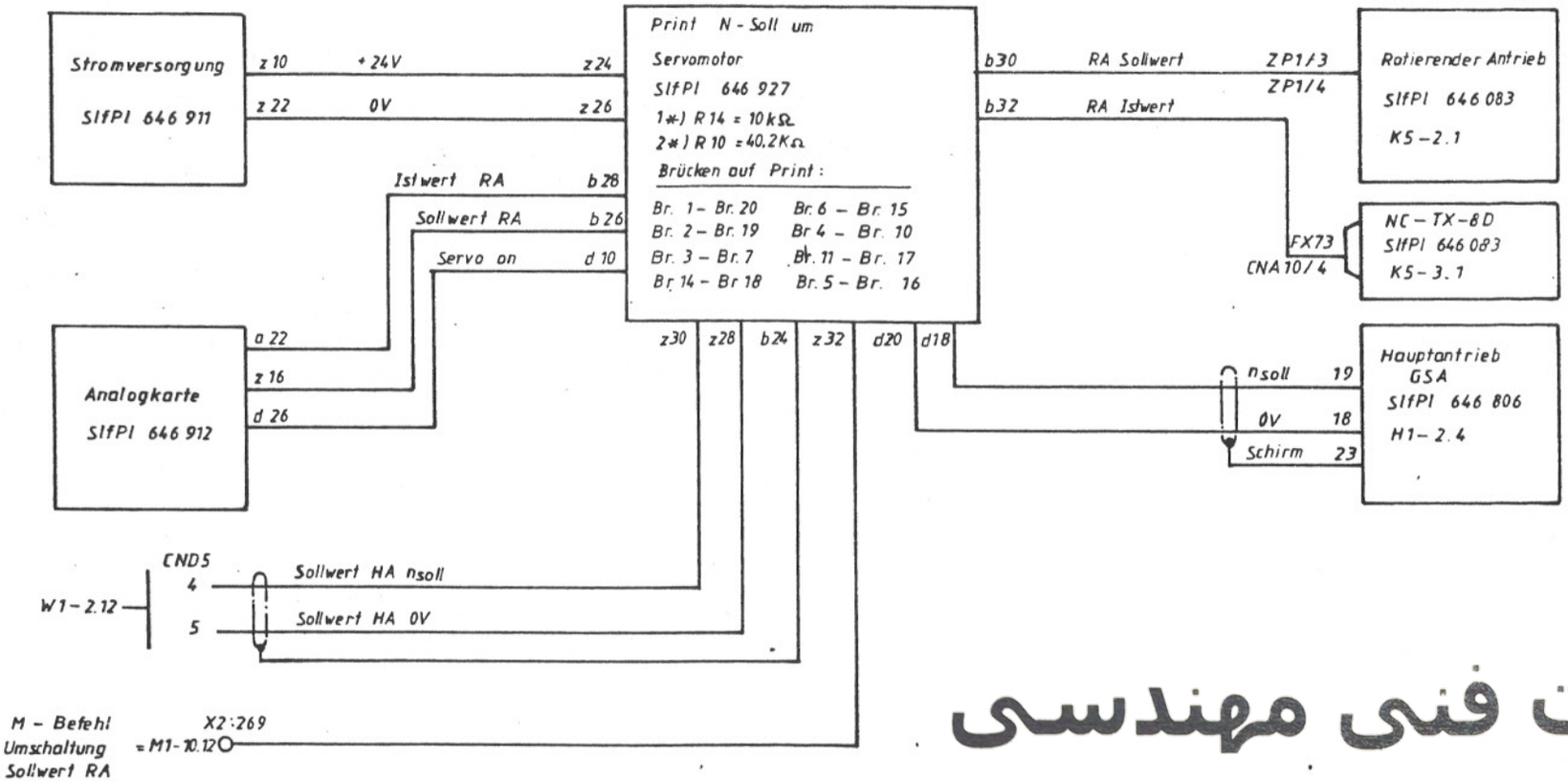


خدمات فنی مهندسی
نظری
0912-5159577

Synchronlauf Gegenspindel GSA (Option)

| Buchstabe | Änderung | Tag/Name | Buchstabe | Änderung | Tag/Name | Buchstabe | Änderung | Tag/Name |
|---|---|---|---|---|---|---|---|---|
| f | | | m | | | s | | |
| e | | | l | | | r | | |
| d | | | k | | | q | | |
| c | | | i | | | p | | |
| b | | | h | | | o | | |
| a | St 1 ZA 12728 | 13.6.85 Röhm | g | | | n | | |

Ersetzt durch vom

gez. 29.5.85 Fuhrs | GWA
gepr. | normgepr.

Benennung VdrPI GSP TX-8D TNS42
Synchron GSA

TRAUB
HERMANN TRAUB GMBH & CO.
Maschinenfabrik
7313 Reichenbach / Fils

Sachnummer 646843

Blatt 1
Blattz. 1

Alle Rechte für den Fall der Erteilung oder Gebrauchsmuster-Eintragung vorbehalten zu Schadenersatz.

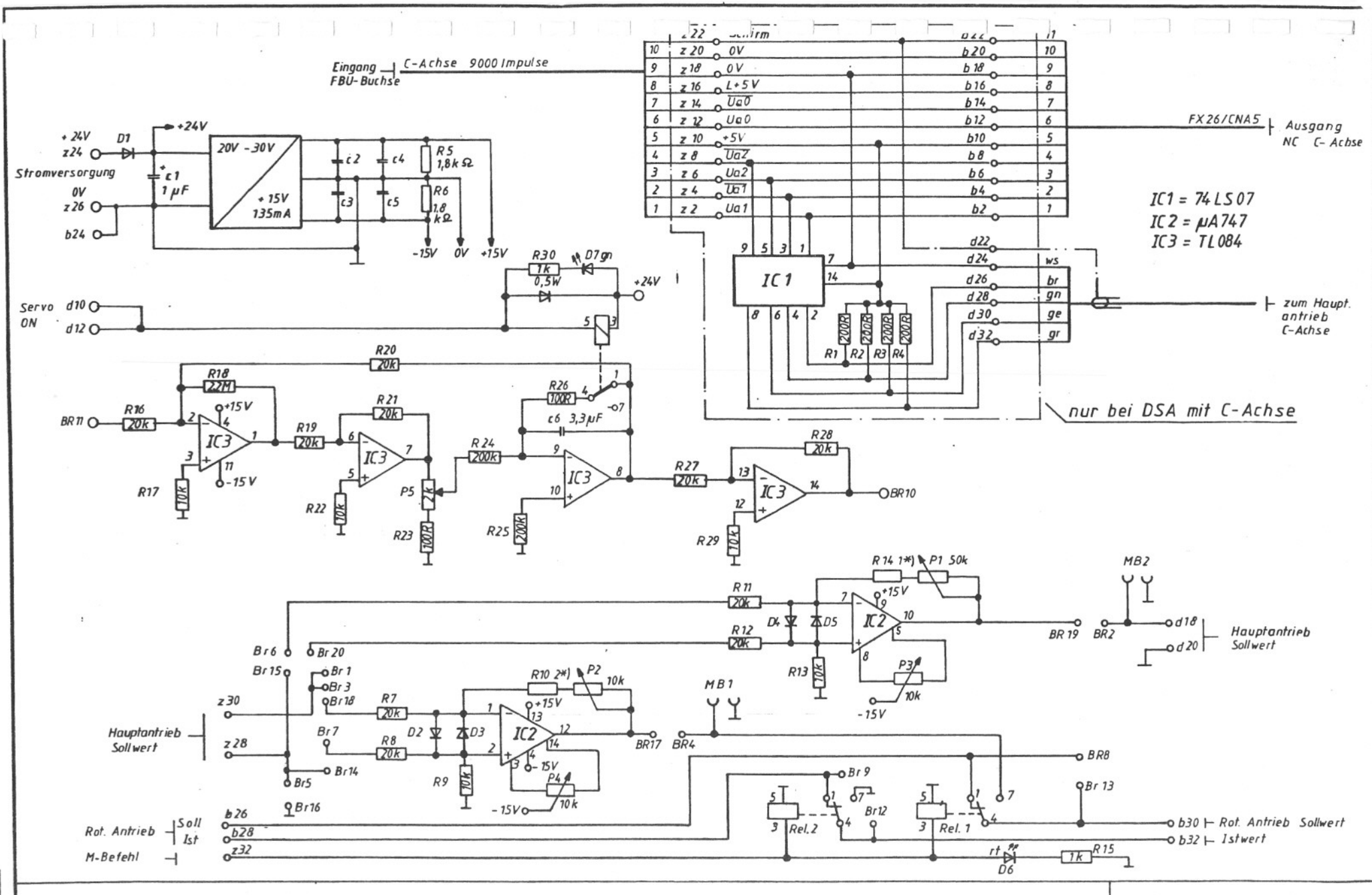


| | | | | | | | | |
|---|---|---|---|---|---|---|---|---|
| 1 | | | m | | | s | | |
| e | | | l | | | r | | |
| d | | | k | | | q | | |
| c | | | j | | | p | | |
| b | | | h | | | o | | |
| a | St. 1 ÄTÄA 12473 24.1.85 Soh. | | g | | | n | | |
| Buchstabe | Änderung | Tag/Name | Buchstabe | Änderung | Tag/Name | Buchstabe | Änderung | Tag/Name |

Ersetzt durch vom

| | | |
|---|---|---|
| gez. 13.1.85 Schw | GWA | HERMANN TRAUB GMBH & CO. Maschinenfabrik 7313 Reichenbach / Fils |
| gepr. 24.1.85 Soh. | normgepr. | |
| Benennung: SlfPl Print n-soll Um Servo Mot | Sachnummer: 646 927 | Blatt 1 / Blattz. 1 |

ten zu Schadensersatz. Alle Rechte für den Fall der P.
erteilung oder Gebrauchsmuster-Eintragung vorbehalten.

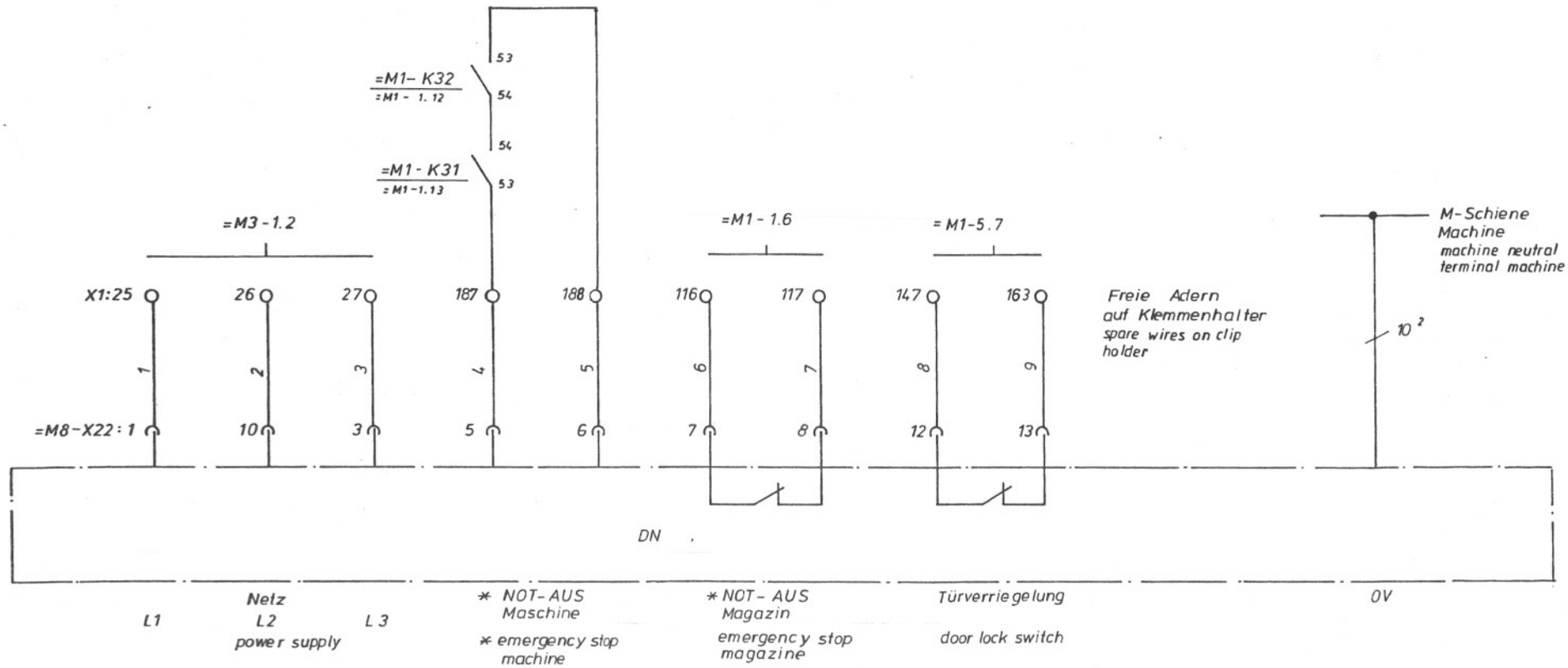


Anpassung-DN interface - DN

= M8 - 1

| Buchstabe | Änderung | Tag/Name | Buchstabe | Änderung | Tag/Name | Buchstabe | Änderung | Tag/Name |
|---|---|---|---|---|---|---|---|---|
| f | | | m | | | s | | |
| e | | | l | | | r | | |
| d | | | k | | | q | | |
| c | Bl 1-5 geänd. Bl. AA 12376 | 22.11.84 Stiebler | i | | | p | | |
| b | geänd. Bl. AA 12123 Bl. 5 | 9.7.84 / Stiebler | h | | | o | | |
| a | Status 1 Bl. AA 12041 | 22.5.84 / Stiebler | g | | | n | | |

Ersetzt durch vom

gez. 21.5.84 Schr GWA

gepr. 22.5.84 Stiebler normgepr.

Benennung wiring diagram interface DN TX-8D

SltPl Anp DN VDE TX-8D

HERMANN TRAUB GMBH & CO
Maschinenfabrik
7313 Reichenbach / Fils

Sachnummer 646 984

Blatt 1

Blattz. 5

ausdrücklich zugestanden. Zuwiderhandlungen verpflichten zu Schadenersatz. Alle Rechte für den Fall der Patenterteilung oder Gebrauchsmuster-Eintragung vorbehalten.

| 1 | 2 | 3 | 4 | 5 | 6 | 7 | 8 | 9 | 10 | 11 | 12 | 13 | 14 | 15 |
|---|---|---|---|---|---|---|---|---|---|---|---|---|---|---|
| =M10-32 | | =M10-33 | | | | | | | | | | | | |
| H44-3 CND3:45 | H44-4 :48 | H47-2 CND2:17 | H47-4 :49 | H47-5 :46 | H47-6 :48 | H47-7 :25 | H48-0 CND2:26 | H48-1 :41 | H48-2 :24 | H48-3 :23 | H48-4 CND5:8 | H48-5 :9 | H48-6 :10 | H48-7 :11 |
| X5:867 | 868 | 869 | 871 | 872 | 873 | 874 | 877 | 879 | 881 | 883 | 885 | 887 | 889 | 891 |
| ws wh | br br | gn gr | ge yl | gr ga | rs pi | bl bu | rt rd | sw bl | vio vi | gr/rs ga/pi | bl/rt bu/rd | ws/gn wh/gr | gn/br gr/br | ws/ge wh/yl |
| M8-X21:B8 | B7 | B2 | B3 | B4 | C9 | B5 | C1 | C2 | C3 | C4 | C5 | C6 | C7 | C8 |
| Eingänge - DN input - DN | | | | | | | | | | | | | | |
| Reserve reserve | FHS Fehlermeldung errorsignal FHS | Maschine betriebsber. machine ready | Freigabe schieben clear signal for push | Spindel steht spindle stoped | Setzsignal DN strobesignal DN | Futter entspannt chucker opened | A | B | C | Daten B-Werte D data B-Funktion | E | F | G | H |

Anpassung - DN interface - DN

= M8-2

| Buchstabe | Änderung | Tag/Name |
|---|---|---|
| f | | |
| e | | |
| d | | |
| c | gänd. lt. AA 12376 | 22.11.84 Nägele |
| b | | |
| a | Stelle 1 lt. AA 12041 | 22.5.84 Stieler |

| Buchstabe | Änderung | Tag/Name |
|---|---|---|
| m | | |
| l | | |
| k | | |
| j | | |
| h | | |
| g | | |

| Buchstabe | Änderung | Tag/Name |
|---|---|---|
| s | | |
| r | | |
| q | | |
| p | | |
| o | | |
| n | | |

gez. 21.5.84 Schu GWA

gepr. 22.5.84 Stieler normgepr.

Benennung wiring diagram interface - DN TX-8D

SIfPI Anp DN VDE TX-8D

TRAUB HERMANN TRAUB GMBH & CO. Maschinenfabrik 7313 Reichenbach / Fils

Sachnummer 646 984

Blatt 2

Blattz. 5

Ersetzt durch vom

tung und Mitteilung ihres Inhalts nicht gestattet, sowe cht
ausdrücklich zugestanden. Zuwiderhandlungen verpflich-
ten zu Schadenersatz. Alle Rechte für den Fall der Patent-
erteilung oder Gebrauchsmuster-Eintragung vorbehalten.

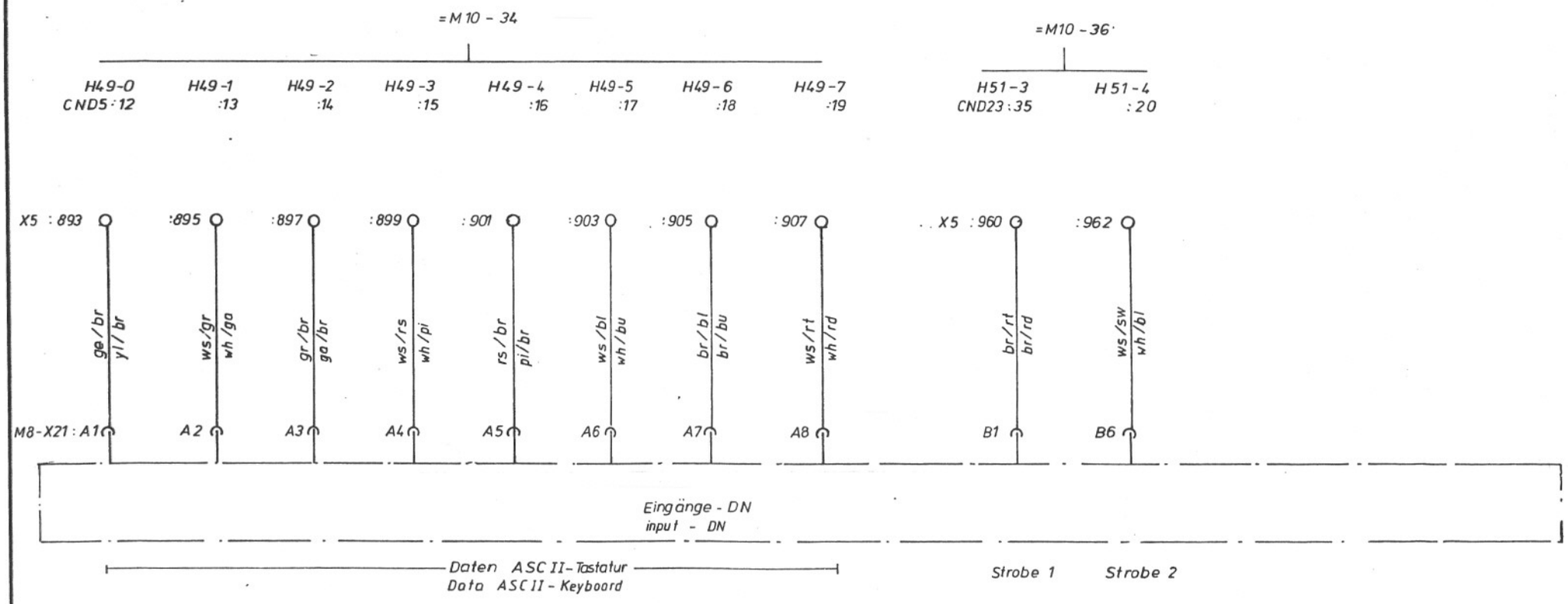


Anpassung - DN interface - DN

= M8 - 3

| Buchstabe | Änderung | Tag/Name | Buchstabe | Änderung | Tag/Name | Buchstabe | Änderung | Tag/Name |
|---|---|---|---|---|---|---|---|---|
| f | | | m | | | s | | |
| e | | | l | | | r | | |
| d | | | k | | | q | | |
| c | geänd. lt. ÄA 12376 | 22.11.84 Nagel | i | | | p | | |
| b | | | h | | | o | | |
| a | Status 1 lt. ÄA 12041 | 22.5.84 Stiebler | g | | | n | | |

Ersatz vom / durch
Ersetzt vom

gez. 21. 5. 84 Schreiber GWA
gepr. 22. 5. 84 Stiebler normgepr.

Benennung wiring diagram interface - DN TX-8D

SIfPI Anp DN VDE TX-8D

HERMANN TRAUB GMBH & CO.
Maschinenfabrik
7313 Reichenbach / Fils

Sachnummer 646 984

Blatt 3
Blattz. 5

tung und Mitteilung ihres Inhalts nicht gestattet, soweit nicht ausdrücklich zugestanden. Zuwiderhandlungen verpflichten zu Schadenersatz. Alle Rechte für den Fall der Patenterteilung oder Gebrauchsmuster-Eintragung vorbehalten

1 2 3 4 5 6 7 8 9 10 11 12 13 14 15

Ausgänge DN
output - DN

| M8-X21:C1 | C3 | C4 | C2 | B1 | B2 | B3 | B4 | B5 | B6 | B7 | B8 |
|---|---|---|---|---|---|---|---|---|---|---|---|
| br/sw br/bl | gr/gn ga/gr | ge/gr yl/ga | rs/gn pi/gr | ge/rs yl/pi | gn/bl gr/bu | ge/bl yl/bu | gn/rt gr/rd | ge/rt yl/rd | gn/sw gr/bl | ge/sw yl/bl | gr/bl ga/bu |
| X4:692 | 694 | 695 | 702 | 712 | 713 | 714 | 715 | 716 | 717 | 718 | 719 |
| H11-7 CND11:14 | H12-7 :12 | H13-7 :13 | H14-7 :8 | H15-0 CND11:16 | H15-1 :17 | H15-2 :18 | H15-3 :26 | H15-4 CND12:12 | H15-5 :7 | H15-6 :9 | H15-7 :10 |
| =M10-18 | | | | =M10-19 | | | | | | | |

| | | | |
|---|---|---|---|
| Strobe PC-Bild | DN Fehler-meldung | Reserve | Magazin-empfangsb. |
| Strobe PC screen | errorsignal DN | reserve | bar feed ready for receire |

Daten PC-Bild
Data PC-Screen

Anpassung - DN interface - DN

=M8-4

| Buchstabe | Änderung | Tag/Name |
|---|---|---|
| c | geänd. U. Nr. 12876 | 22.11.84 Nägele |
| a | Stellen 1 VI. AA 14041 | 22.5.84 Stiebler |

gez. 21.5.84 Schr GWA
gepr. 22.5.84 Stiebler normgepr.

Benennung wiring diagram interface DN TX-8D
SIfPI Anp DN VDE TX-8D

HERMANN TRAUB GMBH & CO.
Maschinenfabrik
7313 Reichenbach / Fils

Sachnummer 646 984
Blatt 4
Blattz. 5

Ersetzt durch vom

ausdrücklich zugestanden. Zuwiderhandlungen ve ichten zu Schadenersatz. Alle Rechte für den Fall der rteilung oder Gebrauchsmuster-Eintragung vorbehalten.

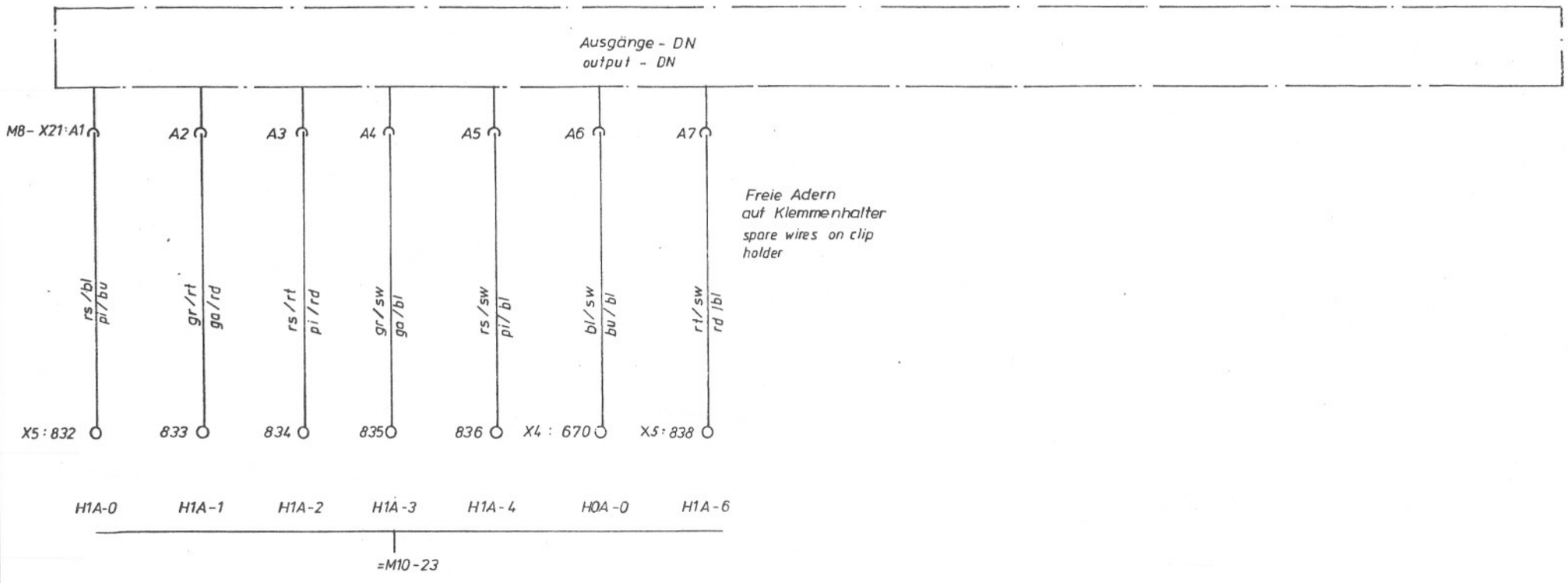


Freie Adern
auf Klemmenhalter
spare wires on clip
holder

| Stangen-ende | Bedingte Einlesesperre | Betriebs bereit Magazin | Profil-material | Spindel stop * | Quittierung B-Hilfsfunktion | Schutzhauben-absicherung |
|---|---|---|---|---|---|---|
| material-end | conditioned program stop | bar feed ready | profile material | spindle stop * | acknowledge auxilary B-funktion | safty cover |

Anpassung-DN interface-DN

= M8 - 5

| Buchstabe | Änderung | Tag/Name |
|---|---|---|
| c | geänd. 11.11.1976 | 22.11.84 Haisch |
| b | Änd. Gl. AA 12123 | 10.7.84 Stiebler |
| a | Stück 1 Gl. AA 12091 | 22.5.84 Stiebler |

gez. 21.5.84 Pihrsch GWA
gepr. 22.5.84 Stiebler normgepr.

Benennung wiring diagram interface DN TX-8D
SIfPI Anp DN VDE TX-8D

HERMANN TRAUB GMBH & CO
Maschinenfabrik
7313 Reichenbach / Fils

Sachnummer 646 984
Blatt 5
Blattz. 5

Ersetzt durch vom

# Schaltteilliste

| Bez. Design. | Benennung Description | TRAUB Order -Nº | Typ | Fabrikat Vendor | EO Loc |
|---|---|---|---|---|---|
| M8-X21 | Steckgehäuse Anb. E48 (plug in socket) | 208 424 | 09 30 048 0301 | Harting | S |
| | Kontaktleiste Buchse D 64 (multi-socket-plug) | 206 379 | 09 21 064 3101 | Harting | |
| | Kontaktleiste Stifte D 64 (multi-pin-plug) | 206 380 | 09 21 064 3001 | Harting | |
| | Kontaktbuchse Reihe D 0,14 - 0,37 (crimp insert female) | 207 281 | 09 15 000 6204 | Harting | |
| | Kontaktstifte Reihe D 0,14 - 0,37 (crimp insert male) | 207 280 | 09 15 000 6104 | Harting | |
| M8-X22 | Steckgehäuse Anb. E24 (plug in socket) | 206 370 | 09 30 024 0301 | Harting | S |
| | Kontaktleiste Buchse E24 (multi-pocket-plug) | 205 758 | 09 33 024 2702 | Harting | |
| | Kontaktbuchs Reihe E 1,5 (crimp insert male) | 206 575 | 09 33 000 6204 | Harting | S |

EO=Einbauort: S = Schaltschrank cabinet; E = EGP; B = BTFL panel; M = Maschine machine; NC = CNC Steuerung

| | | | |
|---|---|---|---|
| gez. | | GWA | |
| gepr. | | normgepr. | |

HERMANN TRAUB, Maschinenfabrik
TRAUB 7313 Reichenbach / Fils

Benennung: Components of electrical equipments
Shtl Anp DN TX-8D

Sachnummer: 646087

Blatt 1
Blattz. 1

Stabu 1 Ql. 12041 24.5.84 Schäfer

a b c d e

f g h i k

l m n o p

ersetzt vom
ersetzt durch vom

ausdrücklich zugestanden. Zuwiderhandlungen verpflichten zu Schadenersatz. Alle Rechte für den Fall der Patenterteilung oder Gebrauchsmuster-Eintragung vorbehalten.

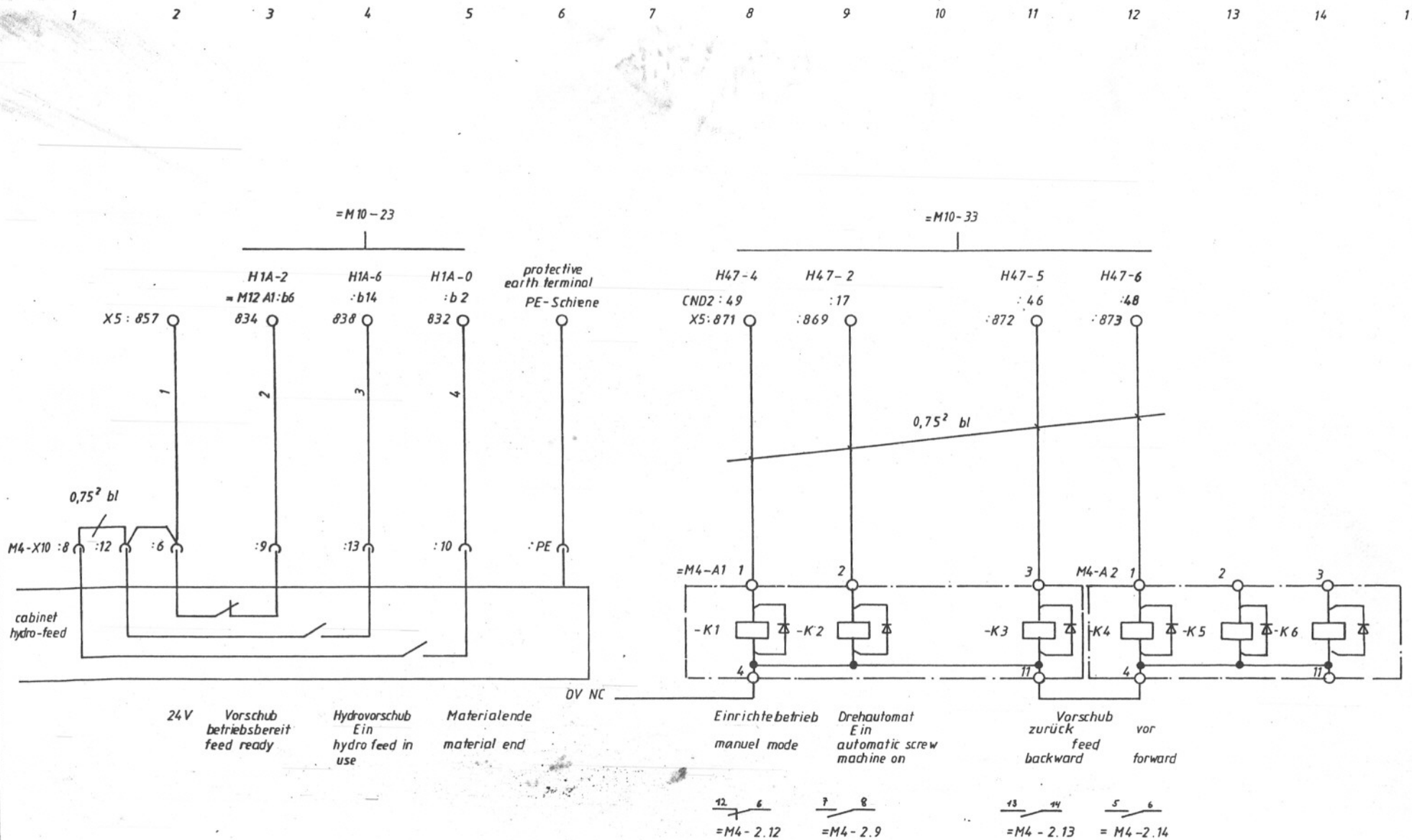


# HYDRO-Vorschub hydro - feed

=M 4 - 1

| Buchstabe | Änderung | Tag/Name | Buchstabe | Änderung | Tag/Name | Buchstabe | Änderung | Tag/Name |
|---|---|---|---|---|---|---|---|---|
| f | | | m | | | s | | |
| e | | | l | | | r | | |
| d | | | k | | | q | | |
| c | | | i | | | p | | |
| b | Bl. 1.2 geänd. H.Kl. 12376 | 27.11.84 Nägele | h | | | o | | |
| a | St. 1 d. AA 12242 | 17.7.84 / Stieblow | g | | | n | | |

Ersetzt vom durch vom

gez. 17. 7. 84 Pl
gepr. 17. 7. 84 Stieblow
GWA
normgepr.

Benennung wiring diagram hydro feed TX-8D

SIfPI Anp HYV VDE TX-8D

HERMANN TRAUB GMBH & CO.
Maschinenfabrik
7313 Reichenbach / Fils

Sachnummer 646917

Blatt 1
Blattz. 2

ausdrücklich zugestanden. Zuwiderhandlungen verpflichten zu Schadenersatz. Alle Rechte für den Fall der Patenterteilung oder Gebrauchsmuster-Eintragung vorbehalten.

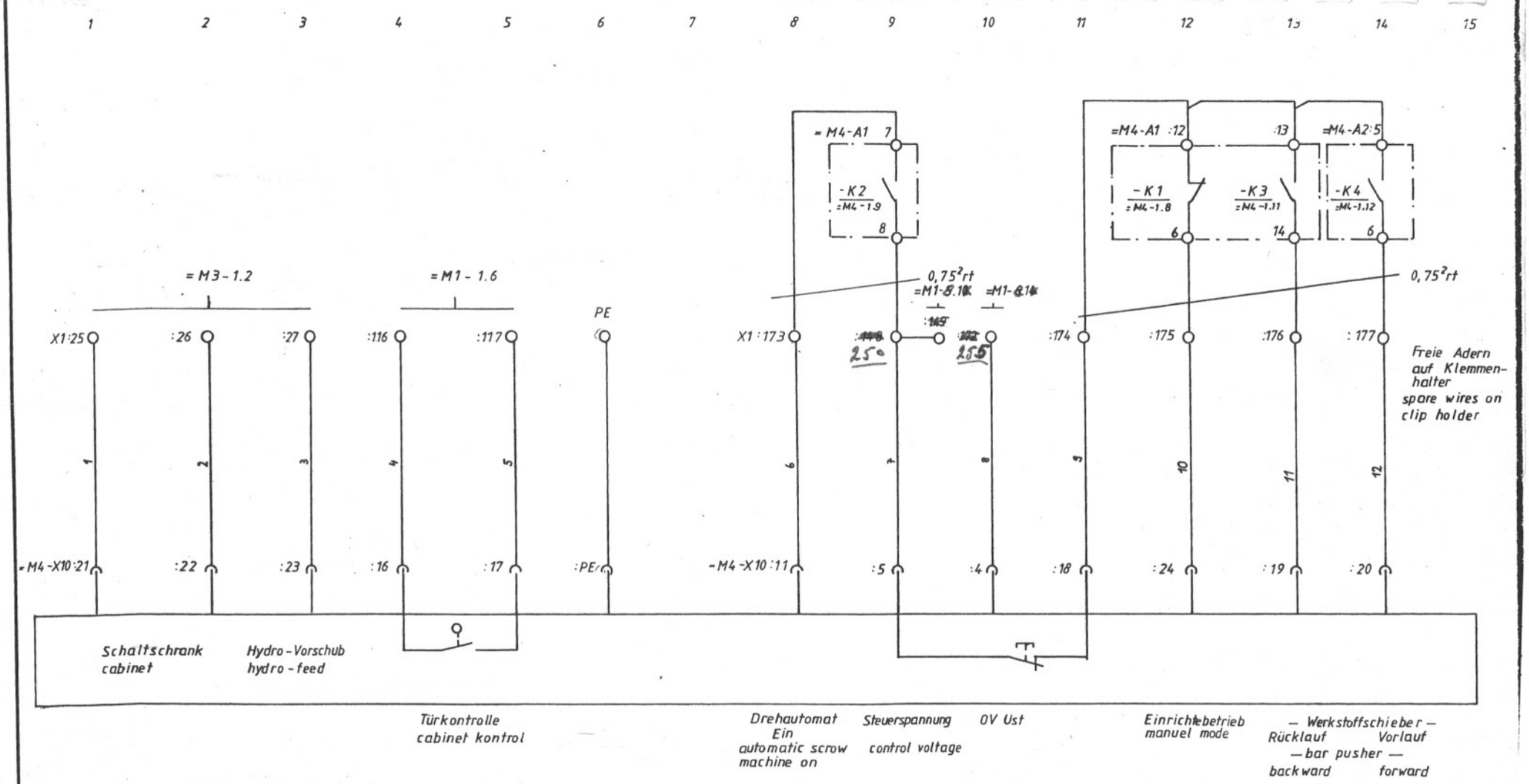


| | | | | | | | | |
|---|---|---|---|---|---|---|---|---|
| f | | | m | | | s | | |
| e | | | l | | | r | | |
| d | | | k | | | q | | |
| c | | | i | | | p | | |
| b | geänd. H. AA 12376 | 29.11.84 | h | | | o | | |
| a | St. 1 Ü. AA 12142 | 17.7.84 / Stadler | g | | | n | | |
| Buchstabe | Änderung | Tag/Name | Buchstabe | Änderung | Tag/Name | Buchstabe | Änderung | Tag/Name |

Ersatz vom
Ersetzt vom
durch

HYDRO - Vorschub hydro feed

=M4-2

gez. 17. 7. 84 Peter
gepr. 17.7.84. Stadler
GWA
normgepr.

Benennung wiring diagram hydro feed TX-8D

SIfPI Anp HYV VDE TX-8D

HERMANN TRAUB GMBH & CO.
Maschinenfabrik
7313 Reichenbach / Fils

Sachnummer 646 917

Blatt 2
Blattz. 2

# Schaltteilliste

| Bez. | Benennung | TRAUB Best.-Nr. | Typ | Fabrikat | E0 |
|---|---|---|---|---|---|
| M4-A1<br>-A2 | Relais-Modul 22,5 mm<br>Schr 3/1 024/GS | 208 244 | RM 3/1 | Murr-<br>Elektronik | 1 |
| M4-X10 | Steckgehäuse Anbau E24 | 206 370 | 09 30 024 0301 | Harting | 1 |
| | Kontaktleist B4 E24 | 205 758 | 09 33 024 2702 | Harting | 1 |
| | Kontaktbuchse E 0,75-1 | 206 571 | 09 33 000 6205 | Harting | 1 |
| | Kontaktbuchse E 1,5 | 206 575 | 09 33 000 6204 | Harting | 1 |

E0 = Einbauort:

| | | | |
|---|---|---|---|
| gez. | 18.07.84 TEC/Stiebler | GWA | |
| gepr. | 18.7.84/Stiebler | normgepr. | |
| Benennung | ShtL Anp HYV VDE TX-8D | Sachnummer | 646919 |

HERMANN TRAUB, Maschinenfabrik
TRAUB 7313 Reichenbach / Fils

Blatt 1
Blattz. 1

| | | | | |
|---|---|---|---|---|
| p | o | n | m | l |
| k | i | h | g | f |
| e | d | c | b | a |
| | | | | 18.7.84/Stiebler |
| | | | | Sl. 1 Ql. ÄA 12-142 |

ersetzt durch vom
ersetzt für vom

SCHALTTEILLISTE TNS42/60 TX-8C
S=SCHALTSCHRANK E=EGP B=BTFL M=MASCHINE

TRAUB

| BEZ. | BENENNUNG | BESTNR | TYP | FABRIKAT | |
|---|---|---|---|---|---|
| D 1-Q 1 | HAUPTSCHALTER ALS LEIS-TUNGDSCHALTER MIT UNTER-SPANUNNGSAUSLOESUNG (MAIN SWITCH AS CIRCUIT-BREAKER WITH UNDER-VOLTAGE RELEASE) | | | | S |
| | SCHALTSTROM 380V:100A (CURRENT) | 208194 | NZM6-100 ZM6-100 -R+EA+2H +24V50HZ +2K35/1+ST | KLOECKNER MOELLER | |
| | SCHALTSTROM 460V: 70A (CURRENT) | 208879 | ANZM6B-100 ZM6A-70NA -R+EA+2H +U24V60HZ +2K35/1+ST | | |
| D 1-S 2<br>D 1-S 1 | TUERSICHERUNGSSCHALTER (CABINET-LIMIT-SWITCH)UL | 206191<br>209137 | MZS1 351305<br>DS3-GD | KISSLING<br>BURGESS | S |
| W 1-A 1 | STROMVERSORGUNG TX-8D (POWER UNIT) | 208937 | PU 71 | MELCO | S |
| H 1-L 1 | KOMMUTIERUNGSDROSSEL 80A (CIMMUTATE-REACTANCE) | 208852 | D3-38-4-0080 | BAUMÜLLER | S |
| H 1-L 4<br>H 1-L 5 | FELD-DROSSEL 3A (FIELD-REACTANCE) | 208851 | D1-22-3-0003 | BAUMÜLLER | S |
| M-1-H10 | MELDELEUCHTE 30RD SCHRAUB E14GE (SIGNAL LAMP 30RD THREADED E14) | 208396 | 1.6001. 311/1402 | RAFI | S |
| | GLÜHLAMPE BA 15D . (LAMP) 024V/5WE14 | 205421 | | | S |
| D 1-T 2 | WECHSELSPANNUNGS-TRANSFORMATOR (TRANSFORMER A.C.) 2000 VA PRIM. : 200-420V SEK. : 110-220V | 208420 | JEST 13 | JURA ELEKTRO. | S |
| W 1-T 1 | DREHSTROMTRANSFORMATOR IN SPARSCHALTUNG-SERVO (3-PHASE TRANSFORMER WITH ECONOMY CIRCUIT-SERVO) PD 9,0 KVA PRIM. : 380V | 208240 | JDTUS 12N/3TR | JURA ELEKTRO. | S |
| | PRIM. : 460V UL<br>SEK. : 220V | 208363 | | | |

SCHALTTEILLISTE TNS42/60 TX-8C
S=SCHALTSCHRANK E=EGP B=BTFL M=MASCHINE

| BEZ. | BENENNUNG | BESTNR | TYP | FABRIKAT | |
|---|---|---|---|---|---|
| D 1-T 3 | DREHSTROMTRANSFORMATOR | 207154 | JDTU 8 102B | JURA-ELEKTRO. | S |
| | (TRANSFORMER 3-PHASE) 750 VA | | DTT 750 VA | BÜRKLE & SCKöCK | |
| | PRIM. : 200-420V | | DTT 750 VA | FREI | |
| | SEK. : 21/19/17V | | | | |
| D 1-T 5 | WECHSELSPANNUNGSTRANS-FORMATOR 250VA (TRANSFORMER A.C.) PRIM. : 380V/460V SEK. : 110-220V | 201277 | ETEN 250 | FREI | S |
| D 1-T 6 | WECHSELSPANNUNGSTRANS-FORMATOR 80VA (TRANSFORMER A.C.) PRIM. : 220V SEK. : 7,5/2X15/2X24V | 209090 | JEI 4 | JURA-ELEKTRO. | E |
| W 1-A 5 | LOCHSTREIFENLESER TX-8 (PHOTO TAPE READER) | 208304 | | MELCO | S |
| D.1-E 1 | KLIMAGERÄT 1500/35 C (AIR CONDITIONER) 220V / 50/60 HZ | 209092 | SK07E | BKW | S |
| | 110V / 50/60 HZ | 209091 | | | |
| | FILTERMATTE (SPARE AIR FILTER) | 208635 | FL50 9103240 | | |
| D 1-X 1 | STECKDOSE 2POLIG UP (SOCKET) VDE | 207977 | SCHUKO 2POLIG | MICROTHERM | S |
| | STECKDOSE 3 POLIG (SOCKET) UL | 209326 | UL | TRAUB | S |
| E 5-X10 | STECKGEHÄUSE ANB. E6 | 205671 | 09 30006 0301 | HARTING | S |
| | STECKGEHÄUSEANB. 3HVE (PLUG IN SOCKET) | 208438 | 09 34003 0301 | HARTING | S |
| | KONTAKTLEIST BUCHSE E6 | 205755 | 09 33006 2702 | HARTING | S |
| | KONTAKTLEIST BUCHSE 3HVE (MULTI-PIN- PLUG) | 208440 | 09 34003 2602 | HARTING | S |
| | KONTAKTSTIFT BU 1,5 (CRIMP INSERT FEMALE) | 206575 | 09 33000 6304 | HARTING | S |
| E 3-X10 | STECKGEHÄUSE ANB. E16 | 205673 | 09 30016 0301 | HARTING | S |
| | STECKGEHÄUSE ANB. 6HVE (PLUG IN SOCKET) | 208882 | 09 34006 0301 | HARTING | |
| | KONTAKTLEIST BUCHSE E16 | 205757 | 09 33016 2702 | HARTING | |
| | KONTAKTLEIST BUCHSE 6HVE (MULTI-PIN-PLUG) | 208880 | 09 34006 2602 | HARTING | |

SCHALTTEILLISTE TNS42/60 TX-8C
S=SCHALTSCHRANK E=EGP B=BTFL M=MASCHINE

TRAUB

| BEZ. | BENENNUNG | BESTNR | TYP | FABRIKAT | |
|---|---|---|---|---|---|
| D 1-F 1 | NH-SICHERUNG GRöSSE 00 | 207607 | 3NA4 814 | SIEMENS | E |
| D 1-F 2 | 35ATRAEG | | | | |
| D 1-F 3 | (NH -FUSE TYPE 00) | | | | |
| D 1-F 4 | | | | | |
| D 1-F 5 | | | | | |
| D 1-F 6 | | | | | |
| | BEI GSA | | | | |
| H 1-F 1 | NH-SICHERUNG GRöSSE 00 | 207971 | 3 NE 8020 | SIEMENS | E |
| H 1-F 2 | 80A SUPERFLINK | | | | |
| H 1-F 3 | (NH-FUSE TYPE | | | | |
| | ULTRARAPID) | | | | |
| | BEI DSA | | | | |
| | NH-SICHERUNG GROESSE 00 | | | | |
| | 35A TRAEG | | | | |
| | (NH-FUSE TYPE SLUGISH) | | | | |
| | SICHERUNGSHALTER 3POLIG | 207336 | 3NH 8020 | SIEMENS | |
| | NH 00 | | | | |
| | (FUSE HOLDER,3-POLE) | | | | |
| H 1-F 4 | NH-SICHERUNG GRöSSE 00 | 207593 | 3NE 8015 | SIEMENS | E |
| H 1-F 5 | 25A SUPERFLINK | | | | |
| | (NH-FUSE TYPE | | | | |
| | ULTRARAPID) | | | | |
| H 1-F 6 | NH-SICHERUNG GRöSSE 00 | 207585 | 3NE 8021 | SIEMENS | E |
| H 1-F 7 | 100A SUPERFLINK | | | | |
| | (NH-FUSE TYPE | | | | |
| | ULTRARAPID) | | | | |
| | SICHERUNGSHALTER 1POLIG | 207337 | 3NH 7020 | SIEMENS | |
| | NH 00 | | | | |
| | (FUSE HOLDER,1-POLE) | | | | |
| H 1-F 8 | FEINSICHERUNG 5X30209113 | | | WICKMANN | |
| H 1-F 9 | | | | | |
| H 1-F10 | | | | | |
| D 1-F 9 | SICHERUNGSAUTOMAT | | | | E |
| | 1POLIG | | | | |
| | (AUTOMATIC FUSE) | | | | |
| | STEUERSPANNUNG | | | | |
| | 220V 1X6A | 205370 | | | |
| | | | GH S181 | | |
| | (CONTROL VOLTAGE) | | 7371 VO | BBC | |
| | 110V 1X10A | 205709 | | | |
| | | | GH S181 | BBC | |
| | | | 7421 VO | | |
| D 1-F10 | SICHERUNGSAUTOMAT | | | | |
| | 1 POLIG 220V 10A | 205709 | GH S181 | BBC | |
| | | | 7421 VO | | |
| | 110V 16A | 206280 | GH S181 | BBC | |
| | | | 7461V0 | | |

HT-2-1260-08.84 HENTEL GMBH 7143 VAIHINGEN/ENZ

SCHALTTEILLISTE TNS42/60 TX-8C
S=SCHALTSCHRANK E=EGP B=BTFL M=MASCHINE

TRAUB

| BEZ. | BENENNUNG | BESTNR | TYP | FABRIKAT | |
|---|---|---|---|---|---|
| D 1-F11 | SICHERUNGSAUTOMAT<br>1POLIG<br>(AUTOMATIC FUSE)<br>SPANNUNG<br>220V: 1X 2A | 205371 | 6H S181<br>7271 V0 | BBC | E |
| D 1-F12<br>D 1-F13<br>D 1-F14<br>D 1-F15<br>D 1-F16 | SICHERUNGSAUTOMAT<br>L1X 6A HI<br>(AUTOMATIC FUSE) | 208436 | GHS 1812061<br>V103 | BBC | E |

H1-2-1260-0u.84 HENTEL GMBH 7143 VAIHINGEN/ENZ

SCHALTTEILLISTE TNS42/60 TX-8C
S=SCHALTSCHRANK E=EGP B=BTFL M=MASCHINE

| BEZ. | BENENNUNG | BESTNR | TYP | FABRIKAT | |
|---|---|---|---|---|---|
| | N<br>UR BEI UL<br>(ONLY FOR UL) | | | | |
| D 1-F10 | SICHERUNG 15A<br>(FUSE 15A) | 250026 | EFEN | E | |
| D 1-F 9 | SICHERUNG 10A<br>(FUSE 10A) | 250027 | SN 140150<br>FS TA | EFEN | E |
| D 1-F12<br>D 1-F13<br>D 1-F14<br>D 1-F15<br>D 1-F16 | SICHERUNG 6A<br>(FUSE 6 A) | 205164 | | EFEN | E |
| D 1-F11 | SICHERUNG 3A<br>(FUSE 3A) | 205921 | S 140 150<br>FVA | EFEN | E |
| | SICHERUNGSHALTER<br>(FUSE HOLDER) | 205192 | S 50 | | |
| D 1-Q3 | MOTORSCHUTZSCHALTER<br>MIT MAGN.- UND THERM.<br>AUSLÖSER<br>(PROTECTIVE MOTOR SWITCH<br>WITH MAGN. AND THERM.<br>TRIPPING)<br>NENNSTROM (CURRENT) : | | | | |
| | H = 380V: 6 - 10A | 209017 | PKZM1-10+<br>NHI10-PKZM1 | KLöCKNER<br>MöLLER | E |
| | H = 460V: 6 - 10A | 208417 | PKZM0-10-NA<br>+HI10 | KLöCKNER<br>MöLLER | E |
| D 1-Q 4<br>E 5-Q 1 | MOTORSCHUTZSCHALTER<br>MIT MAGN. UND THERM.<br>AUSLÖSER<br>(PROTECTIVE MOTOR SWITCH<br>WITH MAGN. AND THERM.<br>TRIPPING)<br>NENNSTROM (CURRENT) | | | | |
| | H = 380V : 1,0 - 1,6A | 209015 | PKZM1-1,6+<br>NHI10-PKZM1 | KLöCKNER<br>MöLLER | E |
| | H = 460V : 1,0 - 1,6A | 206587 | PKZM0-1,6- | KLöCKNER | E |
| H 1-Q 2 | MOTORSCHUTZSCHALTER<br>MIT MAGN. UND THERM.<br>AUSLÖSER<br>(PROTECTIVE MOTOR SWITCH<br>WITH MAGN. AND THERM.<br>TRIPPING)<br>NENNSTROM (CURRENT) | | | | |
| | H = 380V : 0,4 -0,6A DSA | 209097 | PKZM1-0,6+ | KLöCKNER | E |
| | : 0,6 -1,0A GSA | 209014 | NHI10-PKZM1 | MöLLER | |
| | H = 460V : 0,4 -0,6A DSA | 208434 | PKZM0-0,6+ | KLöCKNER | E |
| | : 0,6 -1,0A GSA | 208201 | NA+HI10 | MöLLER | |

SCHALTTEILLISTE TNS42/60 TX-8C
S=SCHALTSCHRANK E=EGP B=BTFL M=MASCHINE

TRAUB

| BEZ. | BENENNUNG | BESTNR | TYP | FABRIKAT | |
|---|---|---|---|---|---|
| E 1-Q 1 | MOTORSCHUTZSCHALTER<br>MIT MAGN. UND THERM.<br>AUSLöSER<br>(PROTECTIVE MOTOR SWITCH<br>WITH MAGN.AND THERM.<br>TRIPPING)<br>NENNSTROM (CURRENT) | | | | |
| | H = 380V : 2,4-4,0A | 209019 | PKZM1-4,0+<br>NHI10-PKZM1 | KLöCKNER<br>MöLLER | E |
| | H = 460V : 2,4-4,0A | 208431 | PKZM0-4,0+<br>NA+HI10 | KLöCKNER<br>MöLLER | E |
| E 1-Q 2<br>E 3-Q 1<br>M 3-Q 1 | MOTORSCHUTZSCHALTER<br>MIT MAGN. AUSLöSER<br>(PROTECTIVE MOTOR SWITCH<br>WITH MAGN. AND THERM.<br>TRIPPING)<br>NENNSTROM (CURRENT) | | | | |
| | H = 380V : 1,6 - 2,4A | 209016 | PKZM1-2,4+<br>NHI10-PKZM1 | KLöCKNER<br>MöLLER | E |
| | H = 460V : 1,6 - 2,4A | 208418 | PKZM0-2,4+<br>NA+HI10 | KLöCKNER<br>MöLLER | |
| H 1-F11 | AUSLöSEGERäT FüR<br>KALTLEITER<br>STEUERSPANNUNG 24V =<br>(CONTROL VOLTAGE 24V DC)<br>(TRIGGER UNIT FOR PIC<br>RESISTOR) | 207338 | 3 UN8020 | SIEMENS | E |
| H 1-K 4 | ZEITRELAIS ABFALL-<br>VERZöGERT 0-10 SEC.<br>1 WECHSLER<br>(TIM-LAG RELAY<br>0-10 SEC.DROP OUT<br>TYPE 1 CHANGE OVER) | | | | E |
| | 220V 50/60 HZ | 207108 | T822 AH<br>11W 01 15<br>220WS<br>NEFR 220VWS | PANTEL<br><br><br>PILZ | |
| | 110V 50/60 HZ | 207194 | T822 AH<br>11W 01 15<br>110WS<br>NEFR 110VWS | PANTEL<br><br><br>PILZ | |
| E 1-H 1 | SCHALTUHR<br>TAG UND WOCHE<br>(TIME-SWITCH<br>DAY AND WEEK) | | SUL 186 HW | THEBEN | E |
| | 220V 50/60HZ | 206438 | | | |
| | 115V 50/60HZ | 206771 | | | |

SCHALTTEILLISTE TNS42/60 TX-8C
S=SCHALTSCHRANK E=EGP B=BTFL M=MASCHINE

| BEZ. | BENENNUNG | BESTNR | TYP | FABRIKAT | |
|---|---|---|---|---|---|
| Y 1-L 1 | VORSCHALTGERÄT FÜR MASCHINENLEUCHTE (REACTOR FOR FLUORESCENT LAMP) | | | WALDMANN | E |
| | 220V 50HZ 2 X 8W | 207754 | 150010 | | |
| | 220V 60HZ 2 X 8W | 207732 | 150058 | | |
| | 115V 60HZ 2 X 8W | 207733 | 150032 | | |
| | 110V 50HZ 2 X 8W | 207755 | 150047 | | |
| D 1-V 1 | DREHSTROM-BRÜCKEN-GLEICHRICHTER NENNSPANNUNG 125V (3PHASE RECTIFIER RATED VOLTAGE 125V) NENNSTROM 35A (RATED CURRENT 35A) | 207165 | SK D50/ 08 A3 | SEMIKRON | E |
| | | | R 622T36A- T03 | INDEG | |
| D 1-T 1 | WECHSELSPANNUNGSTRANS-FORMATOR IM GEHÄUSE 15VA (TRANSFORMER A.C. WITH BOX) PRIM.: 200 - 440V SEK.: 24V + 20% | 207123 | ETEA 15 | FREI ONST-METTIGEN | E |
| H 1-A 1 | STROMRICHTER 4 QUADRAN-TEN GSA (MAIN DRIVE AMPLIFIER) NENNSTROM 100A (RATED CURRENT 100A) | 208914 | BKF12 100/ 400-2000 | BAUMÜLLER | E |
| | DREHSTROMPULSUMRICHTER NENNLEISTUNG 25 KVA NETZSPANUNG 3 X 380 V | 209101 | PUS 25 V668/2 | AMK | |
| H 1-A 2 | WIDERSTANDSBREMSEINHEIT | 208915 | PUS 25-6E | AMK | |
| H 1-K 1 | LUFTSCHÜTZ 3POLIG NENNSTROM 75A MIT HILFSKONTAKTEN 2S+2Ö (CONTACTOR 3 MAIN POLE RATED CURRENT 75A AUX.CONTACTS 2NC+2NO) | | 3TB48 17-0A.. | SIEMENS | E |
| | 220V 50HZ | 207697 | M0 | | |
| | 110V 50HZ | 207698 | F0 | | |
| | 220V 60HZ | 207699 | N1 | | |
| | 115V 60HZ | 208193 | J1 | | |
| H 1-K 2 | LUFTSCHÜTZ 3POLIG | | | | |
| H 1-K 3 | NENNSTROM 8A | | | | |
| E 1-K 1 | MIT HILFSKONTAKTEN | | | | |
| E 1-K 2 | 1S+1Ö | | | | |
| E 3-K 1 | (CONTACTOR 3 MAIN POLE | | | | |
| E 3-K 2 | RATED CURRENT 8A | | | | |
| E 3-K 3 | AUX.CONTACTS 1NC+1NO) | | | | |

SCHALTTEILLISTE TNS42/60 TX-8C
S=SCHALTSCHRANK E=EGP B=BTFL M=MASCHINE

| BEZ. | BENENNUNG | BESTNR | TYP | FABRIKAT | |
|---|---|---|---|---|---|
| E 5-K 1 | | | 3TB40 12-0A.. | SIEMENS | E |
| E 5-K 2 | 220V 50HZ | 206515 | | M0 | |
| M 3-K 1 | 110V 50HZ | 206682 | | F0 | |
| M 1-K 1 | 220V 60HZ | 206517 | | N1 | |
| M 1-K 7 | 115V 60HZ | 206518 | | J1 | |

HT-2-1260-08.84 HENTEL GMBH 7143 VAIHINGEN/ENZ

SCHALTTEILLISTE TNS42/60 TX-8C
S=SCHALTSCHRANK E=EGP B=BTFL M=MASCHINE

TRAUB

| BEZ. | BENENNUNG | BESTNR | TYP | FABRIKAT | |
|---|---|---|---|---|---|
| M 1-K 4 | HILFSSCHÜTZ | | | | |
| M 1-K 5 | KONTAKTE 6S+1ö | | | | |
| | (AUX.CONTACTOR | | | | |
| | CONTACTS 6NO+2NC) | | | | |
| | | | 3TH82 62-0A.. | SIEMENS | E |
| | 220V 50HZ | 206507 | | M0 | |
| | 110V 50HZ | 206723 | | F0 | |
| | 220V 60HZ | 206509 | | N1 | |
| | 115V 60HZ | 206510 | | J1 | |
| M 1-K31 | HILFSSCHÜTZ | | | | |
| M 1-K32 | KONTAKTE 7S+3ö | | | | |
| | (AUX.CONTACTOR | | | | |
| | CONTACTS 7NO+3NC) | | 3TH83 46-0A.. | SIEMENS | E |
| | 220V 50HZ | 208243 | | M0 | |
| | 110V 50HZ | 208428 | | F0 | |
| | 220V 60HZ | 208429 | | N1 | |
| | 115V 60HZ | 208430 | | J1 | |
| M 1-A 3 | RELAIS-MODUL 24V= | 208244 | RM 3/1 | MURR | E |
| M 1-A 4 | 3 RELAIS 3 WECHSLER | | | ELEKTRO. | |
| M10-A 1 | (RELAY MODULE24V D.C. | | | | |
| M10-A 2 | 3 RELAY 3 CHANGE-OVERS) | | | | |
| M10-A 3 | | | | | |
| M10-A 4 | | | | | |
| M10-A 5 | | | | | |
| M10-A 6 | | | | | |
| M10-A 7 | | | | | |
| M10-A 8 | | | | | |
| M10-A 9 | | | | | |
| M10-A10 | | | | | |
| M10-A11 | | | | | |
| M10-A12 | | | | | |
| M10-A13 | | | | | |
| M10-A14 | | | | | |
| M10-A15 | | | | | |
| M10-A16 | | | | | |
| M10-A17 | | | | | |
| M10-A18 | | | | | |
| M10-A19 | | | | | |
| M10-A20 | | | | | |
| M10-A21 | | | | | |
| M10-A22 | | | | | |
| M10-A23 | | | | | |
| M 1-Z 2 | RC-MODUL ENTSTÖRGLIED | 208245 | MRC 8/022 | MURR- | E |
| | FÜR 8 SCHÜTZSPULEN | | | ELEKTRO. | |
| | (RC-MODULE SPARK-KILLER | | | | |
| | FOR 8 COILS) | | | | |
| M 1-Z 1 | RC-MODUL ENTSTÖRGLIED | 208246 | MRC 4/047 | MURR | E |
| | FÜR 4 SCHÜTZSPULEN | | | ELEKTRO. | |
| | (RC-MODULE SPARK-KILLER | | | | |
| | FOR 4 COILS) | | | | |

SCHALTTEILLISTE TNS42/60 TX-8C
S=SCHALTSCHRANK E=EGP B=BTFL M=MASCHINE

| BEZ. | BENENNUNG | BESTNR | TYP | FABRIKAT | |
|---|---|---|---|---|---|
| H 1-Z 2<br>E 1-Z 1<br>E 3-Z 1<br>E 3-Z 2<br>E 3-Z 3<br>E 5-Z 2<br>M 3-Z 1<br>E 1-Z 2 | RC-GLIED FÜR SCHÜTZ_<br>SPULENENTSTÖRUNG+<br>MOTORENTSTÖRUNG<br>(RC-ELEMENT FOR<br>SPARK-KILLER FOR COILS+<br>SPARK-KILLER FOR MOTOR) | 208247 | SB 1861 | MURR-<br>ELEKTRO. | E |
| H 1-Z 1 | 1 RC-GLIED FÜR SCHÜTZ-<br>SPULENENTSTÖRUNG<br>(RC-ELEMENT FOR<br>SPARK-KILLER FOR COILS) | 208255 | RC-U5/220 | MURR-<br>ELEKTRO. | E |
| W 1-A 2 | NUMERIK TX-8C<br>(CONTROL UNIT TX-8C) | 208978 | | MELCO | E |
| K 2-A 1 | STROMRICHTER TRA 61<br>(TRANSISTOR AMPLIFIER<br>TRA 61)<br>SERVOVERSTÄRKER FÜR<br>ACHSANTRIEB<br>(SERVO AMPLIFIER FOR<br>AXIS DRIVE) | 208934 | TRA 61 | MELCO | E |
| K 1-A 1 | STROMRICHTER TRA 31<br>(TRANSISTOR AMPLIFIER<br>TRA 31)<br>SEVOVERSTÄRKER FÜR<br>ACHSANTRIEB<br>(SERVO AMPLIFIER FOR<br>AXIS DRIVE) | 208932 | TRA 31 | MELCO | E |
| M 1-S 1 | PILZ-TASTER ROT<br>(EMERGENCY MUSHROOM-<br>TYP BUTTOM RED)<br>SCHALTELEMENT 1S+1ö<br>(CONTACT-BLOCK 1NO+1NC) | 208177<br><br>208091 | 3SB 1000<br>1FC20<br>3SB 1400-<br>0A | SIEMENS<br><br>SIEMENS | B |
| W 1-S 6<br>M 1-S 5 | SCHLÜSSELSCHALTER 22,5<br>2 SCHALTERSTELLUNGEN<br>IN EINER SCHALTER_<br>STELLUNG NICHT ABZIEH-<br>BAR<br>(KEY SWITCH 2 POSITINS<br>KEY NOT WITH DRAWABLE<br>IN ONE POSITION)<br>SCHALTELEMENT 1S + 1ö<br>(CONTACT-BLOCK 1NO+1NC) | 208863<br><br><br><br><br><br><br>208091 | 3SB 1000-<br>4LA20<br><br><br><br><br><br>3SB 1400-<br>0A | SIEMENS<br><br><br><br><br><br><br>SIEMENS | B |
| W 1-S 1 | DREHKNOPF D44<br>(ROTARY KNOB) | 207575 | 69 003-101<br>69 003-443 | SCHROFF | B |

H/-2-12/80-Ok.84 ©ENTEL GmbH 743 VA.HINGeb/ENZ

SCHALTTEILLISTE TNS42/60 TX-8C
S=SCHALTSCHRANK E=EGP B=BTFL M=MASCHINE

| BEZ. | BENENNUNG | BESTNR | TYP | FABRIKAT | |
|---|---|---|---|---|---|
| W 1-S 1 | STEUERSCHALTER 6 STEL-LUNGEN,DUALCODE (CONTROL-SWITCH 6 POSITIONS,DUALCODE) | 208855 | CBS1/1X6B, T=12,A | EBE | B |
| W 1-A 4 | BILDSCHIRM 12-80X24Z VST (SCREEN 12"-80X24 CHAR.COMPLETE) | 208277 | CRT 12 | MELCO | B |
| W 1-A 7 | NUMERIK TX-8D CRT CONTROL UNIT | 208939 | CCU | MELCO | E |
| W 1-A 4 | * OPTION FARBBILDSCHIRM 14 INCHES FARBE (COULOR SCREEN 14 INCHES) | 209963 | CRT 14 | MELCO | B |
| W 1-A 7 | *OPTION NUMERIK TX-8D CRT CONTROL UNIT COLOUR | 209078 | CCU COLOUR | MELCO | E |
| FX268 | PRINT TX-8D | 209077 | FX268 | MELCO | B |
| W 1-A 8 | PRINT LEITUNGSTR. TX-8D (PRINT LINE DRIVER) | 209060 | | MELCO | E |
| L 3-S 4<br>L 3-S 5<br>L 4-S10<br>L 4-S11 | FUSS-SCHALTER (PEDALE-SWITCH) | 207751 | F2-SU1/SU1 | BERNSTEIN | M |
| K 1-S 2<br>K 1-S 5<br>K 2-S 2<br>K 2-S 5 | REIHENGRENZTASTER FORM B DIN 43 697 2 SPUREN (MULTIBLE LIMIT SWITCH 2 TRACKS) | 208425 | BNS-S19-B-D 2.12-100-10 | BALLUFF | M |
| Y 1-S 1<br>Y 1-S 2 | GRENZTASTER MIT SCHWENK-HEBEL FORM A DIN 43 694 (LIMIT SWITCH, WITH ROLLER CRANK ACTUATOR, MODEL A) | 207817 | 3SE3 120-OG | SIEMENS | M |

SCHALTTEILLISTE TNS42/60 TX-8C
S=SCHALTSCHRANK E=EGP B=BTFL M=MASCHINE

TRAUB

| BEZ. | BENENNUNG | BESTNR | TYP | FABRIKAT | |
|---|---|---|---|---|---|
| L 3-S 2 | ENDSCHALTER | 207924 | BES 516-325 | BALLUFF | M |
| L 4-S 1 | BERÜHRUNGSLOSER | | SA4-7 | | |
| L 4-S 2 | ENDSCHALTER | | 3S63232-0AJ | EUCHNER | |
| L 4-S 7 | 2MM SCHALTABSTAND | | 33 | | |
| L 4-S 8 | NACH DIN EN 50 008 | | -ZH08 | SIEMENS | |
| L 4-S 9 | SPANNUNG 24V= | | | | |
| L12-S 1 | SCHLIESSER PNP | | | | |
| L12-S 2 | (LIMIT SWITCH | | | | |
| L12-S 3 | 2MM SWITCHING DISTANCE | | | | |
| L12-S 4 | TO DIN EN 50 008 | | | | |
| L 1-S 1 | VOLTAGE 24V D.C. | | | | |
| L 1-S 2 | CONTACT NO PNP) | | | | |
| L 1-S 3 | | | | | |
| L 1-S 4 | | | | | |
| L 2-S 2 | | | | | |
| L 2-S 3 | | | | | |
| L 2-S 4 | | | | | |
| L 8-S 1 | | | | | |
| L 8-S 2 | | | | | |
| L 8-S 3 | | | | | |
| L 8-S 4 | | | | | |
| L 8-S 5 | | | | | |
| L11-S 1 | | | | | |
| L11-S 2 | | | | | |
| K 9-S 5 | | | | | |
| K 9-S 1 | | | | | |
| H 1-S 6 | | | | | |
| H 1-S 7 | | | | | |
| L10-S 3 | | | | | |
| L10-S 1 | | | | | |
| H 1-S20 | | | | | |
| H 1-S21 | | | | | |
| H 1-S22 | | | | | |
| H 1-S23 | | | | | |
| H 1-S24 | | | | | |
| L 3-S 3 | BERÜHRUNGSLOSER END_ | 207992 | 3SG3232 0A | SIEMENS | M |
| K 1-S 7 | SCHALTER öFFNER | | J33-ZH08 | | |
| K 2-S 7 | (LIMIT SWITCH NO) | | | | |
| K 9-S 7 | M12X1 DIN 50 008 | | | | |
| L 1-B 1 | WINKELCODIERER | 207737 | PWG 12 LP | EUCHNER | M |
| | 12 STELLUNGEN BCD MIT | | 24 STVW | | |
| | PARITYBIT UNGERADE | | | | |
| | (ANGLE ENCODER | | | | |
| | 12 POSITONS | | | | |
| | WITH ODD PARITY BIT) | | | | |
| Y 1-E 1 | MASCHINENLEUCHTE | 208154 | | WALDMANN | M |
| | (MACHINE LAMP) | | | | |
| | 2 X 8W DWD208 | | | | |
| | LEUCHTSTOFFLAMPE 8W | 250022 | ABM TL/8W25 | | |
| | (LAMP 6W) | | | | |

H1-2-1260-Go.04 HEINTEL Gmbh 743 Metzingen/ENZ

SCHALTTEILLISTE TNS42/60 TX-8C
S=SCHALTSCHRANK E=EGP B=BTFL M=MASCHINE

| BEZ. | BENENNUNG | BESTNR | TYP | FABRIKAT | |
|---|---|---|---|---|---|
| H 1-M 1 | HAUPTSPINDELMOTOR | 103704 | GNAFG | BAUMÜLLER | M |
| H 1-B 1 | GLEICHSTROMNEBEN- | | 132 SV | | |
| H 1-M 2 | SCHLUSSMOTOR | | | | |
| H 1-Y 5 | FREMD ERREGT | | TACHO: | | |
| | FREMD BELÜFTET | | | | |
| | BGR. B 5 | | FAB. | | |
| | 20KW/2100 1/MIN | | | | |
| | MAX. 4500 1/MIN | | BREMSE | | |
| | SCHUTZART IP 23 S | | (BRAKE) | | |
| | (MAIN SPINDLE MOTOR | | SB10.1 | | |
| | D.C.SHUNT CONNECTION | | | | |
| | EXTERNAL EXCITATION | | | | |
| | EXTERNAL VENTILATION | | | | |
| | SIZE B 5 | | | | |
| | 20KW/2100 RPM | | | | |
| | MAX.4500 RPM | | | | |
| | ENCLOSURE IP 23 S | | | | |
| | ERSATZFILTERMATTE | | | | |
| | (SPARE AIR FILTER) | | | | |
| | KOHLEBÜRSTEN MOTOR | | | | |
| | (MOTOR BRUSHES) | | | | |
| | KOHLEBÜRSTEN TACHO | | | | |
| | (TACHO BRUSHES) | | | | |
| H 1-M 1 | HAUPTSPINDELMOTOR | | | AMK | M |
| H 1-M 2 | DREHSTROMMOTOR | | | | |
| H 1-B 1 | FREMD BELÜFTET | | | | |
| H 1-Y 5 | BAUGR B 5 | | | | |
| | NENNLEISTUNG | 22KW | | | |
| | MAX 7000 1/MIN | | | | |
| | SCHUTZART IP 44 | | | | |
| | (MAIN SPINDLE MOTOR | | | | |
| | A.C. | | | | |
| | EXTERNAL VENTILATION | | | | |
| | SIZE B5 | | | | |
| | MAX 7000 RPM | | | | |
| | ENCLOSURE IP 44 | | | | |

SCHALTTEILLISTE TNS42/60 TX-8C
S=SCHALTSCHRANK E=EGP B=BTFL M=MASCHINE

| REZ. | BENENNUNG | BESTNR | TYP | FABRIKAT | |
|---|---|---|---|---|---|
| K 2-M 1 | SERVOMOTOR Z-ACHSE<br>GLEICHSTROMMOTOR<br>PERMANENT ERREGT 10,7NM<br>SCHUTZART IP 44<br>1000MIN<br>(SERVO-MOTOR Z-ACHSE<br>D.C. MOTOR<br>PERMANENTLY EXCITED<br>10,7NM 1000RPM<br>ENCLOSURE IP 44) | 208929 | HD 101-<br>12 SPBRST-<br>5X | MELCO | M |
| | KOHLEBÜRSTEN SERVO<br>(SERVO BRUSHES) | 208703 | | | |
| K 1-M 1 | SERVOMOTOR X-ACHSE<br>GLEICHSTROMMOTOR<br>PERMANENT ERREGT 3,9 NM<br>SCHUTZART IP44<br>2000MIN<br>(SERVO-MOTOR X-AXIS<br>D.C. MOTOR<br>PERMANENTLY EXITED<br>3,9NM 2000RPM<br>ENCOSURE IP 44) | 208927 | HD 81 -<br>12SPBRST-<br>5X | MELCO | M |
| | KOHLEBÜRSTEN SERVO<br>(SERVO BRUSHES) | 208703 | | | |
| K 7-M 1 | SERVOMOTOR R-ACHSE<br>GLEICHSTROMMOTOR12 SP RST<br>PERMANENT ERREGT 1,9NM<br>SCHUTZART IP44<br>2000 U/MIN<br>(SERVO-MOTOR R-AXIS<br>D.C. MOTOR<br>PRMANENTLY EXITED<br>1,9 NM 2000 RPM<br>ENCLOSURE IP 44) | 208926 | HD 41 | MELCO | M |
| | KOHLEBUERSTEN SERVO<br>( SERVO BRUSHES ) | 208703 | | MELCO | |

SCHALTTEILLISTE TNS42/60 TX-8C
S=SCHALTSCHRANK E=EGP B=BTFL M=MASCHINE

| BEZ. | BENENNUNG | BESTNR | TYP | FABRIKAT | |
|---|---|---|---|---|---|
| H 1-B 2 | IMPUSGEBER FÜR MM/U U. GEWINDESCHNEIDEN 1000 IMPULSE PRO UMDR. MIT NULLMARKE (PULSE CODER FOR MM/REV.AND THREADING 1000 PULSES/REV. WITH ZERO MARK) | 689929 | ROD 426 | TRAUB/ HAIDENHAIN | M |
| E 1-M 1 | HYDRAULIKMOTOR DREH-STROMMOTOR BAUFORM: B5 POLZAHL: 4 SCHUTZART IP 44 3 EINGEB. WÄRMEFÜHLER 1,5 KW (HYDRAULIC-MOTOR 3-PHASE MOTOR DESIGN B5 NUMBER OF POLES 4 3 BUILT-IN HEAT SENSOR 1,5KW) | | | | |
| | 380V/220V/50HZ | 103535 | AM 90 LX4 | AEG | M |
| | 460V/230V/60HZ | 103540 | 2DF 90LA-4 | BAUMÜLLER | |
| | | | FDR 90L/4P | DIETZ | |
| E 1-E 1 | ÖLHEIZUNG OHNE THERMOST 610W-800W | | | | |
| | 200V-230V | 207226 | C/TH R Z | HELIOS | M |
| | 115V | 207676 | | | |
| | (OIL HEATING WITHOUT THERMOSTAT 610W-800W) | | | | |
| E 3-M 1 | KÜHLMITTELPUMPE DREH-STROMMOTOR BAUGRÖSSE: 80 3 EINGEB. WÄRMEFÜHLER POLZAHL: 4/2 SCHUTZART: IP 44 (COOLANT PUMP 3-PHASE MOTOR SIZE 80 POLES 4/2 3 BUILT-IN HEAT SENSORS ENCLOSURE IP 44) | | | | M |
| | 0,55/0,75 KW | | THIX 2006/ 2-4-0,75-0,55 | SCHMALEN-BERGER | |
| | 0,25/1,0 KW | | TC63/350-742-W2 | BRINKMANN | |
| | 0,7/0,85 KW | | SPK4-11 | GRUNDFOS | |
| | 380V 50HZ | 103726 | | | |
| | 380V 60HZ | 103727 | | | |
| | 460V 60HZ | 103728 | | | |

SCHALTTEILLISTE TNS42/60 TX-8C
S=SCHALTSCHRANK E=EGP B=BTFL M=MASCHINE

TRAUB

| BEZ. | BENENNUNG | BESTNR | TYP | FABRIKAT | |
|---|---|---|---|---|---|
| E 3-M3 | KREISELPUMPE<br>X- ACHSE SPUELUNG<br>DREHSTROMMOTOR 0,44 KW<br>3 EINGEBAUTE WAERMEFUEHLER<br>BAUGROESSE<br>POHLZAHL 2<br>SCHUTZART IP 44<br>(CLEANING X-AXIS<br>3 PHASE MOTOR<br>SIZE<br>POLES 2<br>3 BUILT-IN HEAT SENSORES<br>ENCLOSURE IP 44)<br>NETZSPANNUNG<br>380 / 220 V 50 HZ<br>380 / 220 V 60 HZ<br>460 / 230 V 60 HZ | 319418 | KB51V | BRINKMANN | |
| E 4-M 1 | ZENTRALSCHMIERUNGS_<br>AGGREGAT<br>(CENTRAL LUBRICATION)<br>110/220V 50/60HZ | 319070 | F 46LM/0 | TECALEMIT | M |
| E 5-M 1 | SPÄNEFÖRDERER DREH_<br>STROMGETRIEBEMOTOR<br>BAUFORM DK6<br>POLZAHL 4 0,3KW<br>SCHUTZART IP 44<br>3 EINGEB. WÄRMEFÜHLER<br>(CHIP CONVEYER MOTOR<br>3-PHASE GEAR MOTOR<br>DESIGN DK6<br>NUMBER OF POLES 4<br>ENCLOSURE IP 44<br>3 BUILT-IN HEAT SENSORS)<br>380/220V 50HZ<br>380/220V 60HZ<br>460/230V 60HZ | <br><br><br><br><br><br><br><br><br><br><br><br><br>103698<br>103699<br>103700 | DK64 S23-<br>1112/163LWEG | BAUER | M |
| E 1-B 2 | THERMOSTAT FÜR<br>ÖLHEIZUNG | 316598 | ATHS-22 | JUMO | M |

SCHALTTEILLISTE TNS42/60 TX-8C
S=SCHALTSCHRANK E=EGP B=BTFL M=MASCHINE

| BEZ. | BENENNUNG | BESTNR | TYP | FABRIKAT | |
|---|---|---|---|---|---|
| L 1-Y 1<br>L 1-Y 2<br>L 1-Y 3<br>L 1-Y 4<br>L 1-Y 5<br>L 1-Y 6<br>L 1-Y 7<br>L 1-Y 8<br>L 1-Y 9<br>L 1-Y10<br>L 1-Y11<br>L 3-Y 1<br>L 3-Y 2<br>L 4-Y 3<br>L 4-Y 4<br>L11-Y 1<br>L11-Y 2<br>L12-Y 1<br>L12-Y 2<br>L12-Y 3<br>L12-Y 4<br>L12-Y 5 | HYDR. WEGEVENTIL 4/2<br>MAGNET 24V=<br>(HYDRAULIC VALVE 4/2<br>SOLENOID 24V D.C.) | 313347 | 4 WE 6 D5XI<br>AOFG24 NK4<br>0810090121<br>WEE 42 A06<br>B1 NG24 | REXROTH<br><br>BOSCH<br>HELLER | M |
| H 1-Y21 | HYDR. WEGEVENTIL 4/2<br>MAGNET 24V=<br>(HYDRAULIC VALVE 4/2<br>SOLENOID 24V D.C.) | 313348 | 4 WE 6 D5XI<br>AG24 NK4T06<br>0810090106<br>WEF 42 A06<br>B1 NG 24 | REXROTH<br><br>BOSCH<br>HELLER | M |
| L8-Y1Y2 | HYDR. WEGEVENTIL 4/3<br>MAGNET 24V=<br>(HYDRAULIC VALVE 4/3<br>SOLENOID 24V D.C.) | 318511 | WE05-04P100<br>D24/OH | HARTMANN&<br>LÄMMLE KG | M |
| L 8-Y 3 | HYDR. WEGEVENTIL 4/2<br>MAGNET 24V=<br>(HYDRAULIC VALVE 4/2<br>SOLENOID 24V D.C.) | 319072 | WE02- 4P100<br>E24/OH | HARTMANN&<br>LÄMMLE KG | M |
| L10-Y 1<br>L10-Y 2 | HYDR. WEGEVENTIL 4/2<br>MAGNET 24V=<br>(HYDRAULIC VALVE 4/2<br>SOLENOID 24V D.C.) | 313346 | 4 WE 6 G5XI<br>AG24 NK5T06<br>0810090130<br>WEE 43 T06<br>B1 NG 24 | REXROTH<br><br>BOSCH<br>HELLER | M |

HEMTEL GMbH 7143 VAIHINGEN/ENZ
F11-2-1260-06.04

SCHALTTEILLISTE TNS42/60 TX-8C
S=SCHALTSCHRANK E=EGP B=BTFL M=MASCHINE

TRAUB

| BEZ. | BENENNUNG | BESTNR | TYP | FABRIKAT | |
|---|---|---|---|---|---|
| L10-Y 3 | HYDR. WEGEVENTIL 2/2 MAGNET 24V= (HYDRAULIC VALVE 2/2 SOLENOID 24V D.C.) | 313353 | WSE13.3-6ZP 24V= | HARTMANN& LÄMMLE | M |
| L 4-Y 1<br>L 4-Y 2 | HYDR. WEGEVENTIL 4/3 MAGNET 24V= (HYDRAULIC VALVE 4/3 SOLENOID 24V D.C.) | 316224 | 4 WE 6 J5XI AG24 NK 4 | REXROTH | M |
| L 4-Y 5 | HYDR. WEGEVENTIL 4/2 MAGNET 24V= (HYDRAULIC VALVE 4/2 SOLENOID 24V D.C.) | 313348 | 4 WE 6 D5XI AG24 NK4T06 | REXROTH | M |
| | | | 0810090106 | BOSCH | |
| | | | WEF 42 A06 B1 NG 24 | HELLER | |

H-2-1260-00.04 HEINTEL GMbH. 7143 Vaihingen/ENZ

SCHALTTEILLISTE TNS42/60 TX-8C
S=SCHALTSCHRANK E=EGP B=BTFL M=MASCHINE

TRAUB

| BEZ. | BENENNUNG | BESTNR | TYP | FABRIKAT |
|---|---|---|---|---|

FILENAME : "TS4SHTL DOKU"

| BLATT | GEÄND.LT.ÄA.V. | | |
|---|---|---|---|
| 3,4,5,7,10,13,15,18. | 12674 | 14.5.1985 | Rö |