Rainer Gebhardt

0912-515977

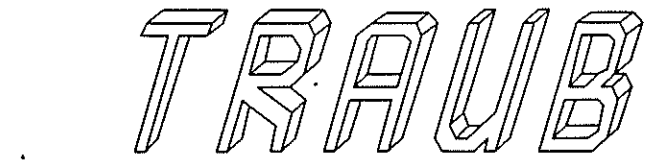

TRAUB

SCHALTPLANE

NO : 747124

CNC-DREHMASCHINE

TND200

MIT TX8F STEUERUNG

0912-515977

DATE: SEPTEMBRE 1991

DESIGNATION		NUM.	GR.	FOL.	DATE
SCHALTPLAN VERDRAK.	DREHAUTOMAT	249802	+A1	01	30/04/91
SCHALTPLAN	NC + MOTORISIERUNG	249802	+A2	01	17/09/91
SCHALTSCHRANK		249802	+A3	01	25/02/91
STROMVERSORGUNG	LEISTUNG	249804	+D1	01	05/04/91
STROMVERSORGUNG	LEISTUNG	249803	+D1	01A	05/04/91
STROMVERSORGUNG	BEDIENUNG	249805	+D1	02	13/09/91
ANTRIEB SPINDEL	ACHSE C	249805	+J1	04	16/05/91
ANTRIEB	ACHSEN Z UND X	249805	+K12	06	17/09/91
ROT. ANTRIEB		249805	+K5	05	03/05/91
LEISTUNG	MOTOREN	249805	+M1	07	05/04/91
LEISTUNG	MOTOREN	249805	+M1	08	05/04/91
BEDIENUNG 220V	KLIMAGERAET	249805	+M1	09	17/09/91
BEDIENUNG 24V	NOT-AUS	249805	+M1	10	17/06/91
BEDIENUNG 24V		249805	+M1	11	17/06/91
BEDIENUNG 24V		249805	+M1	12	13/09/91
BEDIENUNG 24V		209805	+M1	13	13/09/91
BEDIENUNG 24V		249805	+M1	14	05/04/91
BEDIENUNG 24V		249805	+M1	15	17/06/91
AUSGAENGE AUTOMAT		249805	+M10	16	05/04/91
AUSGAENGE AUTOMAT		249805	+M10	17	17/06/91
AUSGAENGE AUTOMAT		249805	+M10	18	05/04/91
AUSGAENGE AUTOMAT		249805	+M10	19	17/06/91
AUSGAENGE AUTOMAT		249805	+M10	20	17/06/91
AUSGAENGE AUTOMAT		249805	+M10	21	17/06/91
AUSGAENGE AUTOMAT		249805	+M10	22	17/06/91
EINGAENGE AUTOMAT		249805	+M10	23	05/04/91
EINGAENGE AUTOMAT		249805	+M10	24	05/04/91
EINGAENGE AUTOMAT		249805	+M10	25	05/04/91
EINGAENGE AUTOMAT		249805	+M10	26	01/05/91
EINGAENGE AUTOMAT		249805	+M10	27	17/06/91
EINGAENGE AUTOMAT		249805	+M10	28	29/07/91
EINGAENGE AUTOMAT		249805	+M10	29	05/04/91
VORSCHUB LNS		249806	+M4	1	17/06/91
VORSCHUB LNS		249806	+M4	2	17/06/91
AVANCE BARRE LNS	NOMENCLATURE	249806	+M4	3	17/06/91
STANGENLADEMAGAZIN	UNIVERSAL	249807	+M5	1	14/06/91
STANGENLADEMAGAZIN	UNIVERSAL	249807	+M5	2	14/06/91

DESIGNATION		NUM.	GR.	FOL.	DATE
AVANCE BARRE IEMCA	NOMENCLATURE	249807	+M5	3	17/06/91
MATERIEL MACHINE					
NOMENCLATURE	ARMOIRE ELECTRIQUE	249805	NOMEN	01	17/06/91
NOMENCLATURE	ARMOIRE ELECTRIQUE	249805	NOMEN	02	17/09/91
NOMENCLATURE	ARMOIRE ELECTRIQUE	249805	NOMEN	03	17/09/91
NOMENCLATURE	ARMOIRE ELECTRIQUE	249805	NOMEN	04	17/06/91
NOMENCLATURE	ARMOIRE ELECTRIQUE	249805	NOMEN	05	17/09/91
NOMENCLATURE	MACHINE	249805	NOMEN	06	17/06/91
NOMENCLATURE	MACHINE	249805	NOMEN	07	17/06/91
EL. DATEN		249800	PARA	01	05/04/91
NC		249805	+W1	03	02/05/91
KLEMMLEISTE X1		249805	X1	30	17/06/91
KLEMMLEISTE X2		249805	X2	31	05/04/91

خدمات فنی مهندسی
نظری
0912-5159577

F		K	
E		J	
D		I	
C		H	
B		G	
IND.	MODIFICATIONS	IND.	MODIFICATIONS

TND200 TX8F

SCHALTPLANELISTE
ELETRIK

TRAUB-SONIM
16 AV. JEAN JAURES 77250 MORET / LOING FRANCE

Groupe	Folio
+PG	01
Nb Groupe	Date
1	17/09/91

MASCHINE-TYP MACHINE-TYPE TYPE-MACHINE DATEN DATA DONNEES	TND200							
NETZSPANNUNG (V) MAINS VOLTAGE TENSION PRINCIPALE	380	220	500	420	440	200	230UL	460UL
BETRIEBSSPANNUNG (V) OPERATING VOLTAGE TÉNSION D'UTILISATION	380	UEBER VORTRANSFORMATOR 380V VIO PILOT TRANSFORMER 380V VIA TRANSFORMATEUR DE 380V					TRANSF. 460V	460V
FREQUENZ (Hz) FREQUENCY FREQUENCE	50 60	50 60	50	50	50	50	60	
STEUERSPANNUNG CONTROL VOLTAGE (V) TENSION DE COMMANDE		24 DC					24V DC	
VENTIL/KUPPLUNGS- (V) SPANNUNG VALVE/COUPLING VOLTAGE TENSION DES ELECTROVALVES		24 DC					24V DC	
GESAMTNENNLEISTUNG (kVA) TOTAL RATED CONSUMPTION CONSOMATION NOMI.TOTALE		20					20	
GESAMTNENNSTROM (A) TOTAL RATED CURRENT COURANT NOMINAL TOTAL	30	52	23	28	26	58	50	25
MAX. VORSICHERUNG (A) MAX. INPUT FUSE FUSIBLE D'ENTREE	32	50	25	25	25	63	50	25
EMFPOHLENER QUERSCHNITT (qmm) RECOMMENDED CROSS SECTION SECTION DES CABLES	10	10	10	10	10	16	AWG 6	AWG 8
SCHALTPLAN -Nr CIRCUIT DIAGRAM -N NUMERO DE PLAN								

TND200 TX8F	TRAUB-SONIA 16 AV. JEAN JAURES 77250 MORET / LOING FRANCE	Groupe PARA	Folio 01
EL. DATEN	249800	Nb Groupe 1	Date 05/04/91

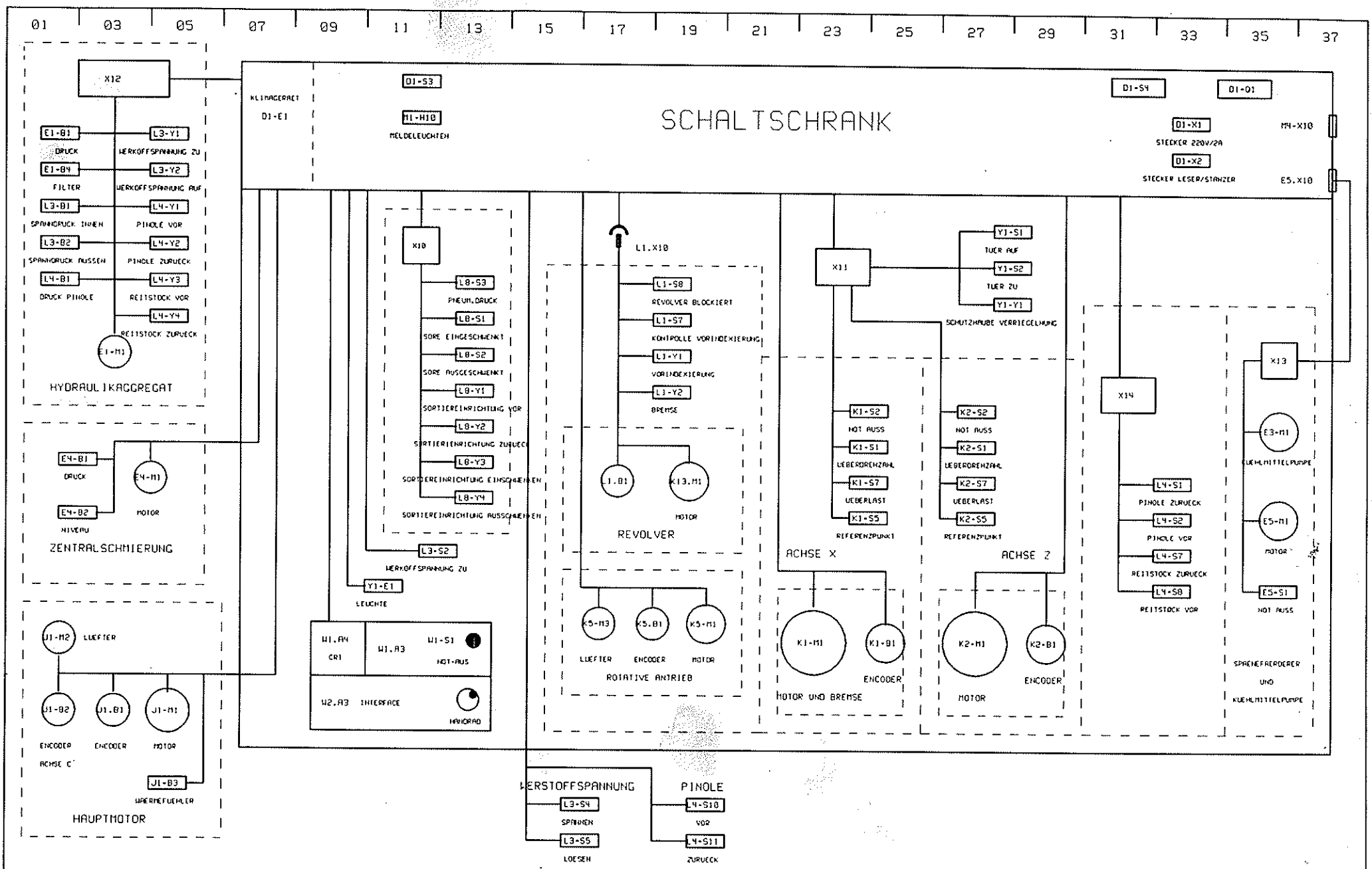

F		K		TND200 TX8F	TRAUB-SONIM 16 AV. JEAN JAURES 77250 MORET / LOING FRANCE	Groupe +A1 / Folio 01
E		J				
D		I				
C		H		SCHALTPLAN VERDRAK. DREHAUTOMAT	249802	Nb Groupe 1 / Date 30/04/91
B	STECKER LESER/STANZER	G				
IND.	MODIFICATIONS	IND.	MODIFICATIONS			

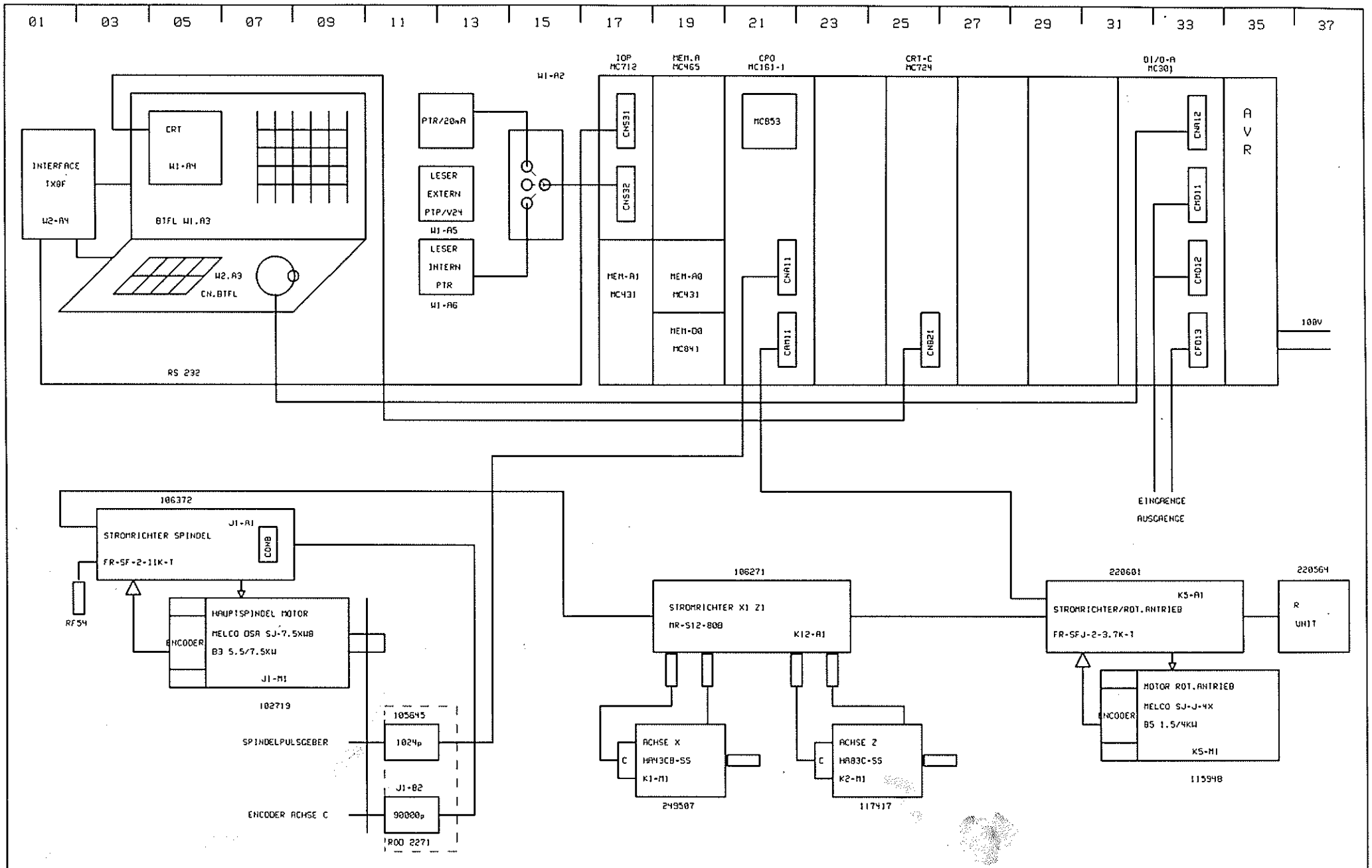

F		K		TND200 TX8F	TRAUB-SONIM 16 AV. JEAN JAURES 77250 MORET / LOING FRANCE	Groupe +A2	Folio 01
E		J					
D		I					
C		H		SCHALTPLAN NC + MOTORISIERUNG	249802	Nb Groupe 1	Date 17/09/91
B	17/09/91 MESURE ABSOLUE	G					
IND.	MODIFICATIONS	IND.	MODIFICATIONS				

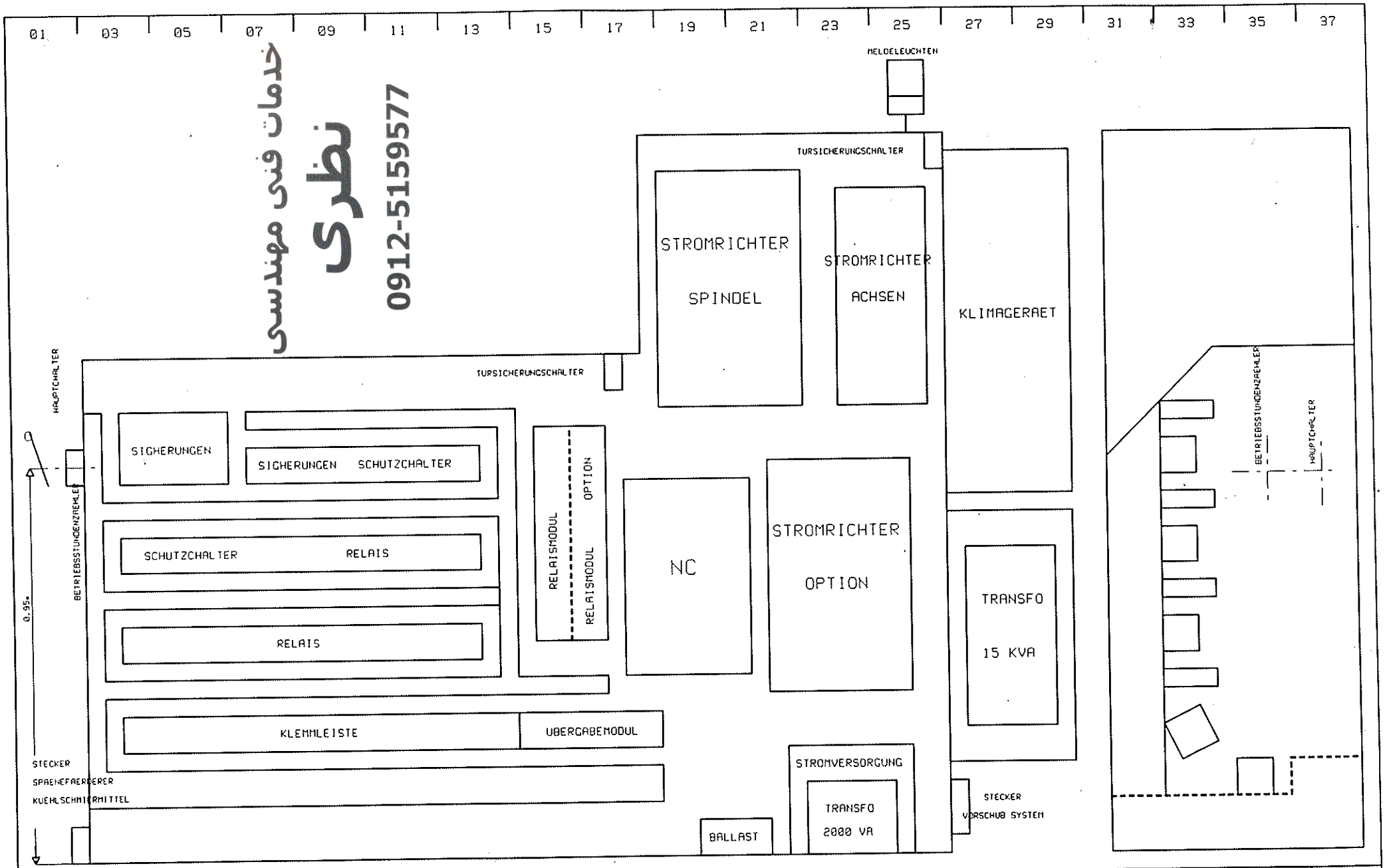

خدمات فنی مهندسی
نظری
0912-5159577

F		K		TND200 TX8F	TRAUB-SONIM	Groupe	Folio
E		J			16 AV. JEAN JAURES 77250 MORET / LOING FRANCE	+A3	01
D		I					
C		H		SCHALTSCHRANK	249802	Nb Groupe	Date
B		G				1	25/02/91
		MODIFICATIONS					

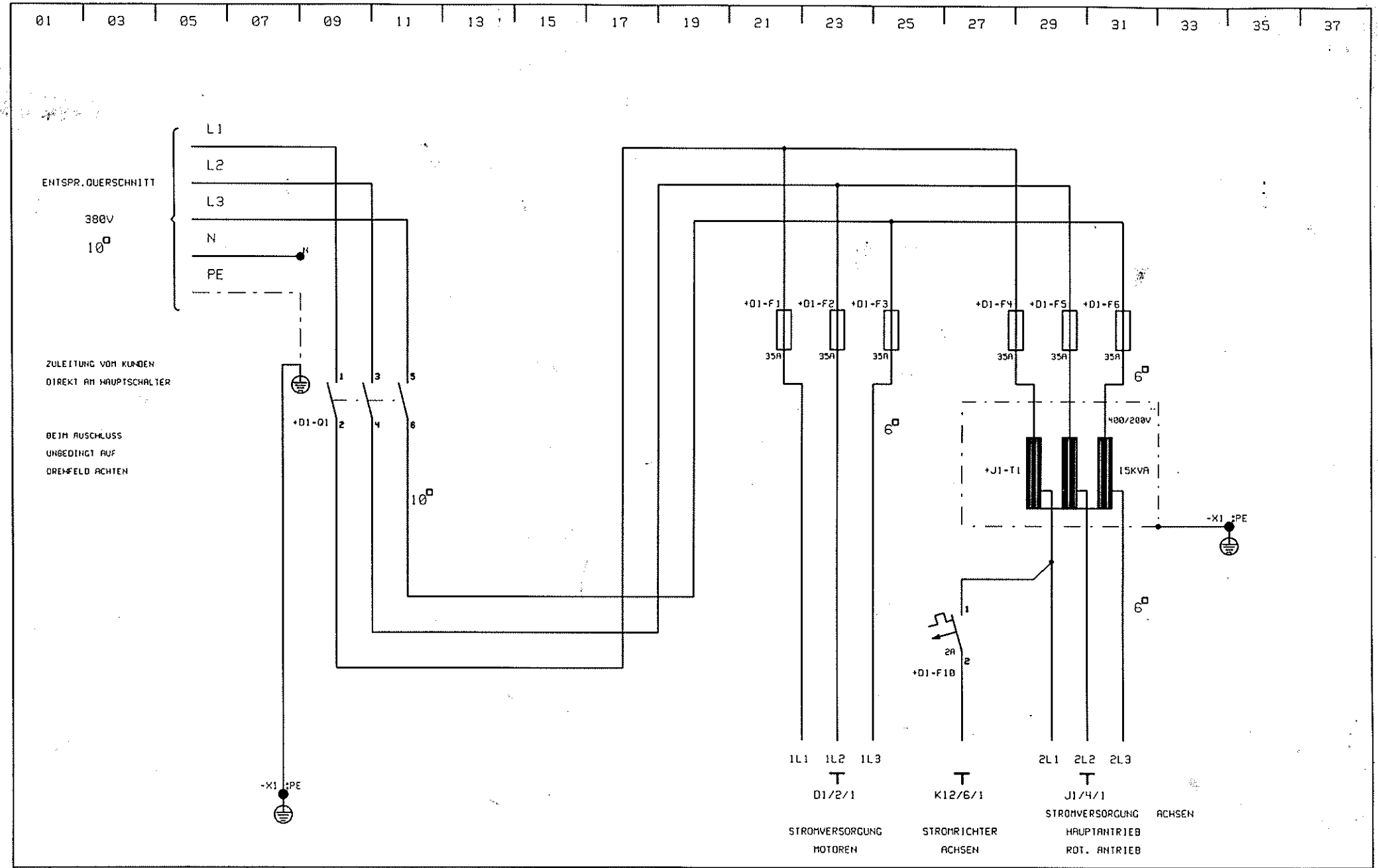

F		K		TND200 TX8F	TRAUB-SONIA 16 AV. JEAN JAURES 77250 MORET / LOING FRANCE	Groupe +D1	Folio 01
E		J					
D		I					
C		H		STROMVERSORGUNG LEISTUNG	249804	Nb Groupe 3	Date 05/04/91
B		G					
IND.	MODIFICATIONS	IND.	MODIFICATIONS				

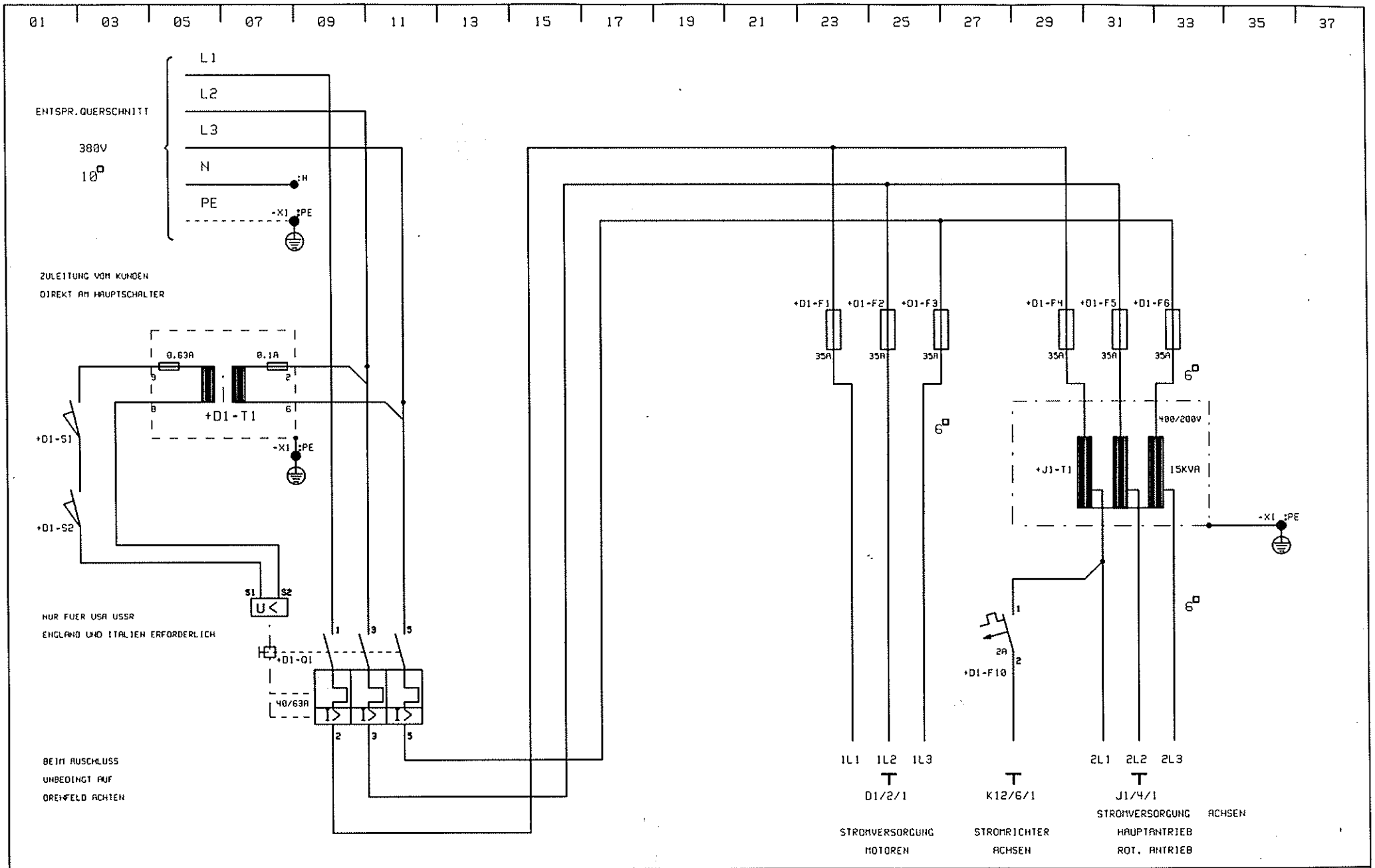

F		K		TND200 TX8F	TRAUB-SONIA 16 AV. JEAN JAURES 77250 MORET / LOING FRANCE	Groupe +D1	Folio 01A
E		J					
D		I					
C		H		STROMVERSORGUNG LEISTUNG	249803	Nb Groupe 3	Date 05/04/91
B		G					
IND.	MODIFICATIONS	IND.	MODIFICATIONS				

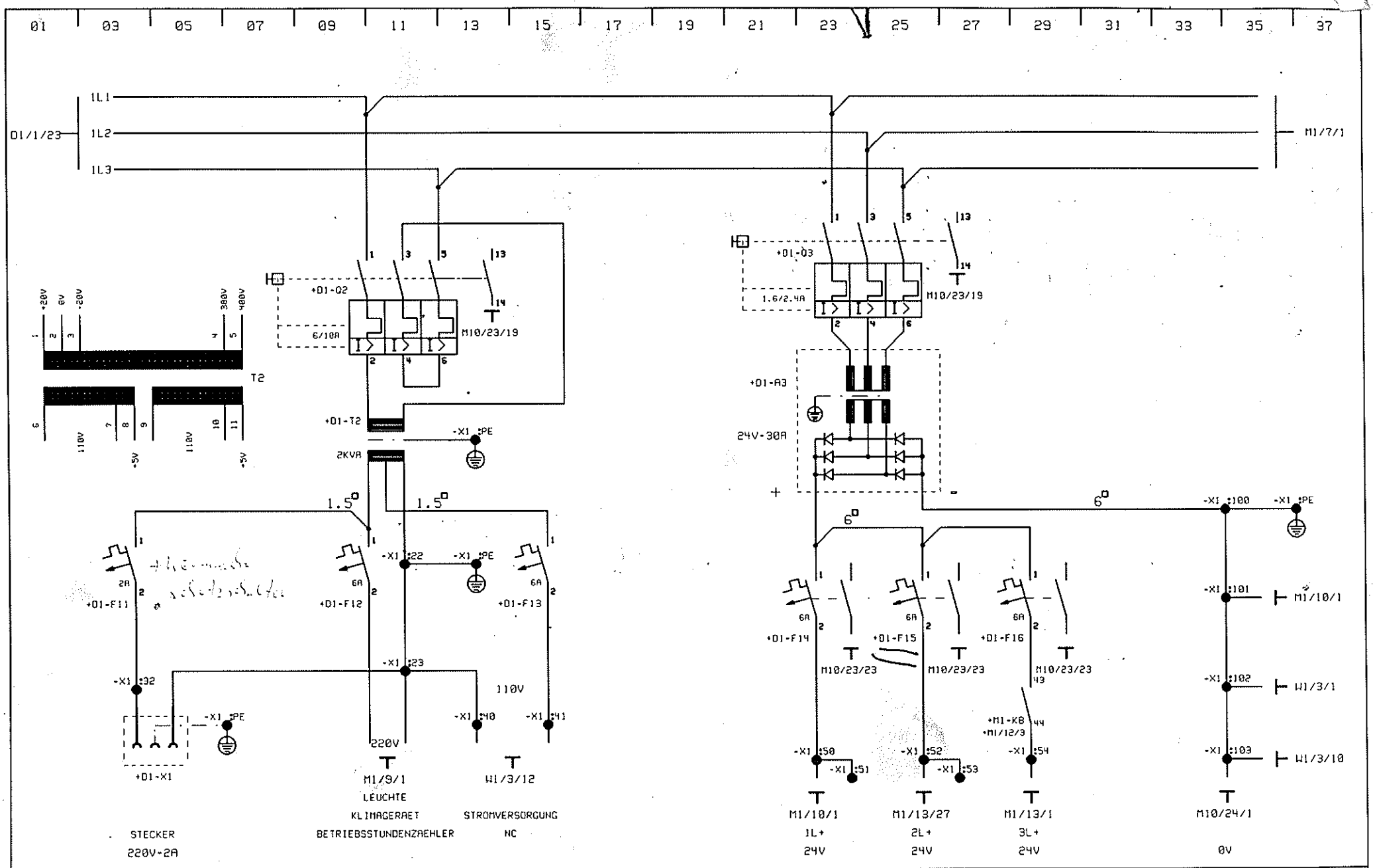

F		K		TND200 TX8F	TRAUB-SONIM 16 AV. JEAN JAURES 77250 MORET / LOING FRANCE	Groupe +D1	Folio 02
E		J					
D		I					
C	13/09 91 SUPPRESSION M1-K9	H		STROMVERSORGUNG BEDIENUNG	249805	Nb Groupe 3	Date 13/09/91
B		G					
IND.	MODIFICATIONS	IND.	MODIFICATIONS				

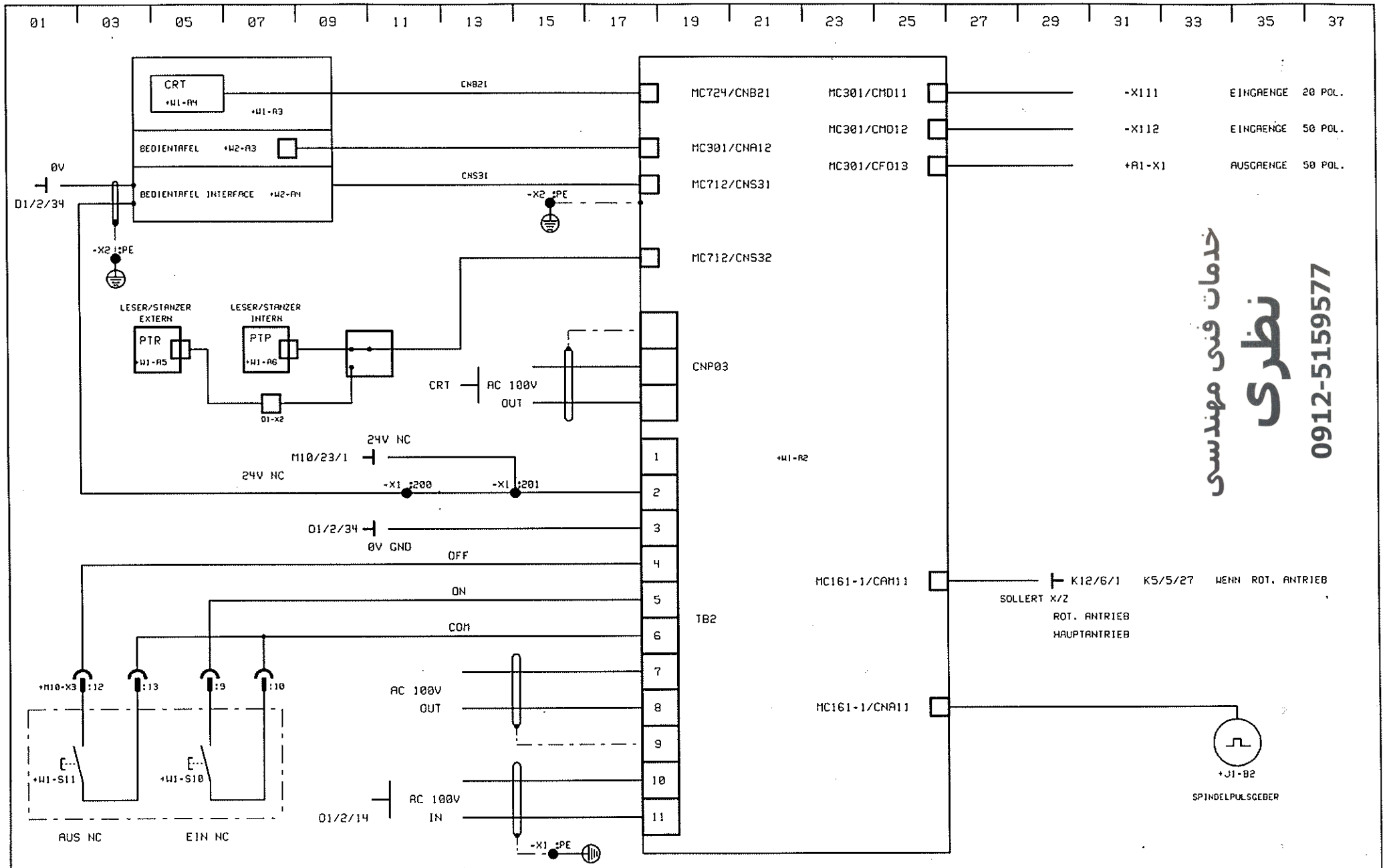

F		K		TND200 TX8F	TRAUB-SONIA 16 AV. JEAN JAURES 77250 MORET / LOING FRANCE	Groupe +W1	Folio 03
E		J					
D		I					
C		H		NC	249805	Nb Groupe 1	Date 02/05/91
B		G					
IND.	MODIFICATIONS	IND.	MODIFICATIONS				

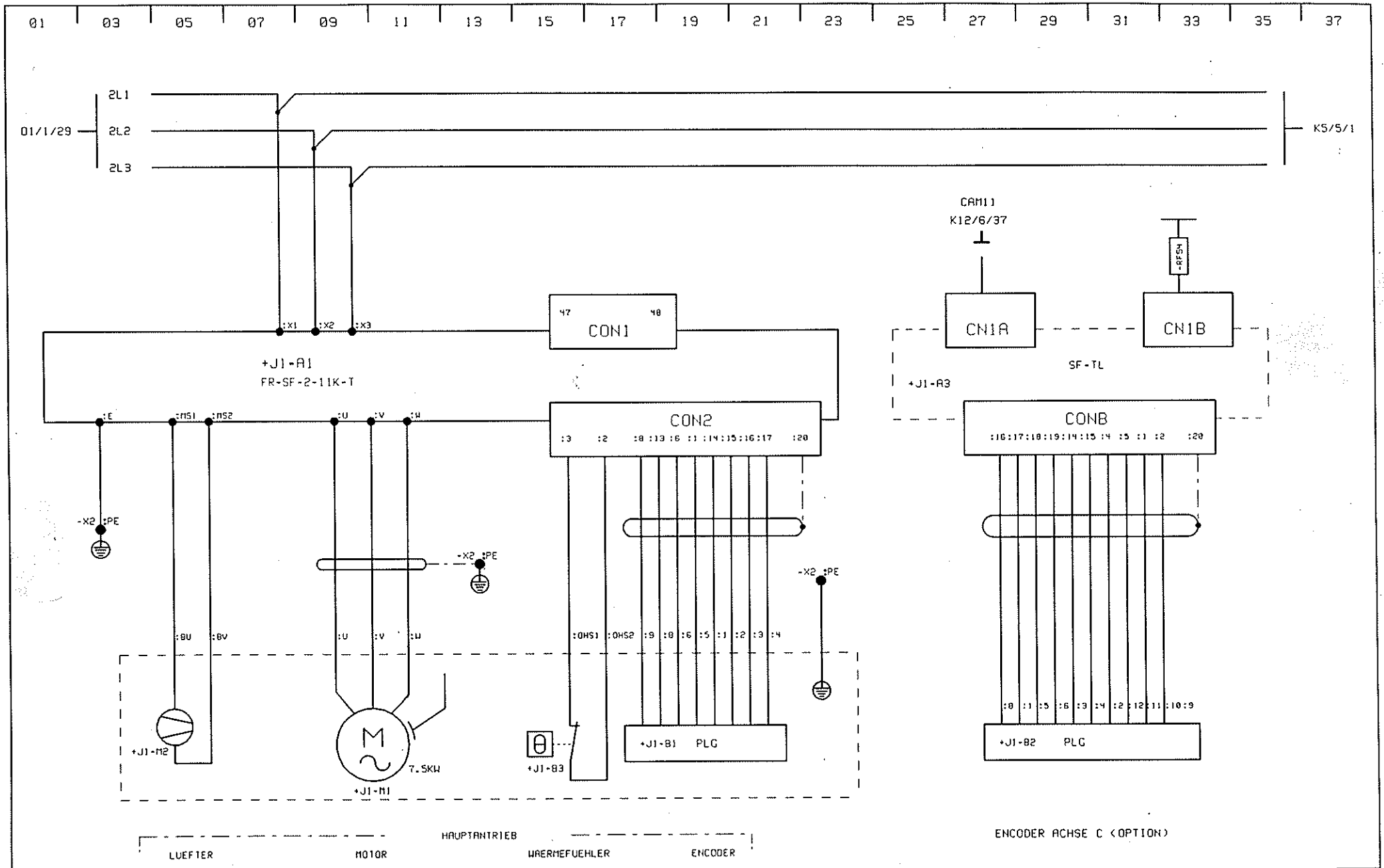

F		K		TN0200 TX8F	TRAUB-BONIM 16 AV. JEAN JAURES 77250 MORET / LOING FRANCE	Groupe +J1	Folio 04
E		J					
D		I					
C		H		ANTRIEB SPINDEL ACHSE C	249805	Nb Groupe 1	Date 16/05/91
B		G					
IND.	MODIFICATIONS	IND.	MODIFICATIONS				

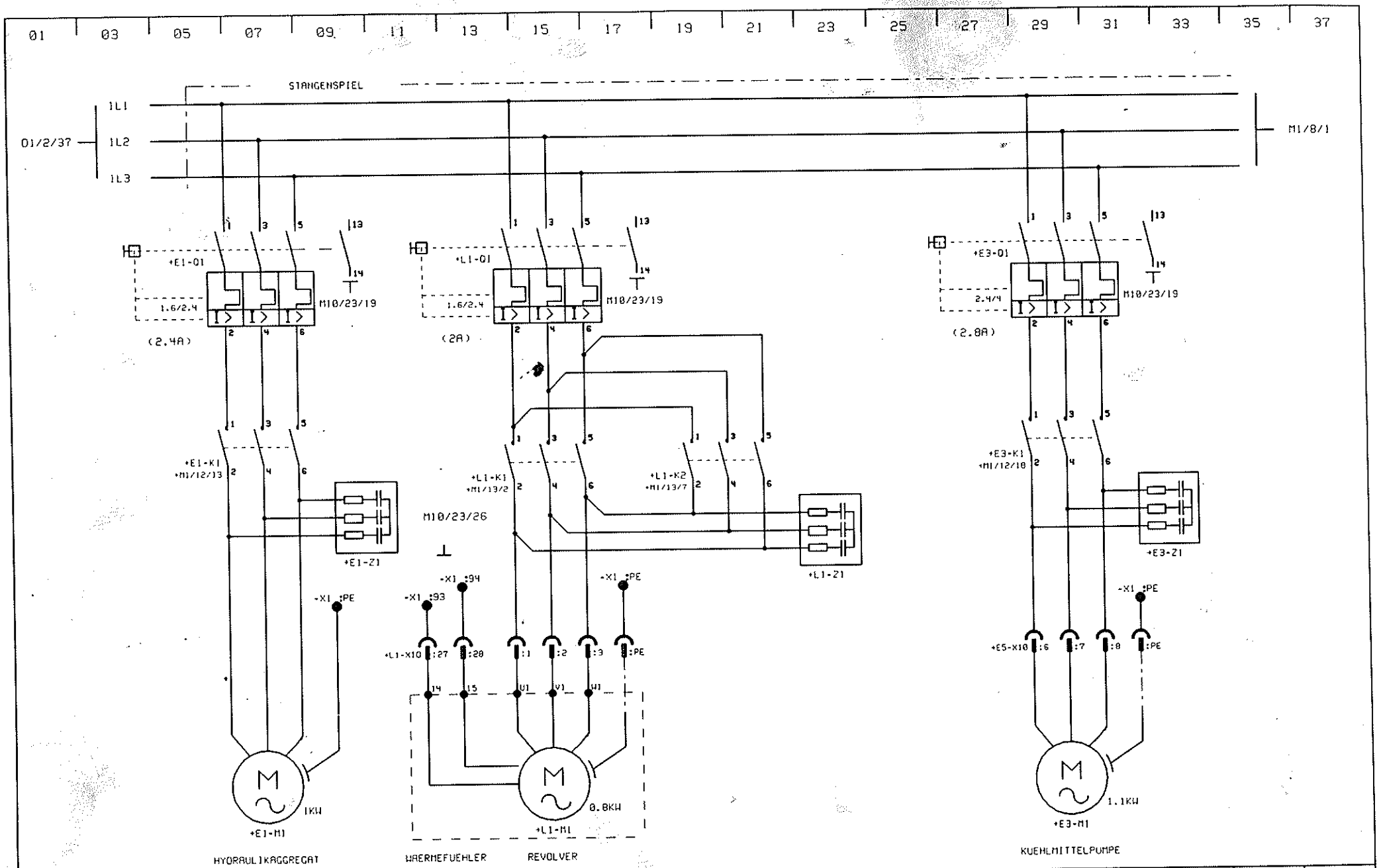

F		K	
E		J	
D		I	
C		H	
B		G	

TMD200 TX8F

LEISTUNG
MOTOREN

TRAUB-SONIM
16 AV. JEAN JAURES 77250 MORET / LOING FRANCE

249805

Groupe	Folio
+M1	07
Nb Groupe	Date
23	05/04/91

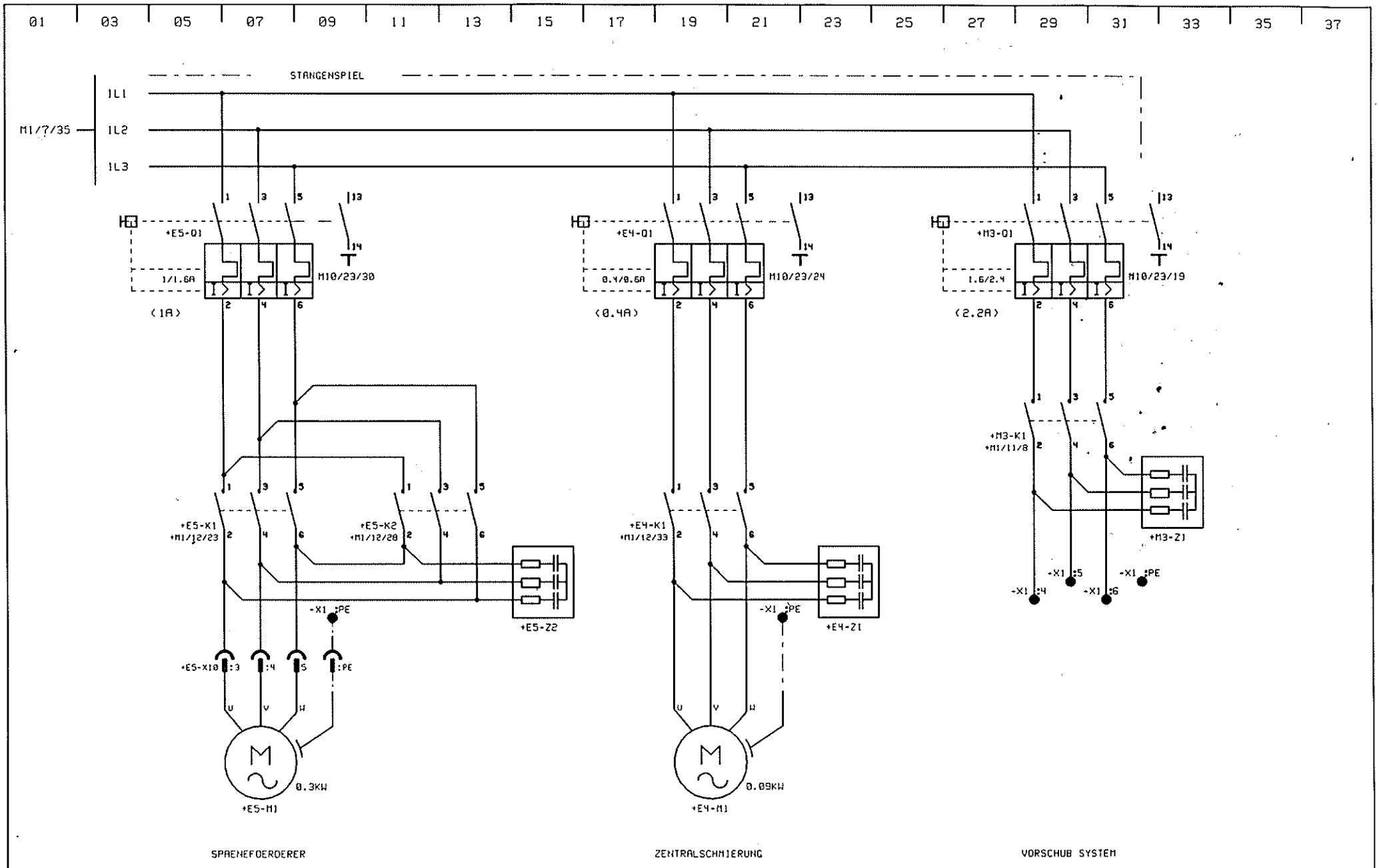

F		K		TND200 TX8F	TRAUB-SONIM 16 AV. JEAN JAURES 77250 MORET / LOING FRANCE	Groupe +M1	Folio 08
E		J					
D		I					
C		H		LEISTUNG MOTOREN	249805	Nb Groupe 23	Date 05/04/91
B		G					
IND.	MODIFICATIONS	IND.	MODIFICATIONS				

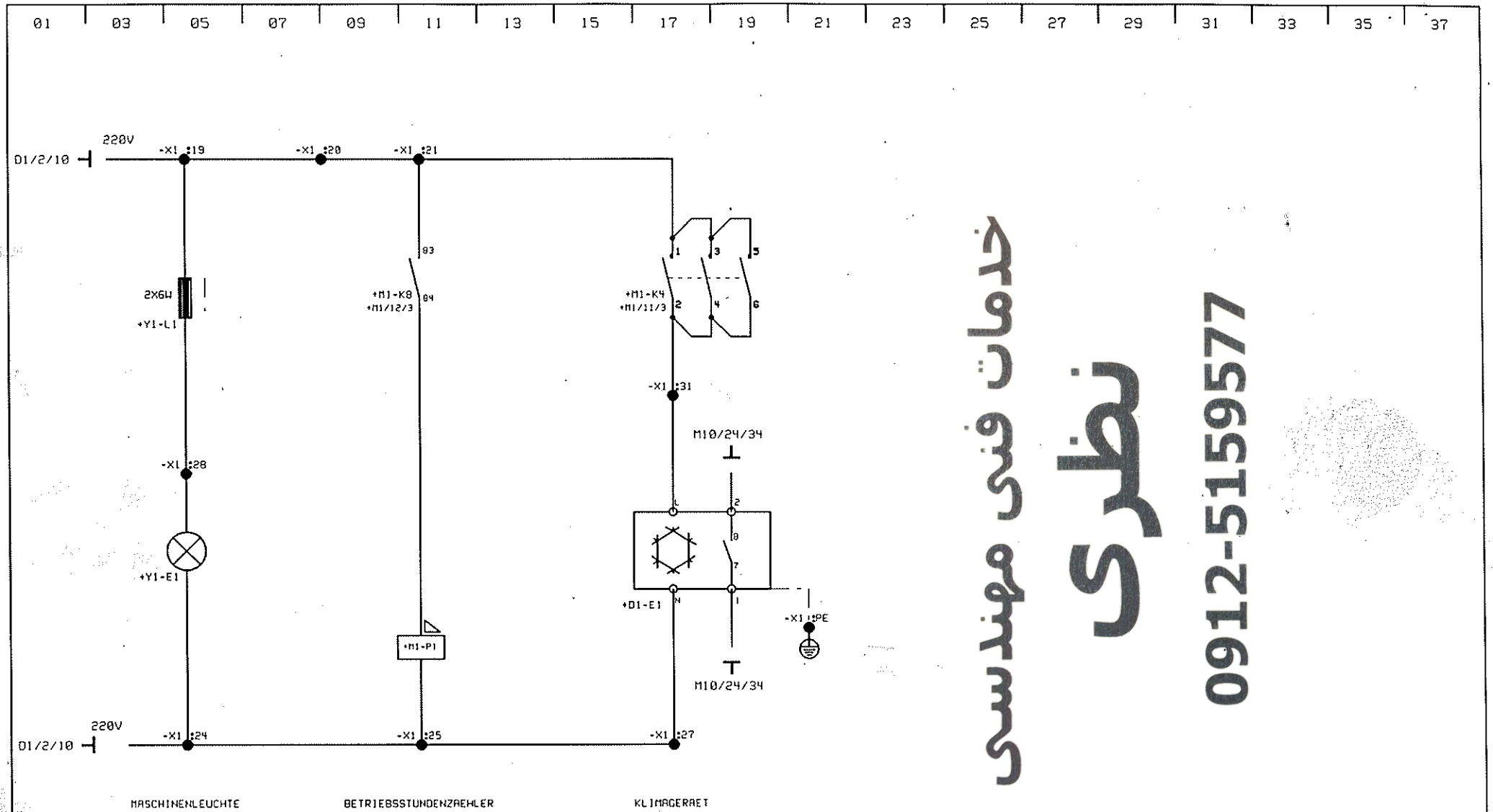

خدمات فنی مهندسی
نظری
0912-5159577

F		K		TND200 TX8F	TRAUB-SONIA 16 AV. JEAN JAURES 77250 MORET / LOING FRANCE	Groupe +M1	Folio 09
E		J					
D		I					
C		H		BEDIENUNG 220V KLIMAGERAET	249805	Nb Groupe 23	Date 17/09/91
B	17/09/91 COMPTEUR HORAIRE	G					
IND.	MODIFICATIONS	IND.	MODIFICATIONS				

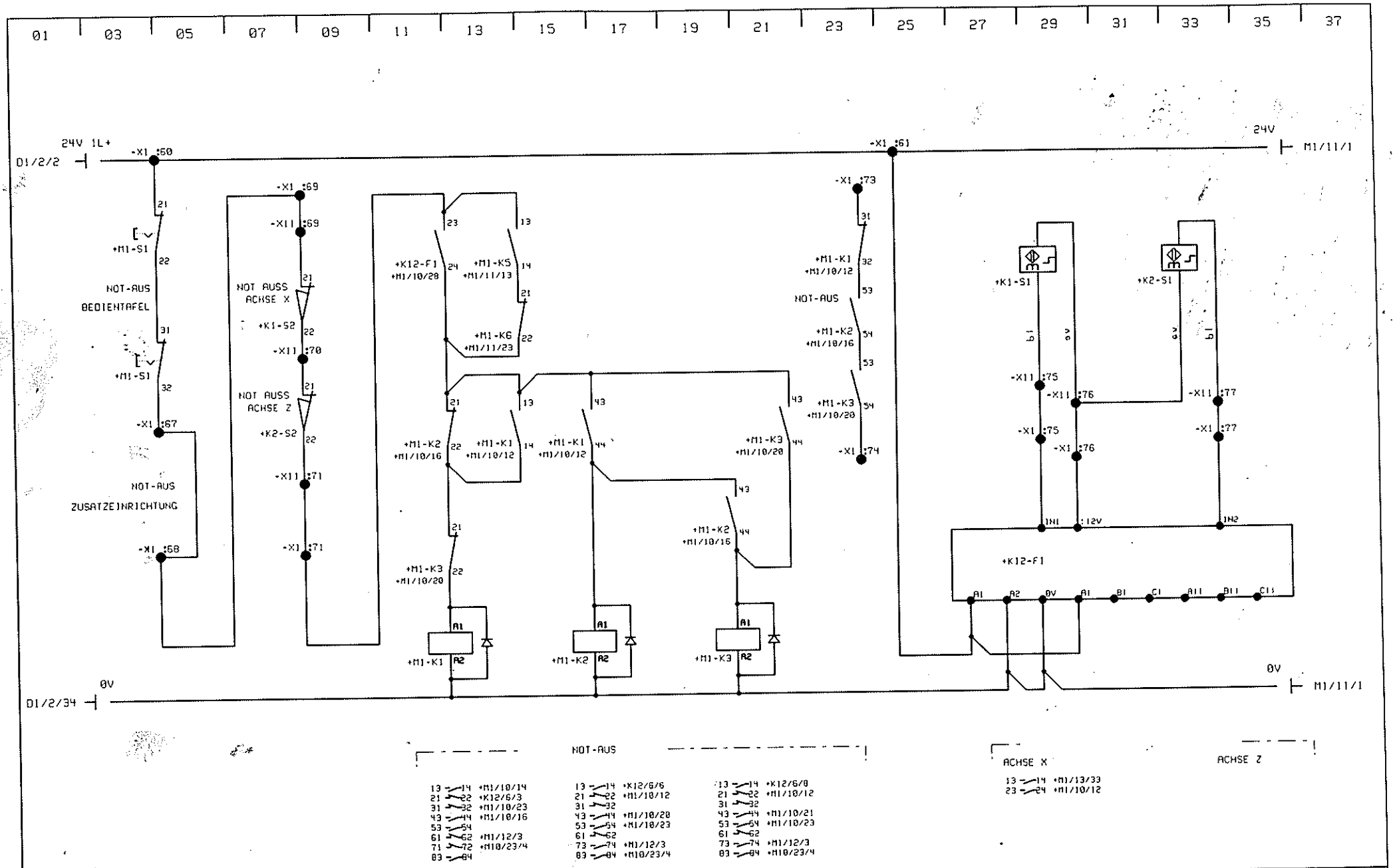

F		K	
E		J	
D		I	
C		H	
B		G	

TND200 TX8F

BEDIENUNG 24V
NOT-AUS

TRAUB-SONIA
16 AV. JEAN JAURES 77250 MORET / LOING FRANCE

249805

Groupe	Folio
+M1	10
Nb Groupe	Date
23	05/04/91

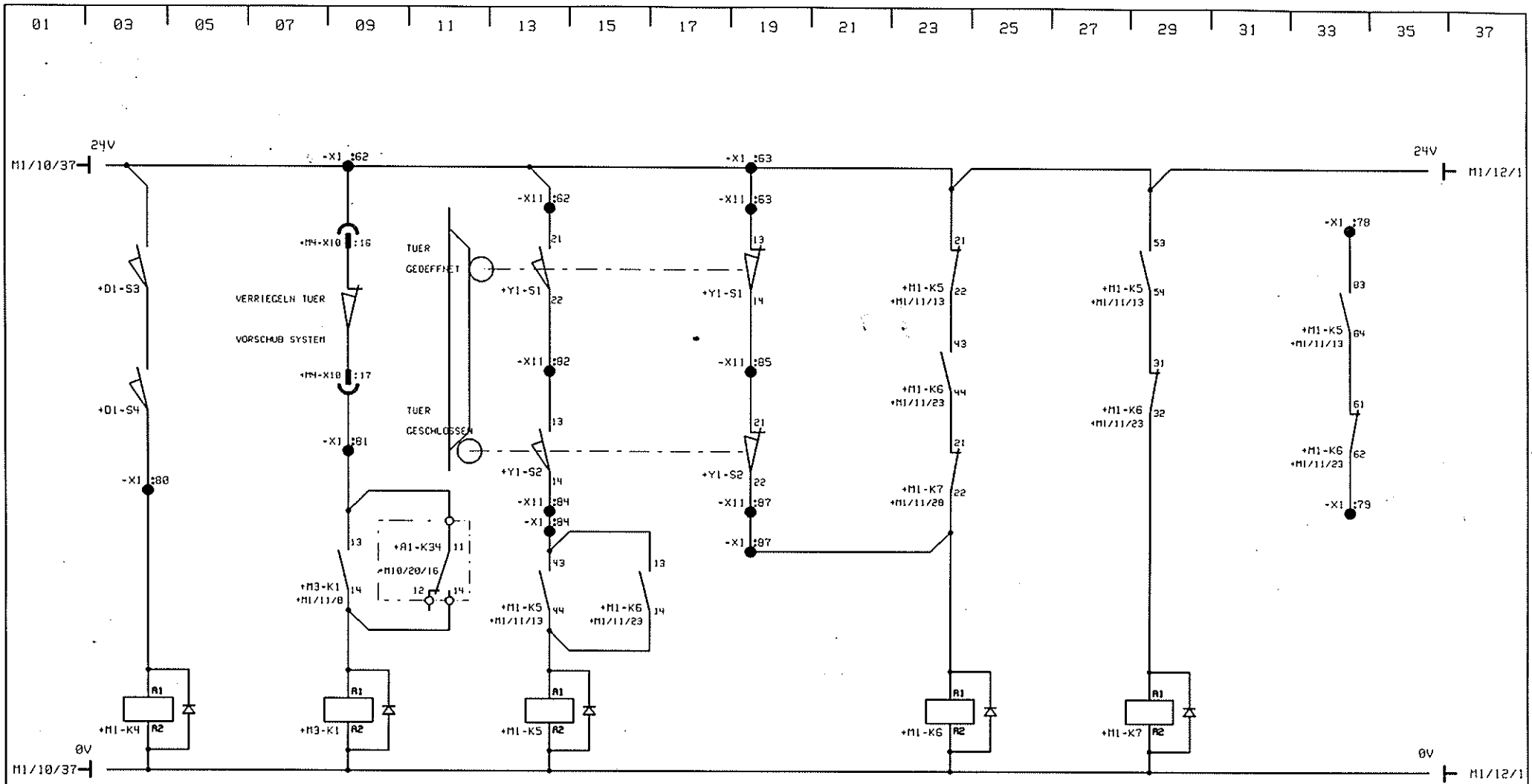

KLIMAGERAET

1 2 M1/9/10(3P)
3 4
5 6
13 14

VORSCHUB SYSTEM

OPTION

1 2 M1/8/29(3P)
3 4
5 6
13 14 +M1/11/8

SCHUTZHAUBE

GESCHLOSSEN

13 14 +M1/10/14
21 22 +M1/11/23
31 32
43 44 +M1/11/13
53 54 +M1/11/28
61 62
71 72
83 84 +M1/11/33

GEOEFFNET

13 14 +M1/11/16
21 22 +M1/10/14
31 32 +M1/11/28
43 44 +M1/11/23
53 54 +M10/23/9
61 62 +M1/11/33
71 72
83 84 +M1/13/31

KONTROLLE SCHUTZHAUBE

GESCHLOSSEN

13 14 +M1/13/20
21 22 +M1/11/23
31 32
43 44 +M1/13/2
53 54 +M1/13/7
61 62
73 74 +M1/15/3
83 84 +M10/23/11

SCHUTZHAUBE

GESCHLOSSEN

F		K		TND200 TX8F	TRAUB-SONIA 16 AV. JEAN JAURES 77250 MORET / LOING FRANCE	Groupe +M1	Folio 11
E		J					
D		I					
C		H		BEDIENUNG 24V	249805	Nb Groupe 23	Date 17/06/91
B	S/W VS2 17/06/91	G					
IND.	MODIFICATIONS	IND.	MODIFICATIONS				

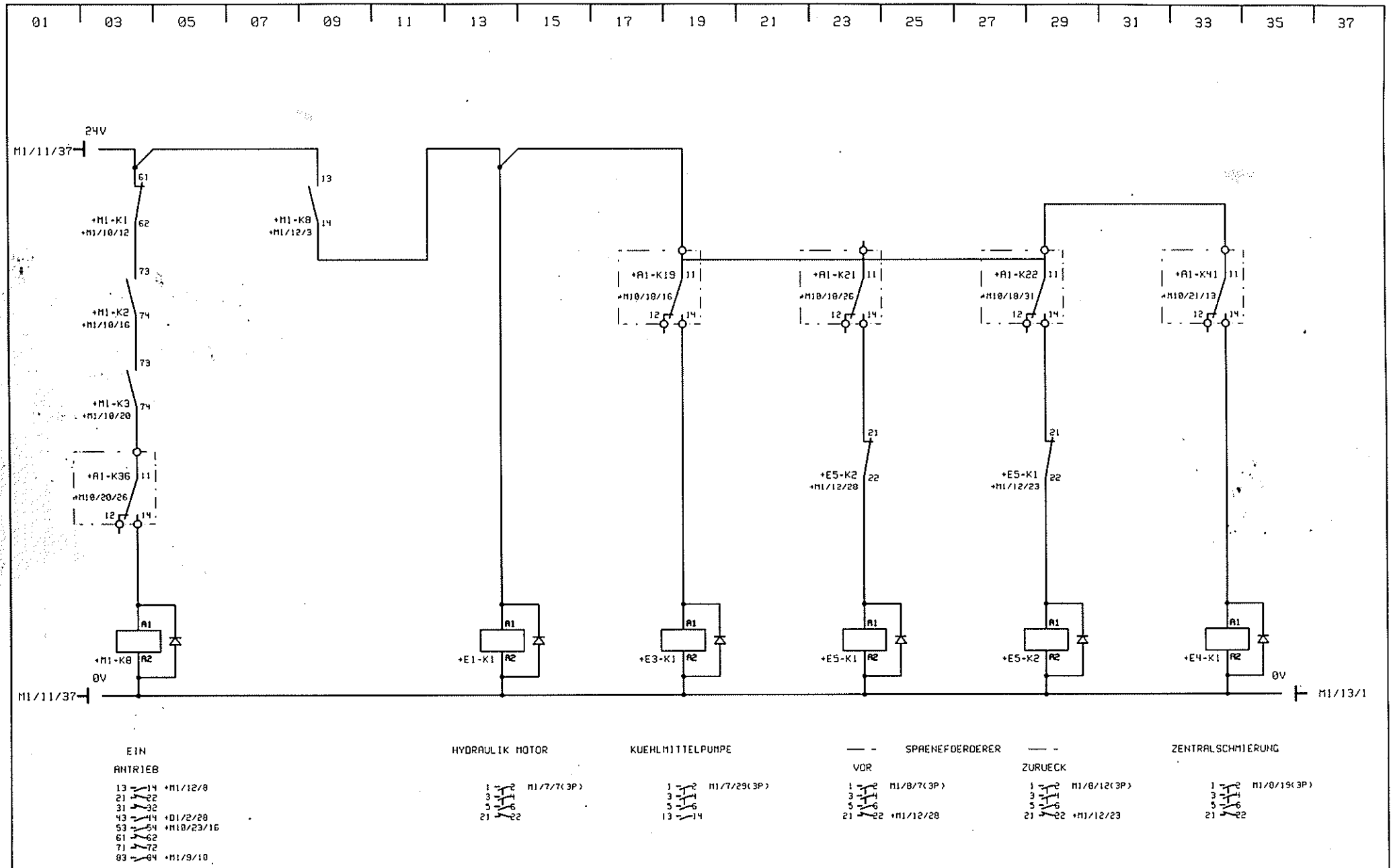

F		K		TND200 TX8F	TRAUB-SONIM 16 AV. JEAN JAURES 77250 MORET / LOING FRANCE	Groupe +M1 / Folio 12
E		J				
D		I				
C	13/09/91 SUPPRESSION M1-K9	H		BEDIENUNG 24V	249805	Nb Groupe 23 / Date 13/09/91
B		G				
IND.	MODIFICATIONS	IND.	MODIFICATIONS			

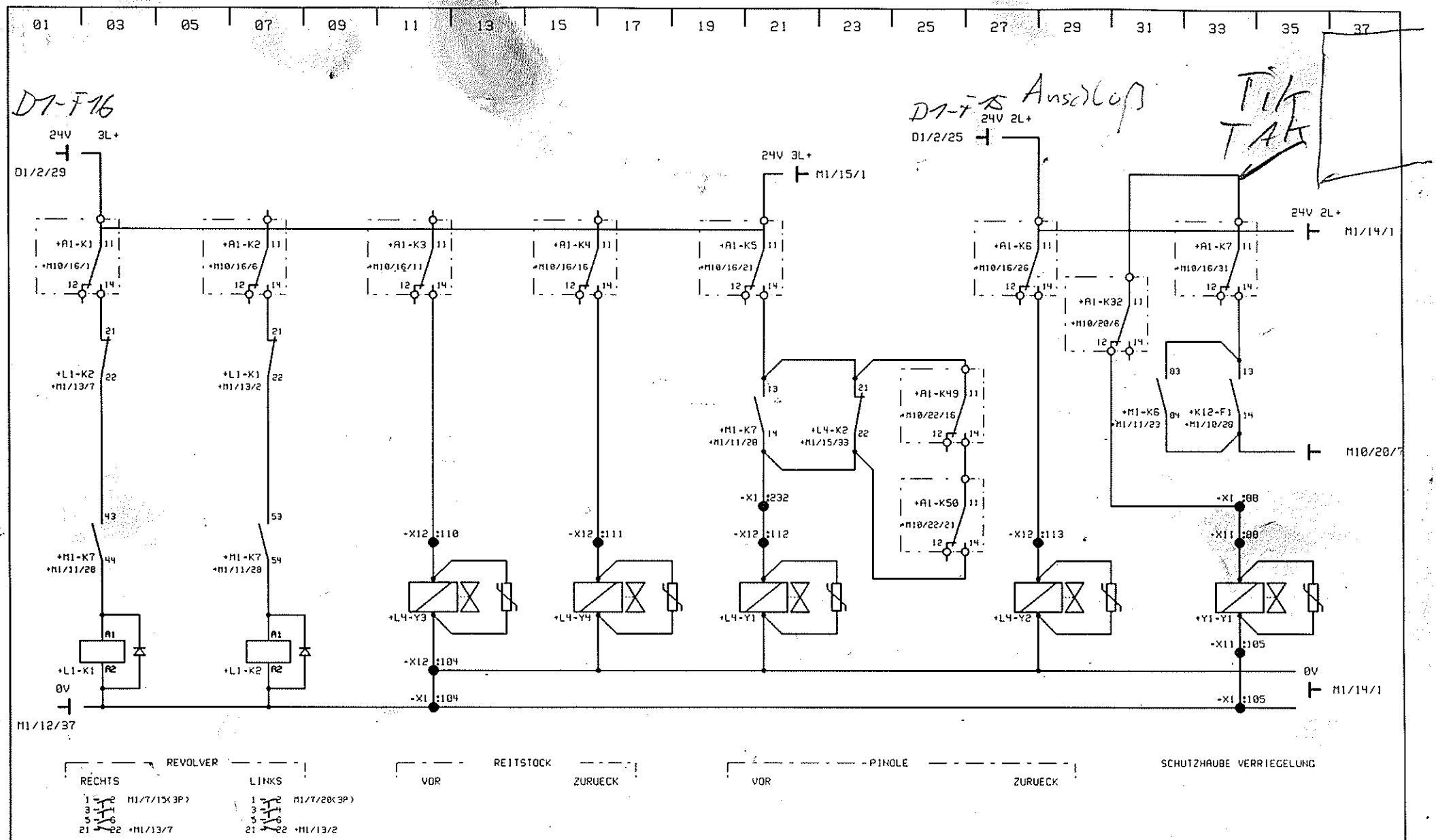

F		K		TND200 TX8F	TRAUB-SOMIA 16 AV. JEAN JAURES 77250 MORET / LOING FRANCE	Groupe +M1	Folio 13
E		J					
D		I					
C	13/09/91 VERRIEGELN HAUBE	H		BEDIENUNG 24V	209805	Nb Groupe 23	Date 13/09/91
B	17/06/91 S/W VS2	G					
IND.	MODIFICATIONS	IND.	MODIFICATIONS				

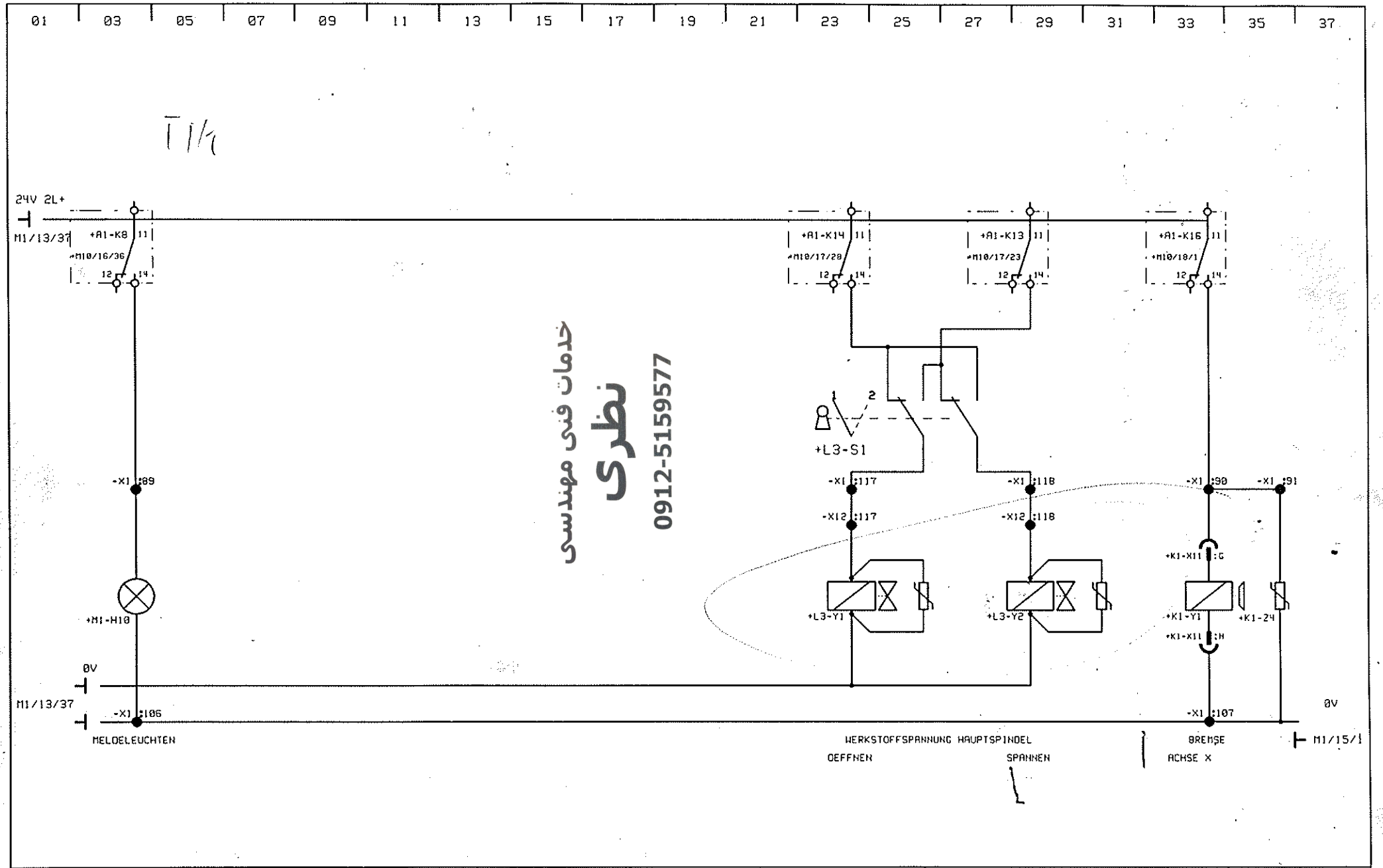

خدمات فنی مهندسی
نظری
0912-5159577

F		K		TND200 TX8F	TRAUB-SONIA 16 AV. JEAN JAURES 77250 MORET / LOING FRANCE	Groupe +M1	Folio 14
E		J					
D		I					
C		H		BEDIENUNG 24V	249805	Nb Groupe 23	Date 05/04/91
B		G					
IND.	MODIFICATIONS	IND.	MODIFICATIONS				

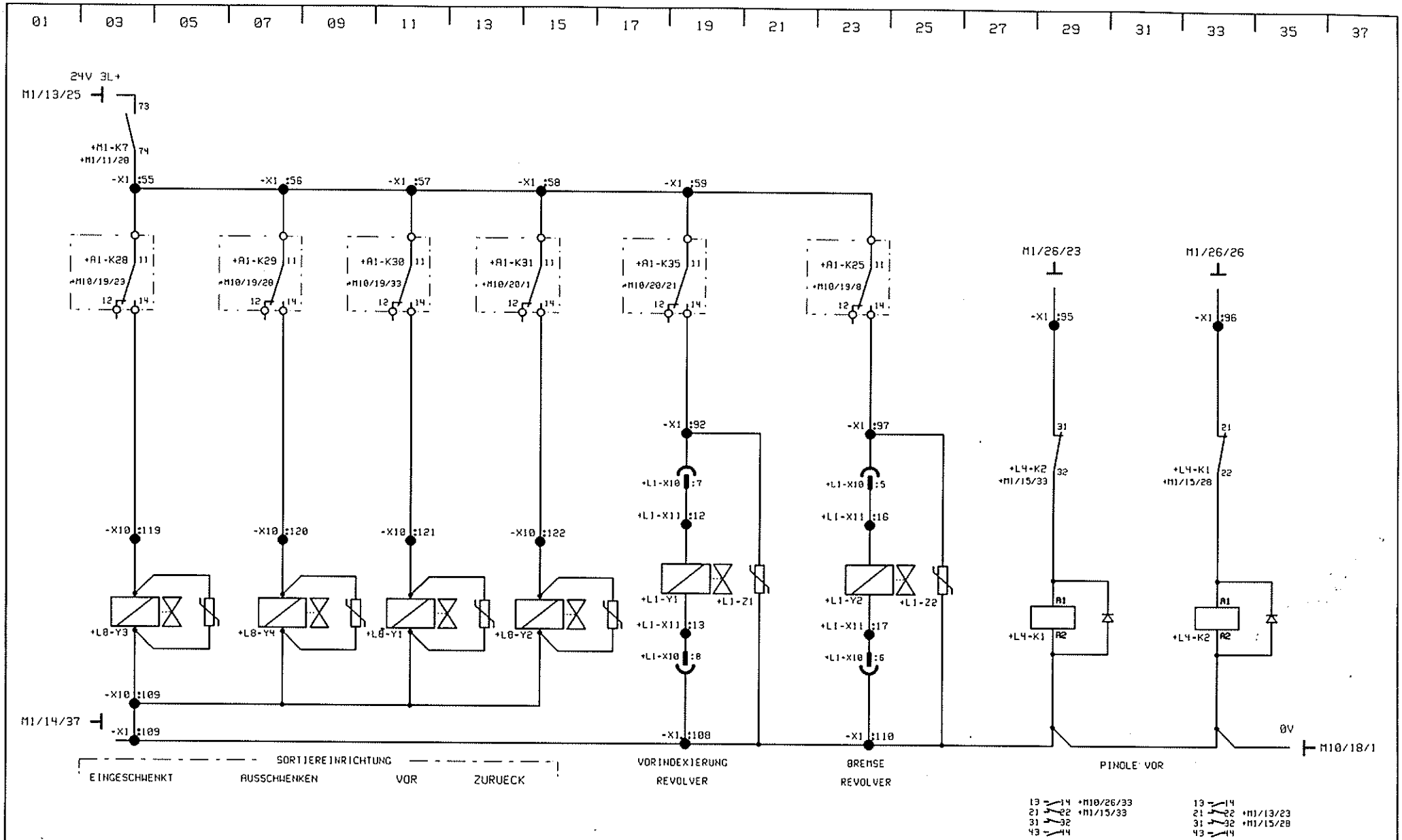

F		K		TND200 TX8F	TRAUB-SONIA 16 AV. JEAN JAURES 77250 MORET / LOING FRANCE	Groupe +M1	Folio 15
E		J					
D		I					
C		H		BEDIENUNG 24V	249805	Nb Groupe 23	Date 17/06/91
B	S/W VS2 17/06/91	G					
IND.	MODIFICATIONS	IND.	MODIFICATIONS				

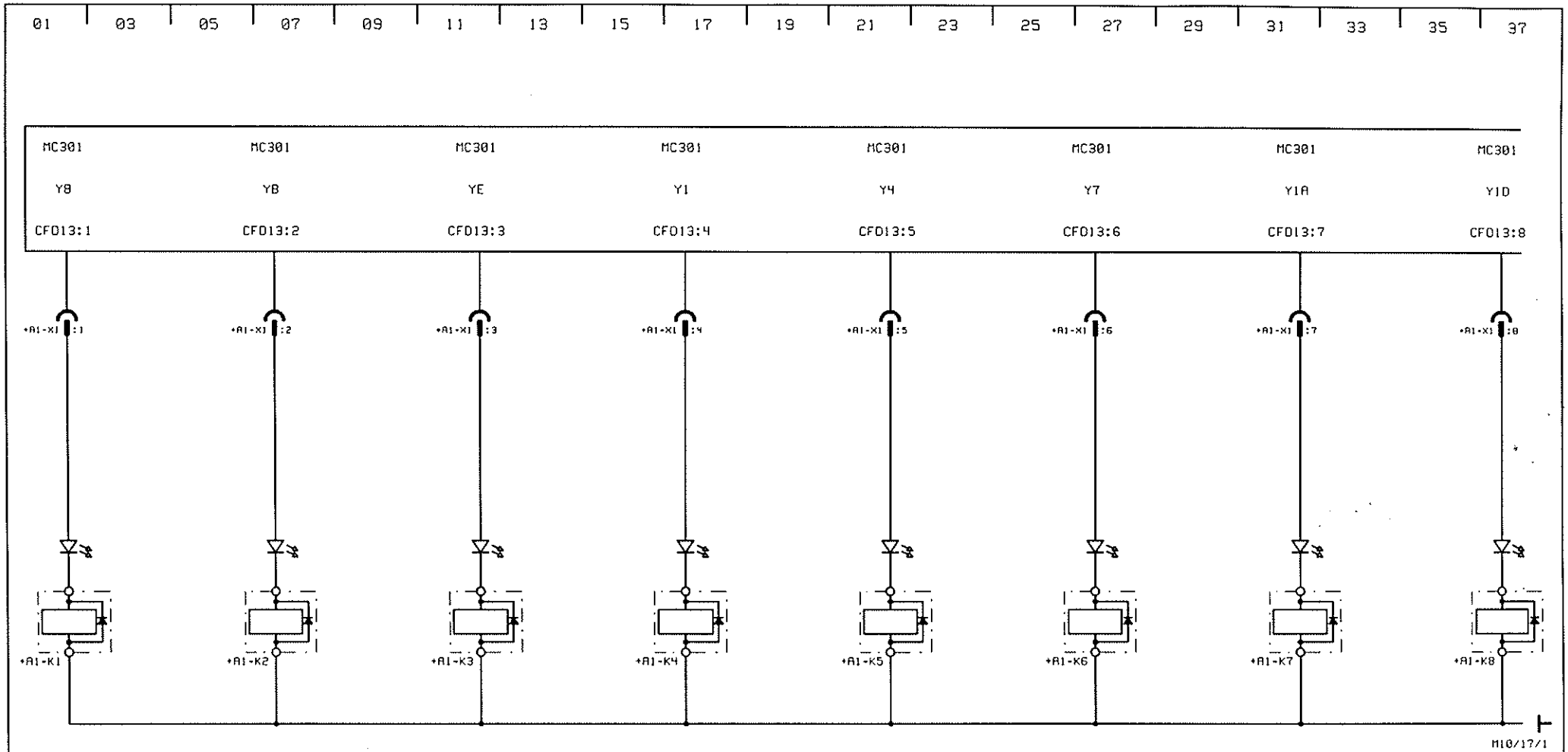

A1-X1
INTERFACE RELAIS

C:CFD13
LEITUNG PLAT 50 POL.

REVOLVER RECHTS	REVOLVER LINKS	REITSTOCK VOR	REITSTOCK ZURUECK	PINOLE VOR	PINOLE ZURUECK	SCHUTZHAUBE VERRIEGELUNG	MELDELEUCHTEN
14 12 11 +M1/13/2	14 12 11 +M1/13/7	14 12 11 +M1/13/11	14 12 11 +M1/13/16	14 12 11 +M1/13/20	14 12 11 +M1/13/28	14 12 11 +M1/13/33	14 12 11 +M1/1

F		K	
E		J	
D		I	
C		H	
B		G	
IND.	MODIFICATIONS	IND.	MODIFICATIONS

TND200 TX8F

AUSGAENGE AUTOMAT

TRAUB-SONIM
16 AV. JEAN JAURES 77250 MORET / LOING FRANCE

249805

Groupe	Folio
+M10	16
Nb Groupe 14	Date 05/04/91

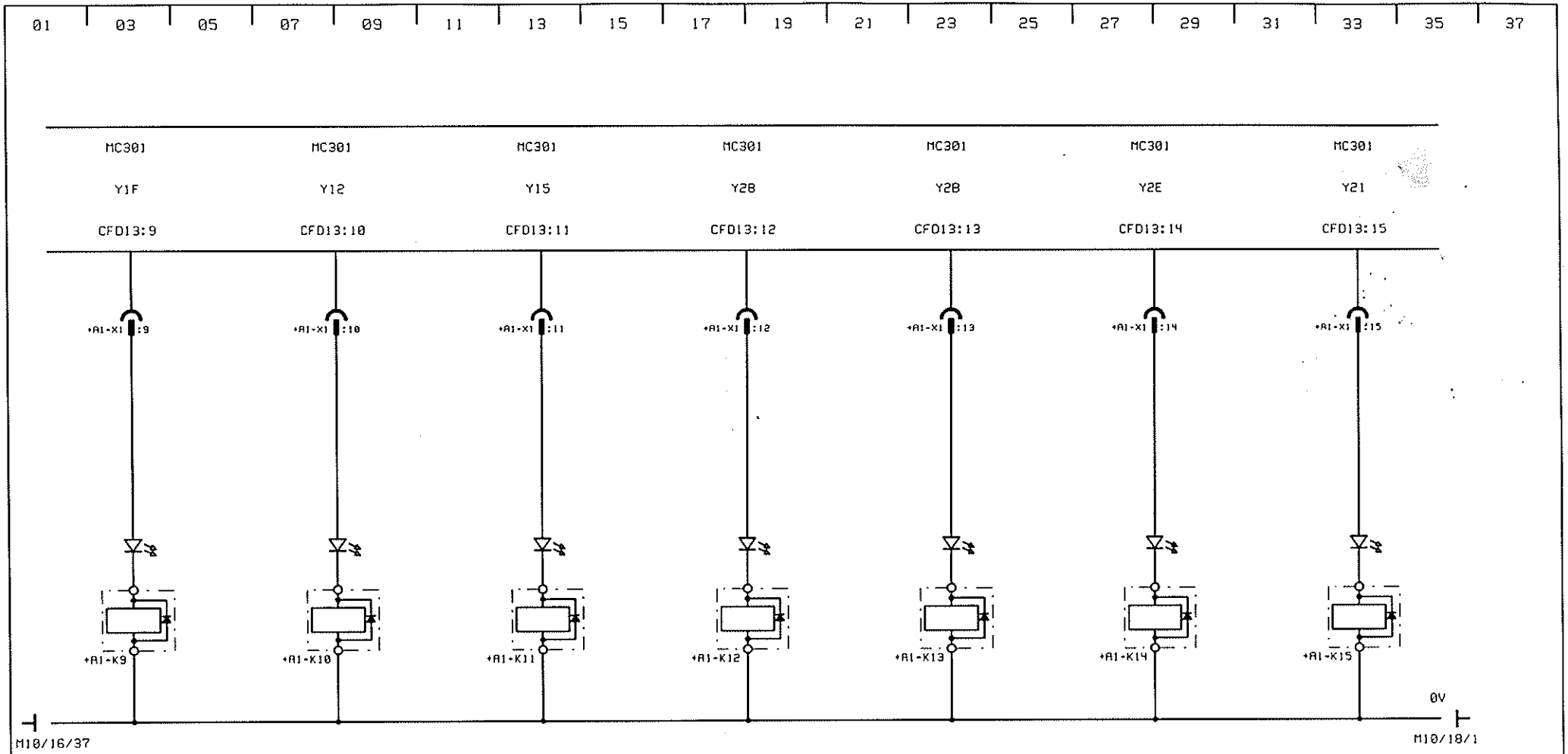

C ACHSE
HALTEBREMSE
ZU AUF

VORSCHUB SYSTEM
EINRICHTEBETRIEB

WERKSTOFFSPANNUNG HAUPTSPINDEL
SPANNEN OEFFNEN

14 12 11 +M1/14/28 14 12 11 +M1/14/23

F		K		TND200 TX8F	TRAUB-SONIM 16 AV. JEAN JAURES 77250 MORET / LOING FRANCE	Groupe +M10 / Folio 17
E		J				
D		I				
C		H		AUSGAENGE AUTOMAT	249805	Nb Groupe 14 / Date 17/06/91
B	S/W VS2 17/06/91	G				
IND.	MODIFICATIONS	IND.	MODIFICATIONS			

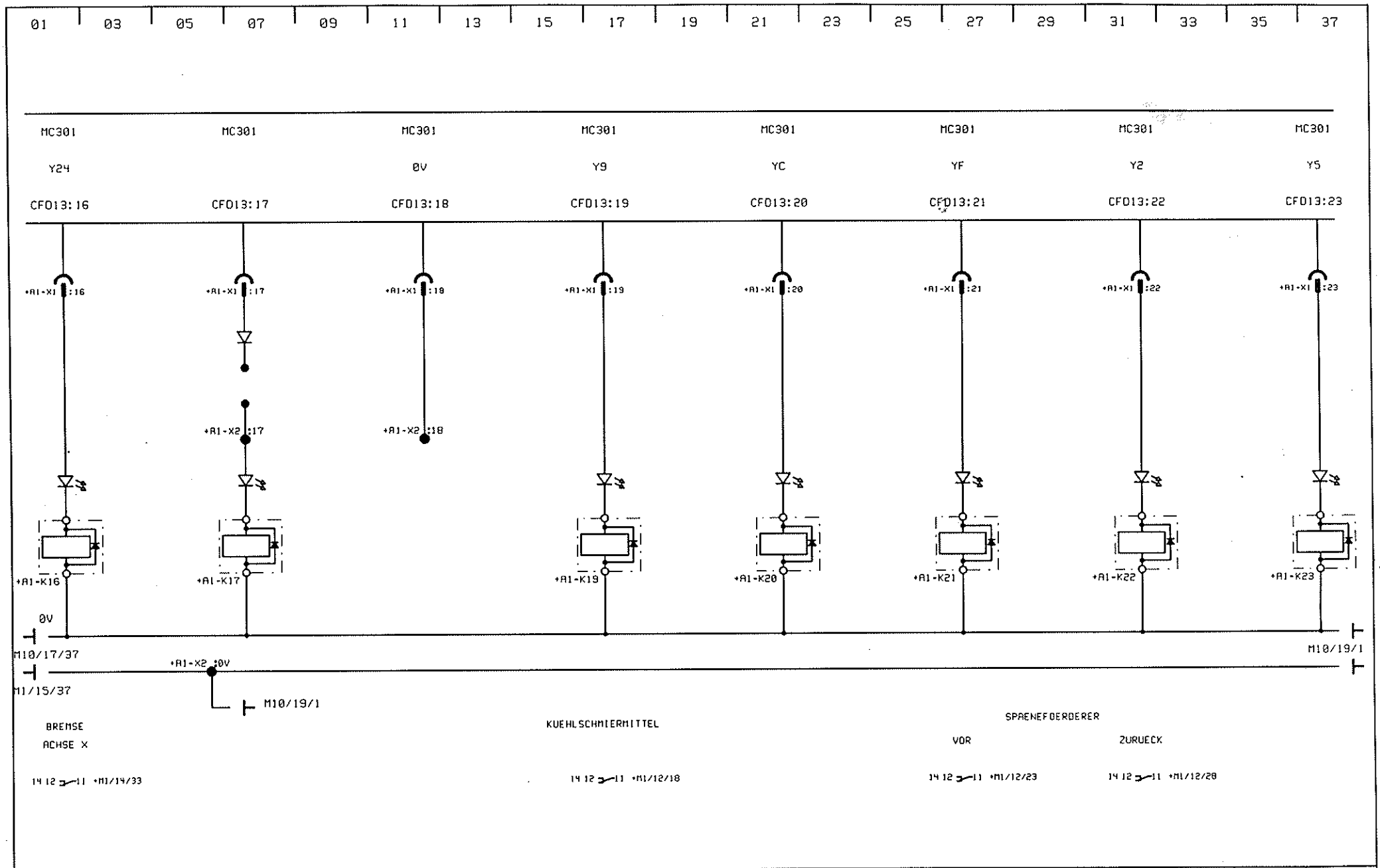

F		K	
E		J	
D		I	
C		H	
B		G	
IND.	MODIFICATIONS	IND.	MODIFICATIONS

TND200 TX8F

AUSGAENGE AUTOMAT

TRAUB-SONIA

16 AV. JEAN JAURES 77250 MORET / LOING FRANCE

249805

Groupe	Folio
+M10	18
Nb Groupe	Date
14	05/04/91

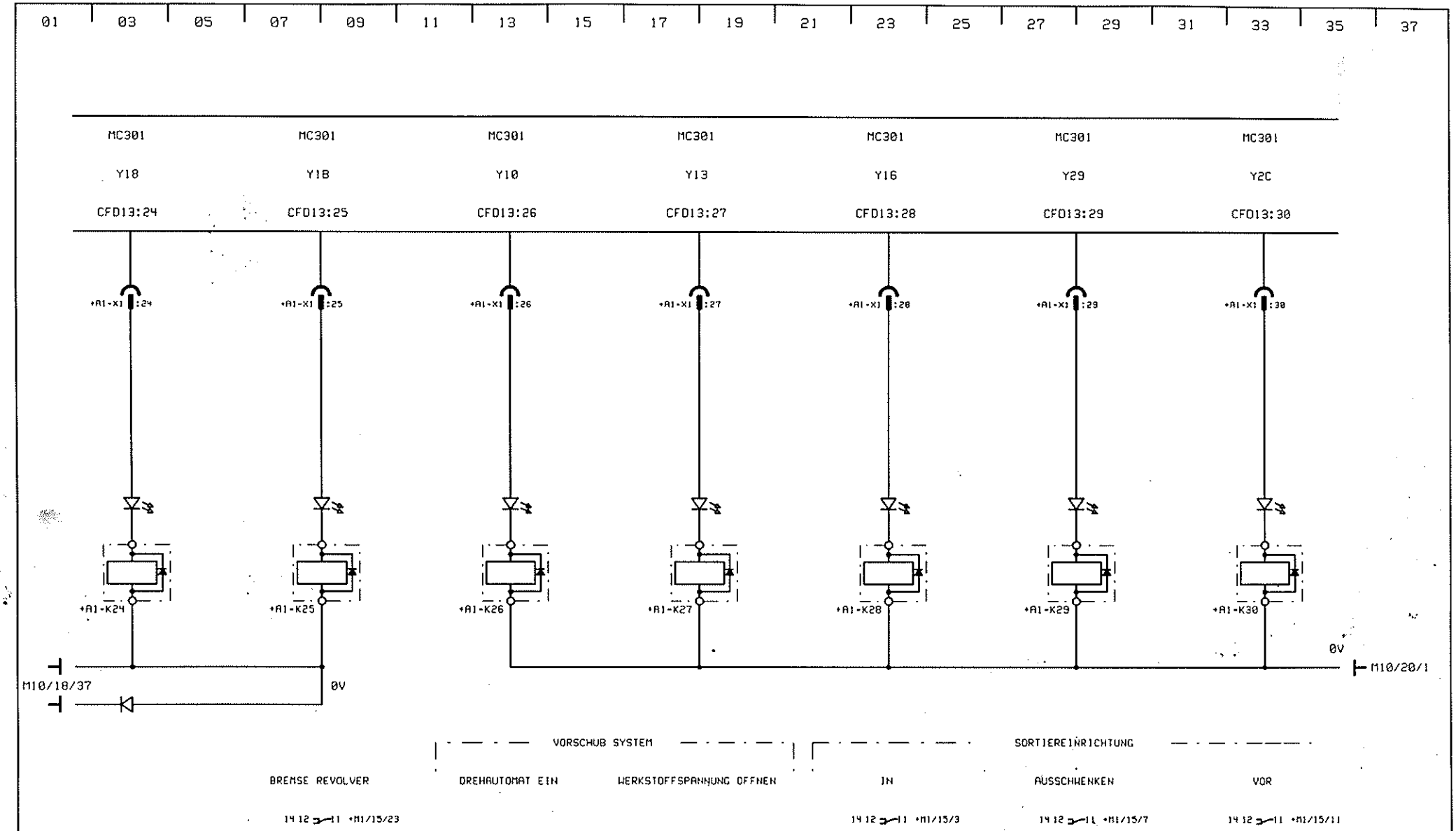

F		K		TND200 TX8F	TRAUB-SONIM 16 AV. JEAN JAURES 77250 MORET / LOING FRANCE	Groupe +M10	Folio 19
E		J					
D		I					
C		H		AUSGAENGE AUTOMAT	249805	Nb Groupe 14	Date 17/06/91
B	S/W VS2 17/06/91	G					
IND.	MODIFICATIONS	IND.	MODIFICATIONS				

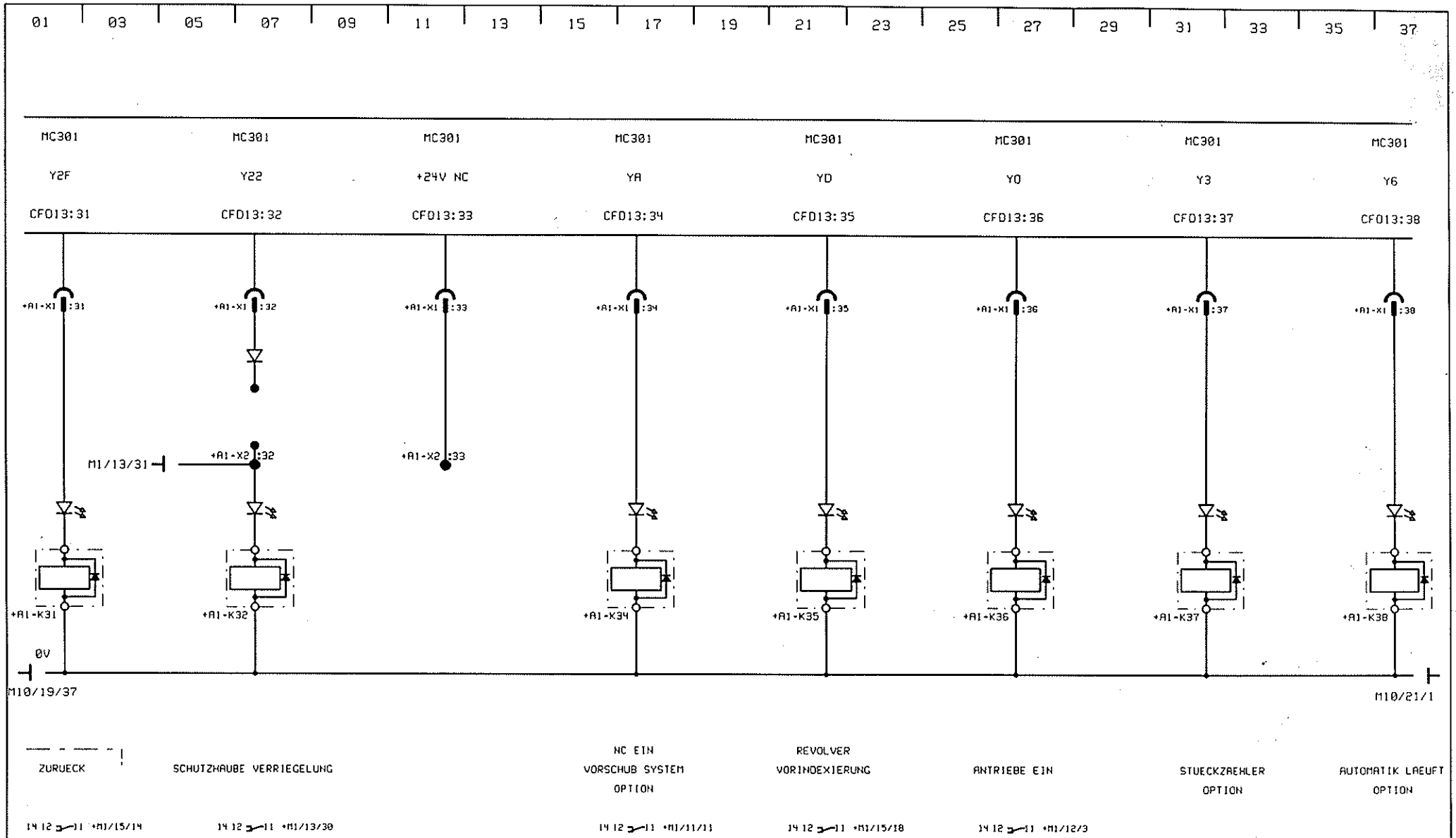

F		K		TND200 TX8F	TRAUB-SONIA 16 AV. JEAN JAURES 77250 MORET / LOING FRANCE	Groupe +M10	Folio 20
E		J					
D		I					
C		H		AUSGAENGE AUTOMAT	249805	Nb Groupe 14	Date 17/06/91
B	S/W VS2 17/06/91	G					
IND.	MODIFICATIONS	IND.	MODIFICATIONS				

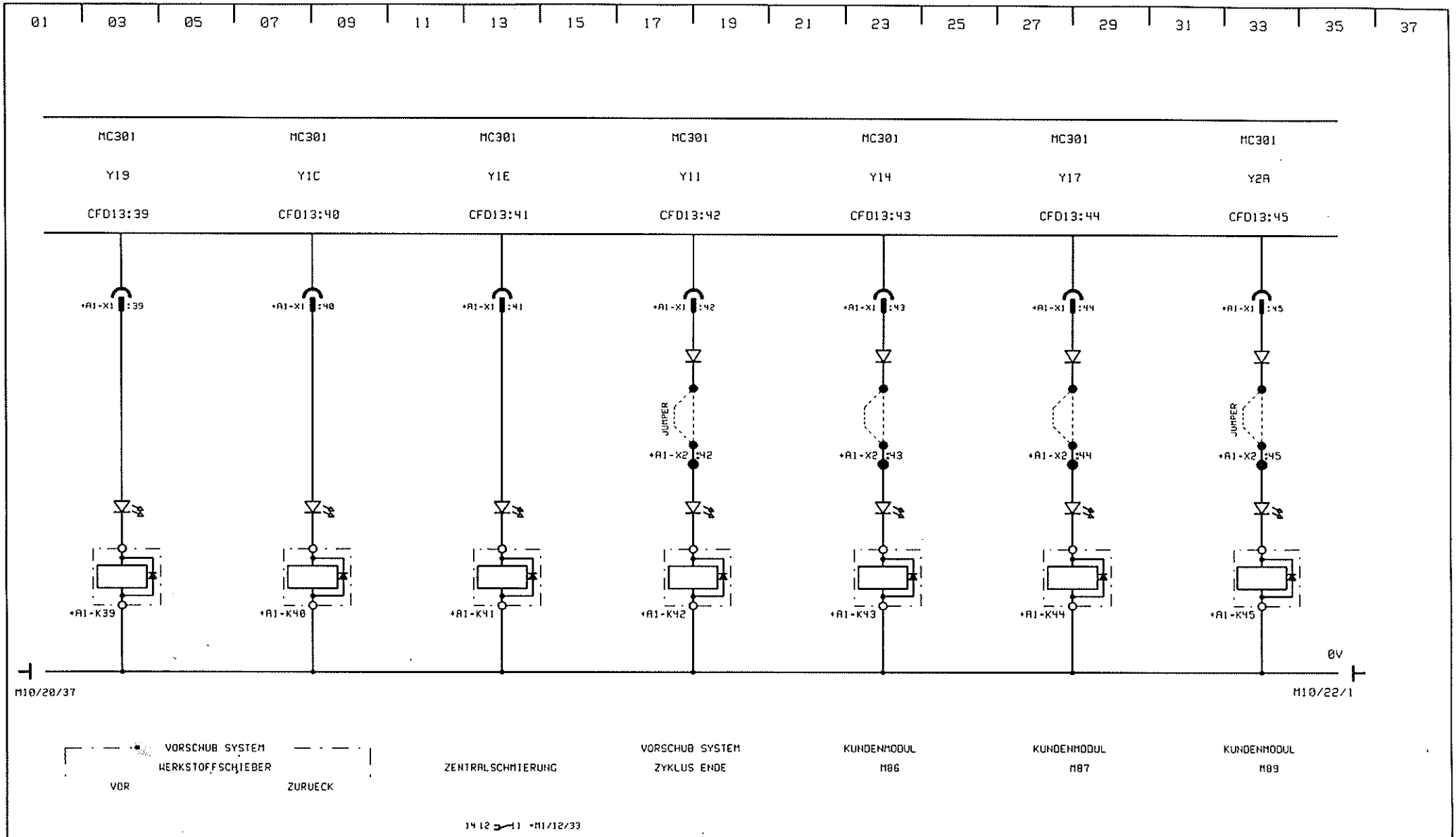

F		K		TND200 TX8F	TRAUB-SONIM 16 AV. JEAN JAURES 77250 MORET / LOING FRANCE	Groupe +M10	Folio 21
E		J					
D		I					
C		H		AUSGAENGE AUTOMAT	249805	Nb Groupe 14	Date 17/06/91
B	S/W VS2 17/06/91	G					
IND.	MODIFICATIONS	IND.	MODIFICATIONS				

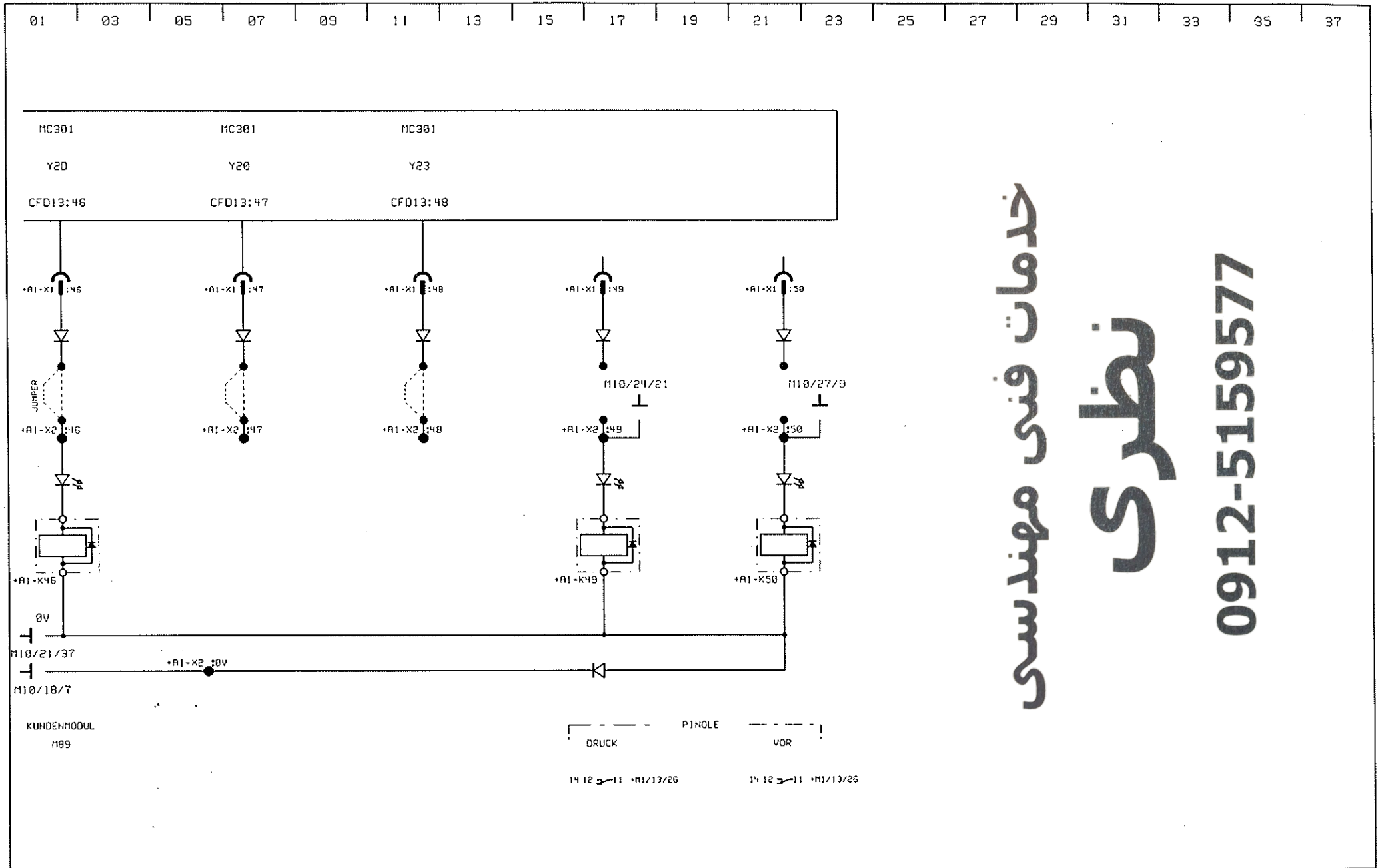

خدمات فنی مهندسی
نظری
0912-5159577

F		K		TND200 TX8F	TRAUB-SONIA 16 AV. JEAN JAURES 77250 MORET / LOING FRANCE	Groupe +M10	Folio 22
E		J					
D		I					
C		H		AUSGAENGE AUTOMAT	249805	Nb Groupe 14	Date 17/06/91
B	S/W VS2 17/06/91	G					
IND.	MODIFICATIONS	IND.	MODIFICATIONS				

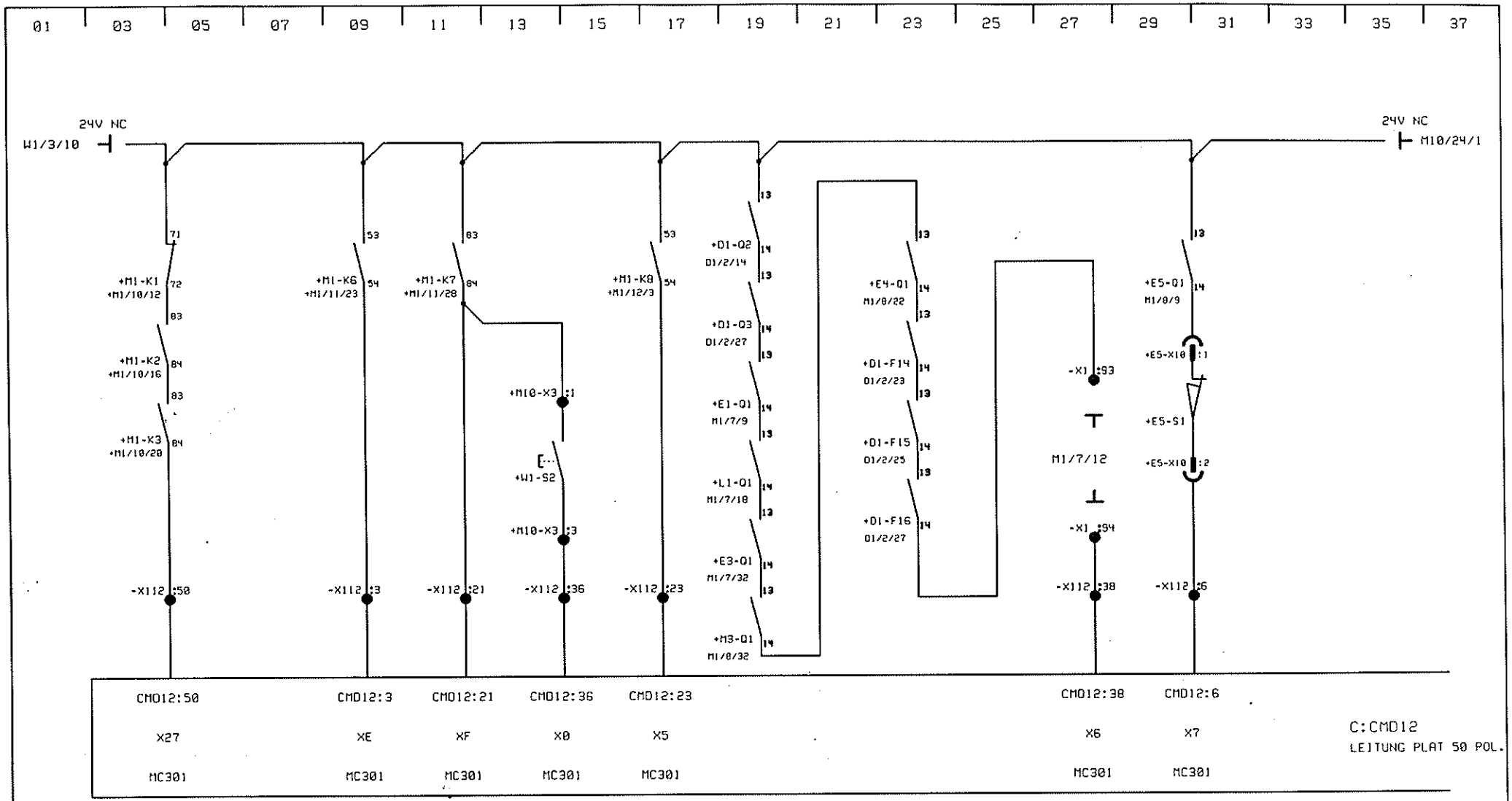

F		K		TND200 TX8F	TRAUB-SONIA 16 AV. JEAN JAURES 77250 MORET / LOING FRANCE	Groupe +M10	Folio 23
E		J					
D		I					
C		H		EINGAENGE AUTOMAT	249805	Nb Groupe 14	Date 05/04/91
B		G					
IND	MODIFICATIONS	IND.	MODIFICATIONS				

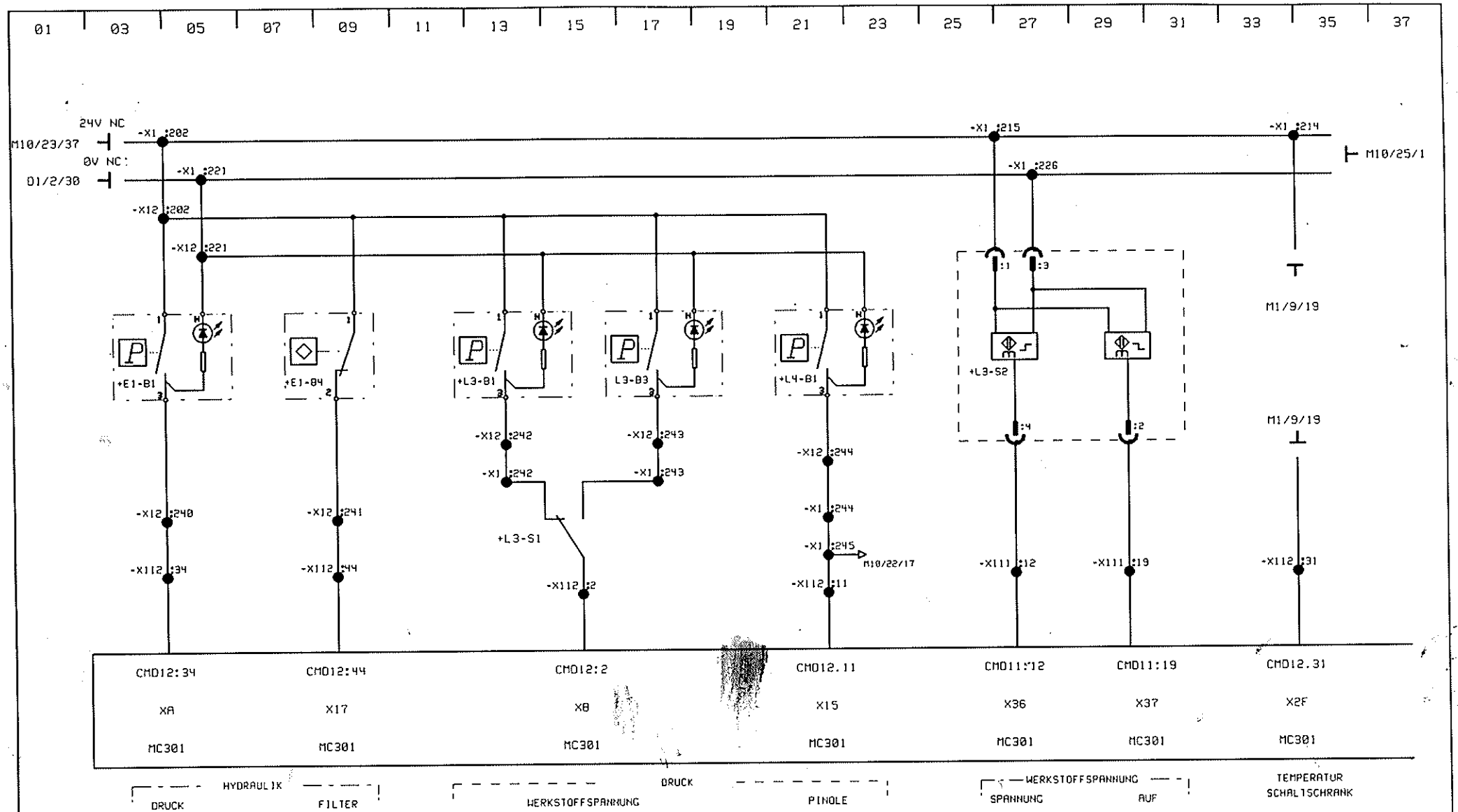

F		K	
E		J	
D		I	
C		H	
B		G	
IND.	MODIFICATIONS	IND.	MODIFICATIONS

TND200 TX8F

EINGAENGE AUTOMAT

TRAUB-SONIA

16 AV. JEAN JAURES 77250 MORET / LOING FRANCE

249805

Groupe	Folio
+M10	24
Nb Groupe	Date
14	05/04/91

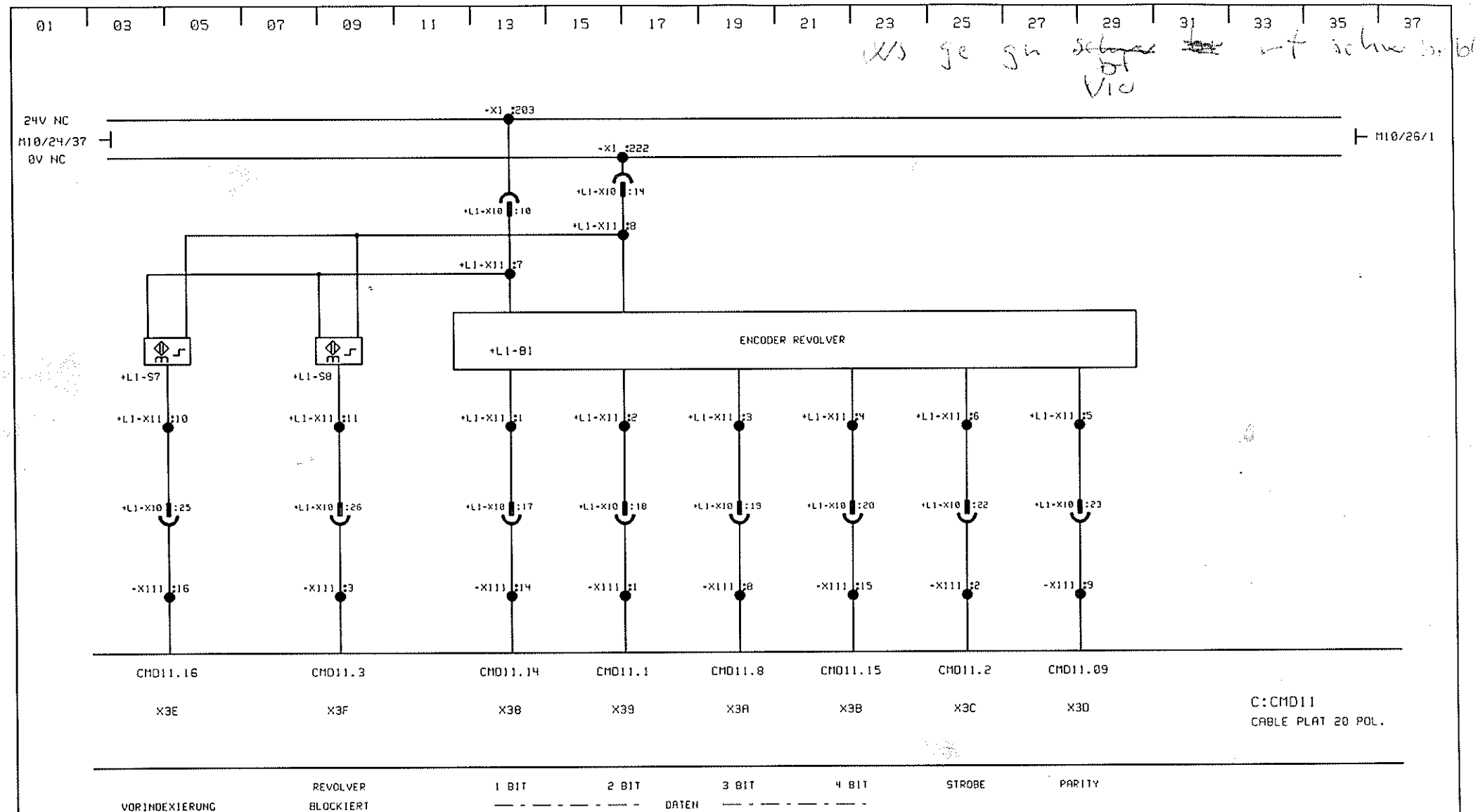

F		K		TND200 TX8F	TRAUB-SONIM 16 AV. JEAN JAURES 77250 MORET / LOING FRANCE	Groupe +M10	Folio 25
E		J					
D		I					
C		H		EINGAENGE AUTOMAT	249805	Nb Groupe 14	Date 05/04/91
B		G					
IND.	MODIFICATIONS	IND.	MODIFICATIONS				

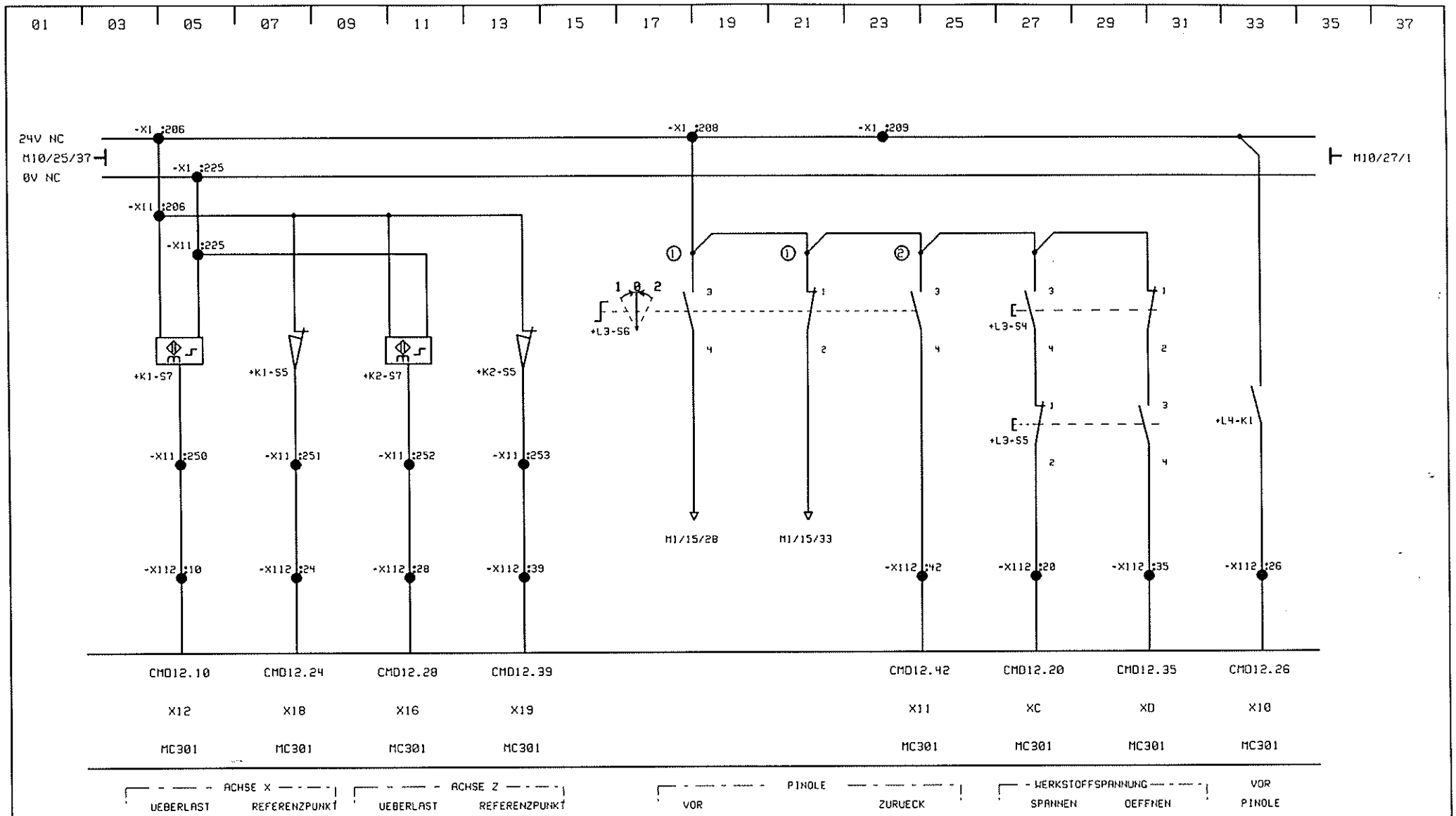

F		K		TND200 TX8F	TRAUB-SONIA 16 AV. JEAN JAURES 77250 MORET / LOING FRANCE	Groupe +M10	Folio 26
E		J					
D		I					
C		H		EINGAENGE AUTOMAT	249805	Nb Groupe 14	Date 01/05/91
B		G					
IND.	MODIFICATIONS	IND.	MODIFICATIONS				

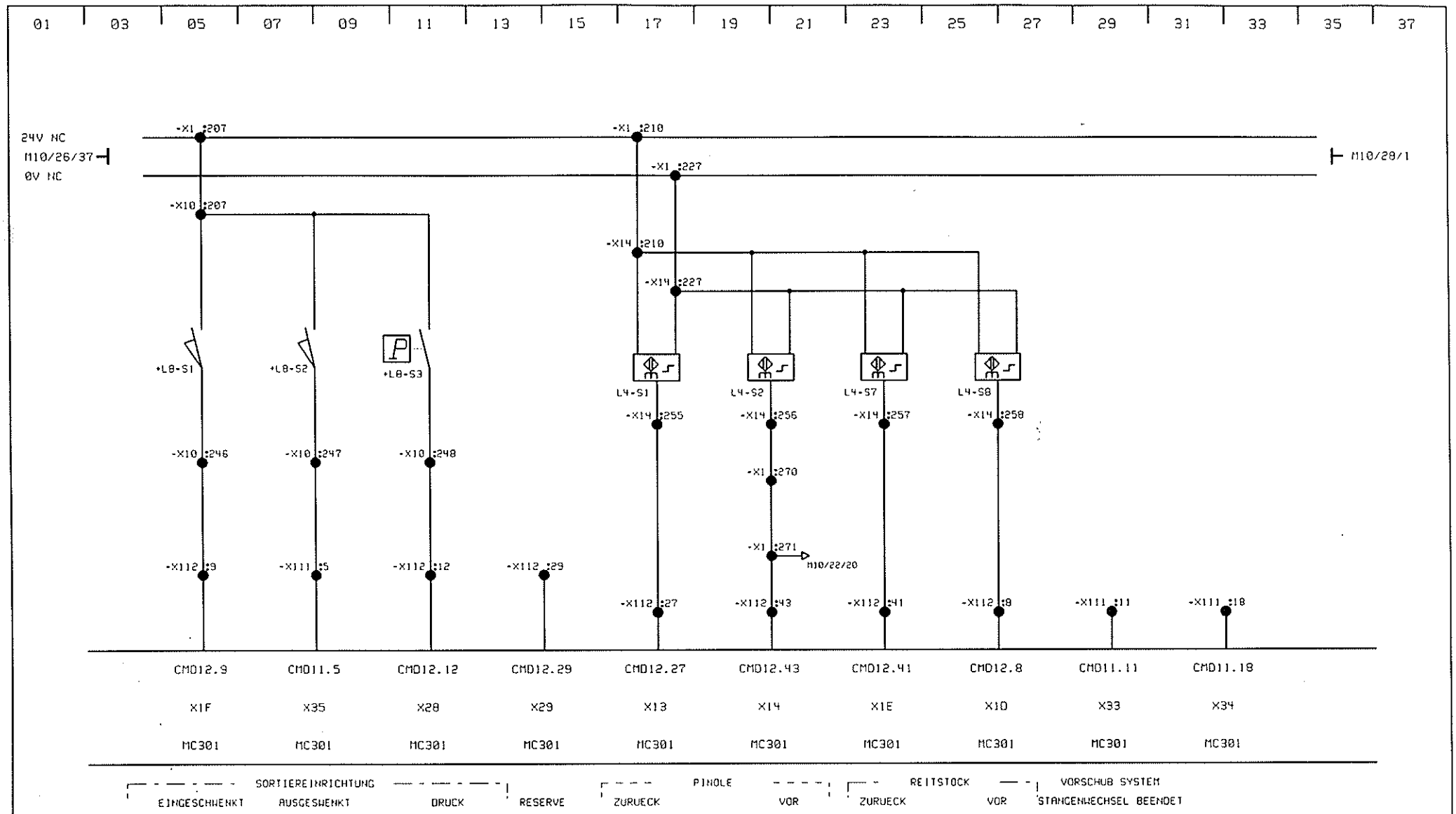

F		K	
E		J	
D		I	
C		H	
B	S/W VS2 17/06/91	G	
IND.	MODIFICATIONS	IND.	MODIFICATIONS

TND200 TX8F

EINGAENGE AUTOMAT

TRAUB-SONIA

16 AV. JEAN JAURES 77250 MORET / LOING FRANCE

249805

Groupe	Folio
+M10	27
Nb Groupe	Date
14	17/06/91

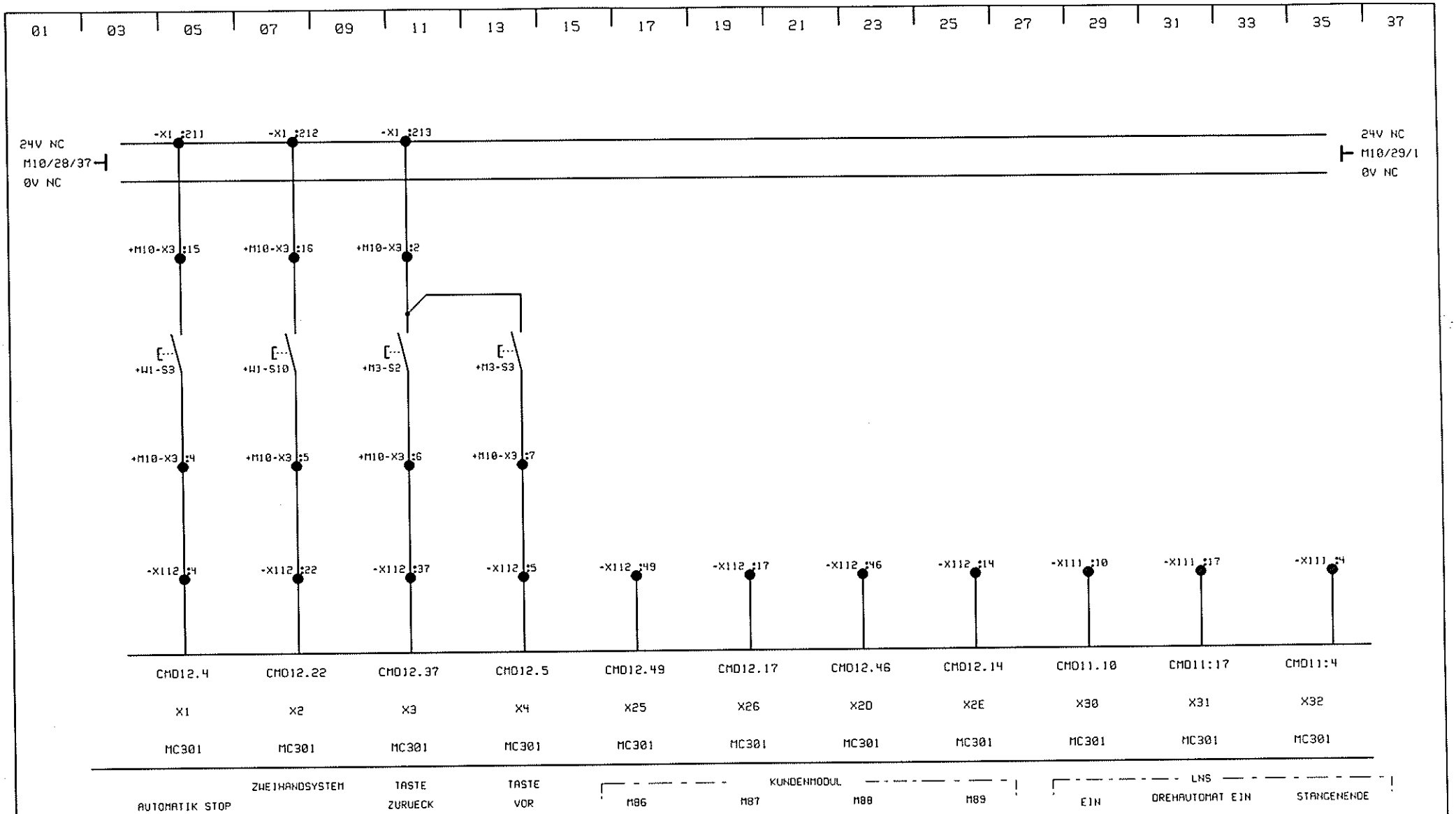

F		K	
E		J	
D		I	
C		H	
B		G	
IND.	MODIFICATIONS	IND.	MODIFICATIONS

TND200 TX8F

EINGAENGE AUTOMAT

TRAUB-SONIM

16 AV. JEAN JAURES 77250 MORET / LOING FRANCE

249805

Groupe	Folio
+M10	28
Nb Groupe	Date
14	29/07/91

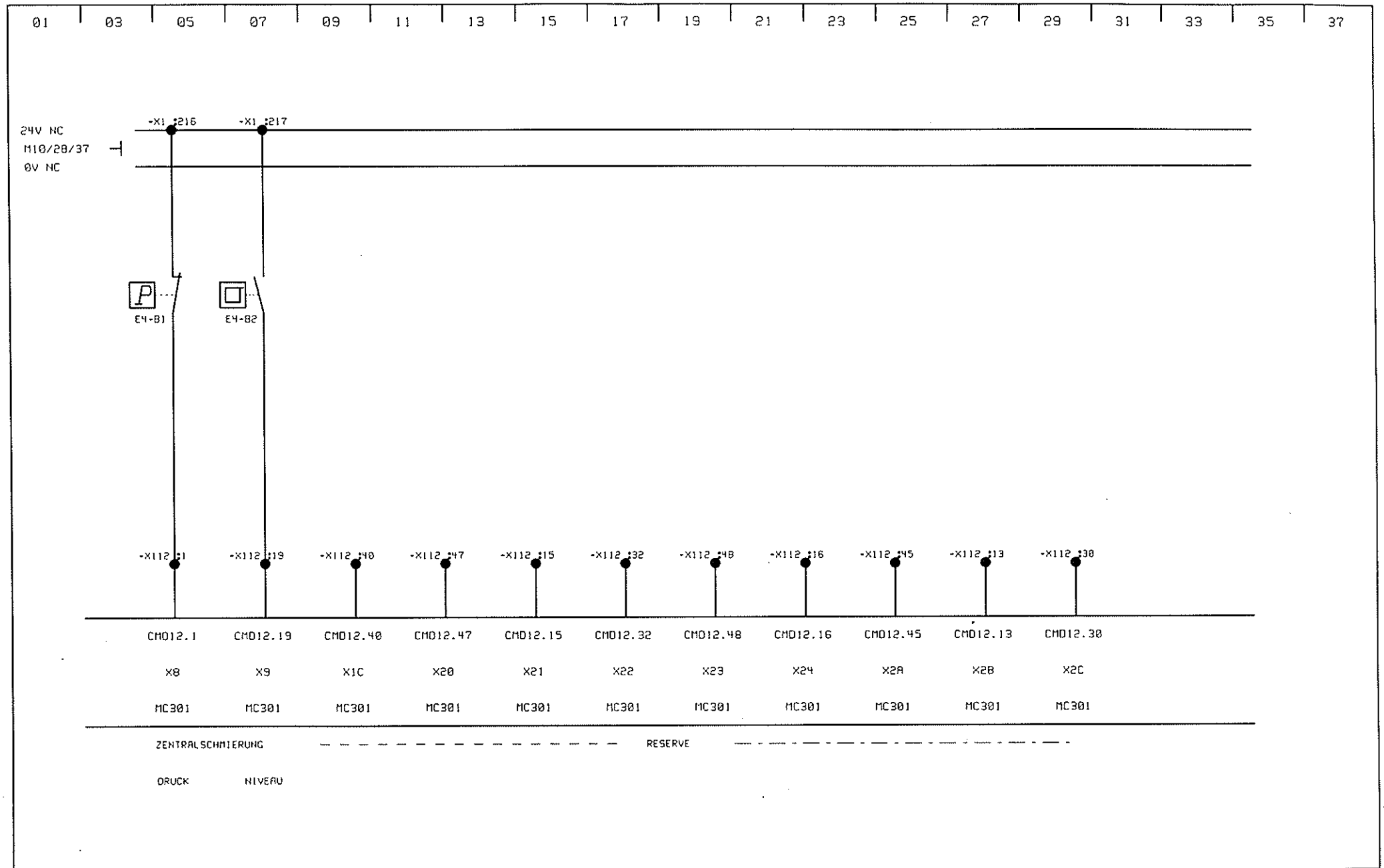

F		X		TND200 TX8F	TRAUB-SONIM 16 AV. JEAN JAURES 77250 MOREI / LOING FRANCE	Groupe +M10	Folio 29
E		J					
D		I					
C		H		EINGAENGE AUTOMAT	249805	Nb Groupe 14	Date 05/04/91
B		G					
IND.	MODIFICATIONS	IND.	MODIFICATIONS				

01 03 05 07 09

KLEMMLEISTE °

PE	4	5	6	PE	19	20			

10 qmm 4 qmm

55	56	57	58	59	60	61			

PE	100	101	102	103	104	105			

4 qmm

		221	222	225	226	227

Industrie-Service GmbH • ISG • Industriestraße 56 • 75382 Althengstett

Wartung und Instandhaltung • Programmierung von Schweißsteuerungen • Vorrichtungs- und Maschinenbau • UVV Prüfungen für Stapler + Hebeanlagen • Leiharbeiter

Tel. 0 70 51 / 44 15
Fax 0 70 51 / 7 75 51
Mobil 0171/5 75 63 57

☐ Telefon ..... ☐ Telefax .....

☐ Besprechung ..... ☐ Gesprächspartner .....

☐ Firma .....

☐ Betrifft Werkzeug Wechsler - Zeit

☐ Erledigt durch ..... ☐ Datum .....

☐ Angebot 11380 € ☐ Auftrag 7630 €

R L1-K1 L1-K2

K1 K2 K35

K1 oder K35

F									
E									
D									
C									
B	S/N VS2 17/06/91								
IND.	MODIFICATIONS	IND.	MODIFICATIONS						

KLEMMLEISTE X1

TND200 TX85

TRAUB - BOMIN

18 AV. JEAN JAURES 77290 MORET / LOING FRANCE

249805

Groupe	Folio
X1	30
Nb Groupe	Date
1	17/06/91

01 03 05 07 09 11 13 15 17 19 21 23 25 27 29 31 33 35 37

KLEMMLEISTE :X2

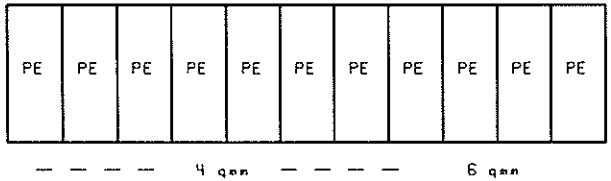

خدمات فنی مهندسی
نظری
0912-5159577

F		K		TND200 TX8F	TRAUB-SONIM 16 AV. JEAN JAURES 77250 MORET / LOING FRANCE	Groupe X2	Folio 31
E		J					
D		I					
C		H		KLEMMLEISTE X2	249805	Nb Groupe 1	Date 05/04/91
B		G					
IND.	MODIFICATIONS	IND.	MODIFICATIONS				

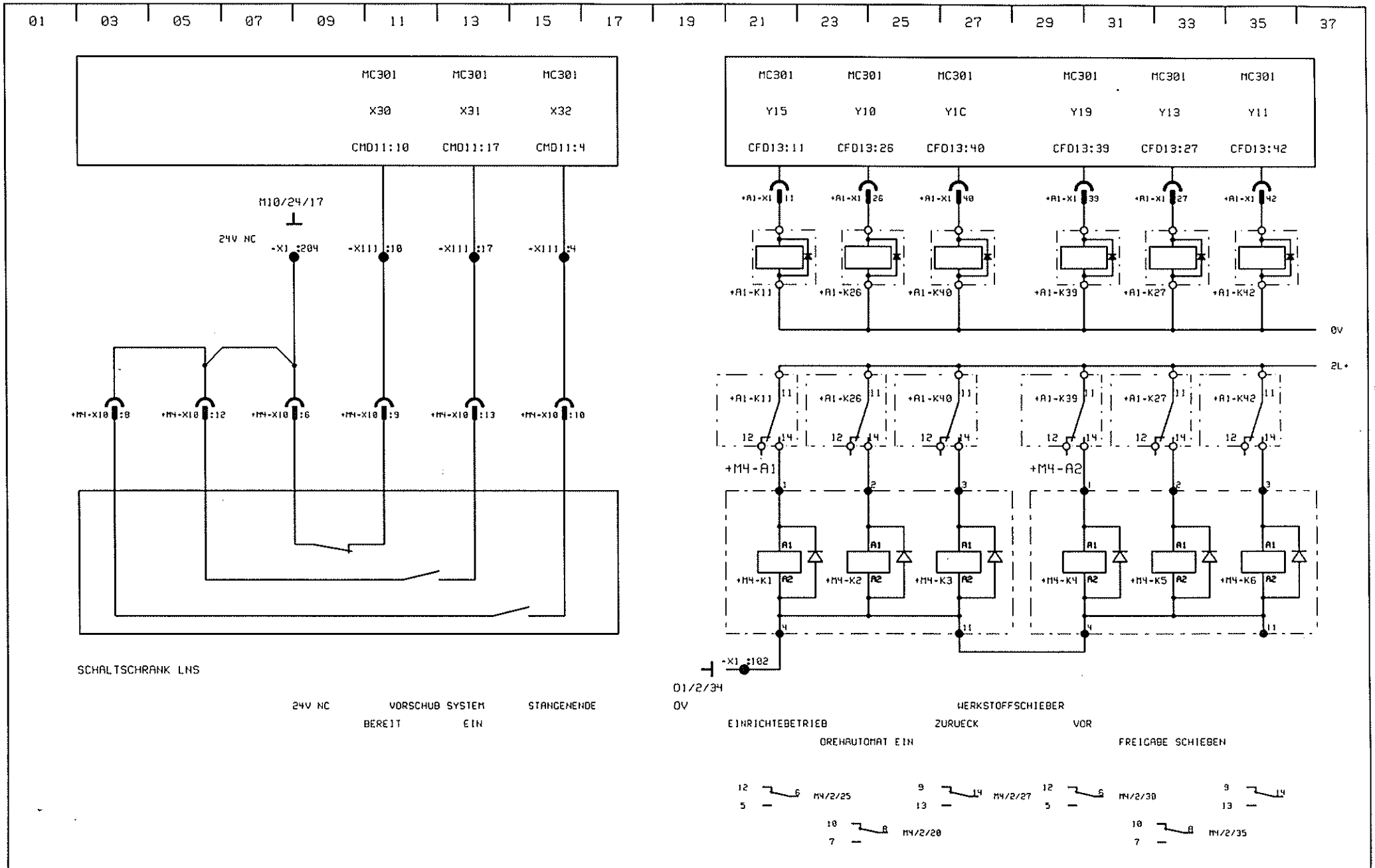

F		K		TMD200 TX8F	TRAUB-SOMIM 16 AV. JEAN JAURES 77250 MORET / LOING FRANCE	Groupe +M4	Folio 1
E		J					
D		I					
C		H		VORSCHUB LNS	249806	Nb Groupe 3	Date 17/06/91
B	S/W VS2 17/06/91	G					
IND.	MODIFICATIONS	IND.	MODIFICATIONS				

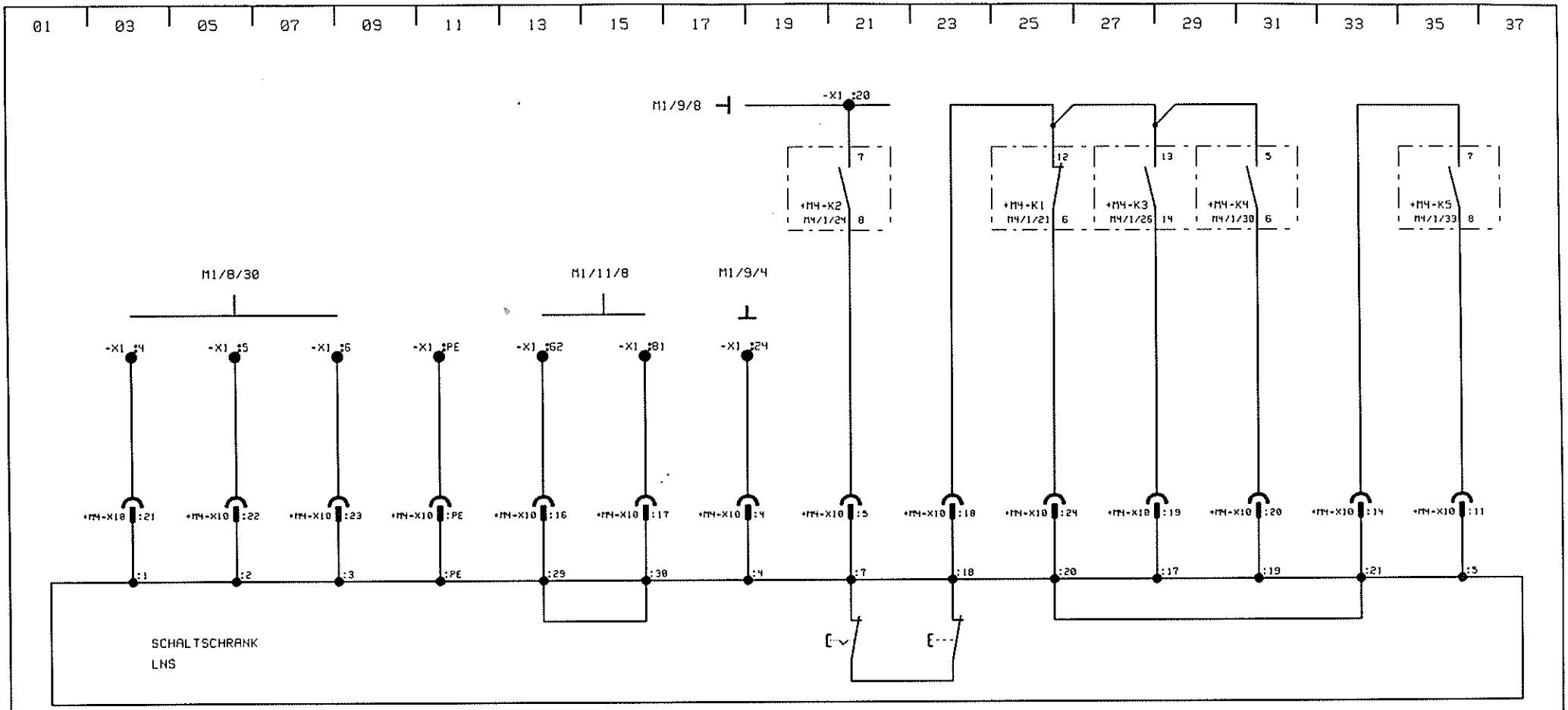

380/50HZ TUERKONTROLLE 0V DREHAUTOMAT EIN ZURUECK VOR FREIGABE SCHIEBEN

EINRICHTEBETRIEB

F		K		TND200 TX8F	TRAUB-SONIM 16 AV. JEAN JAURES 77250 MORET / LOING FRANCE	Groupe +M4	Folio 2
E		J					
D		I					
C		H		VORSCHUB LNS	249806	Nb Groupe 3	Date 17/06/91
B	S/W VS2 17/06/91	G					
IND	MODIFICATIONS	IND.	MODIFICATIONS				

01 03 05 07 09 11 13 15 17 19 21 23 25 27 29 31 33 35 37

REPERE	DESIGNATION	CARACTERISTIQUES	CODE	REFERENCE FABRICANT	FABRICANT	OPT.	F	Q
+M4-X10	PRISE EMBASE	24 BROCHES	206370	09 30 024 0301	HARTING		1	1
+M4-X10	PRISE CONTACT FEMELLE	0.75/1 MM2 FEMELLE	206571	09 33 000 6205	HARTING		1	24
+M4-X10	PRISE CONNECTEUR	24 BROCHES 16A FEMELLE	205758	09 33 024 2702	HARTING		1	1
+A1-K11	RELAIS INTERFACE	24V 16A DC	220454	REL 28 A1 16W+594094 HF83	ERNI		1	
+A1-K26								
+A1-K27								
+A1-K39								
+A1-K42								
+A1-K40								6
+M4-A1	MODULE 3 RELAIS	3 RELAIS 1 INVERSEUR 10A	208244	RM 3/1	MURRELECTR		1	
+M4-A2								2

F		K	
E		J	
D		I	
C		H	
B		G	
IND.	MODIFICATIONS	IND.	MODIFICATIONS

TMD200 TX8F

AVANCE BARRE LNS
NOMENCLATURE

TRAUB-SONIA
16 AV. JEAN JAURES 77250 MORET / LOING FRANCE

249806

Groupe	Folio
+M4	3
Nb Groupe	Date
3	17/06/91

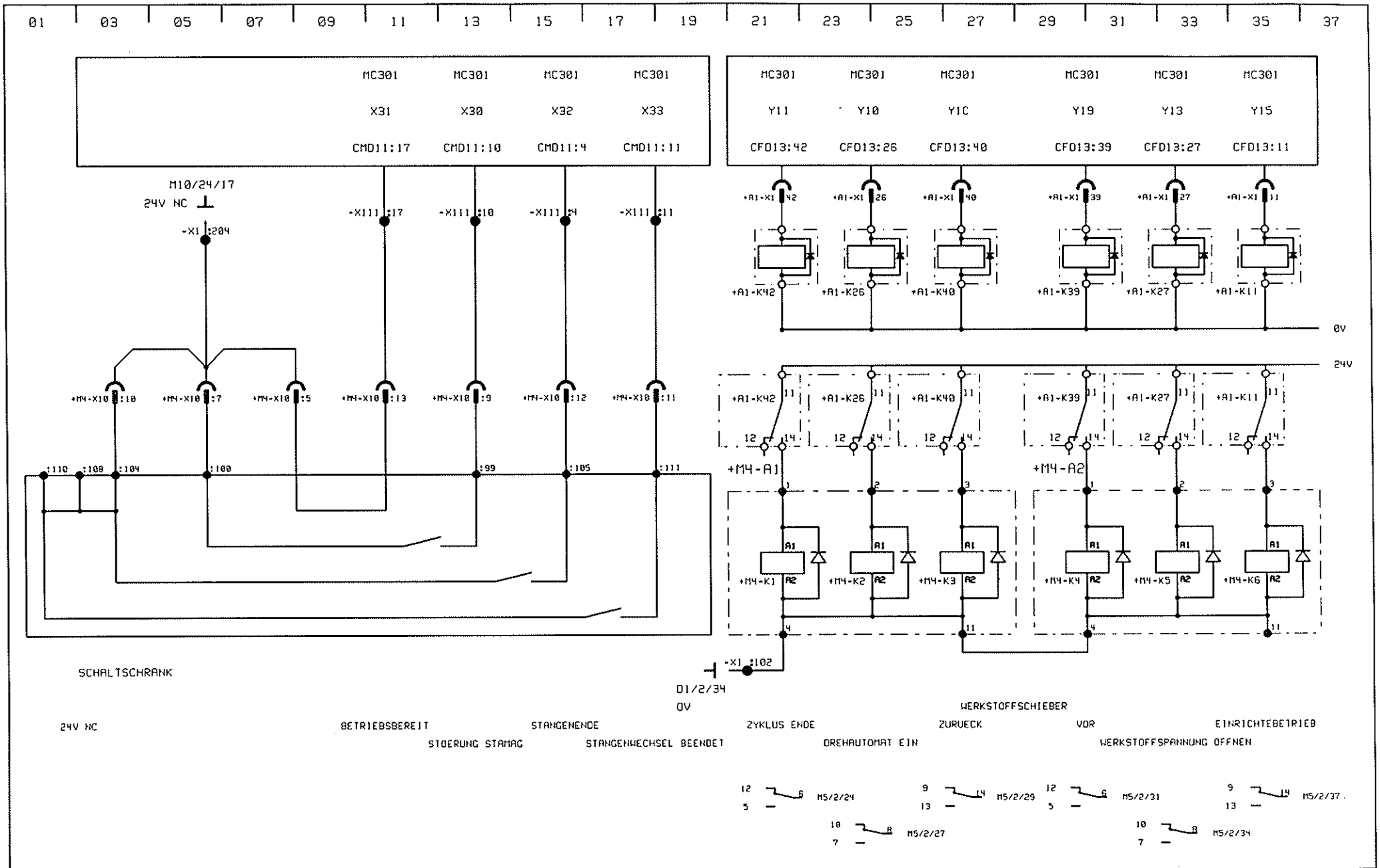

F		K	
E		J	
D		I	
C		H	
B		G	
IND.	MODIFICATIONS	IND.	MODIFICATIONS

TND200 TX8F

STANGENLADEMAGAZIN
UNIVERSAL

TRAUB-SOMIM
16 AV. JEAN JAURES 77250 MORET / LOING FRANCE

249807

Groupe	Folio
+M5	1
Nb Groupe	Date
3	14/06/91

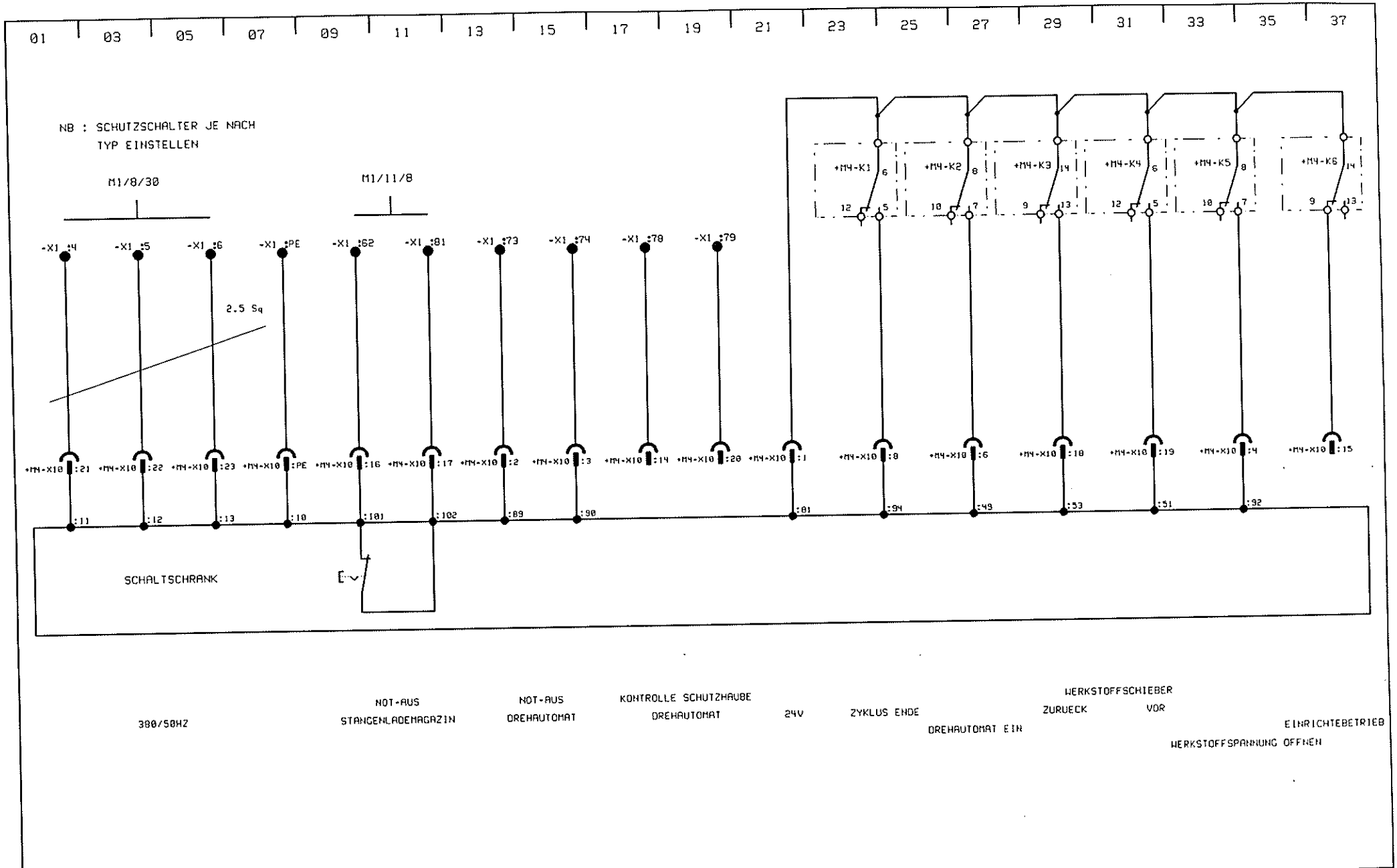

F		K	
E		J	
D		I	
C		H	
B		G	
IND	MODIFICATIONS	IND.	MODIFICATIONS

TND200 TX8F

STANGENLADEMAGAZIN
UNIVERSAL

TRAUB-SONIN
16 AV. JEAN JAURES 77250 MORET / LOING FRANCE

249807

Groupe	Folio
+M5	2
Nb Groupe	Date
3	14/06/91

01 03 05 07 09 11 13 15 17 19 21 23 25 27 29 31 33 35 37

REPERE	DESIGNATION	CARACTERISTIQUES	CODE	REFERENCE FABRICANT	FABRICANT	OPT.	F	Q
+M4-X10	PRISE EMBASE	24 BROCHES	206370	09 30 024 0301	HARTING		1	1
+M4-X10	PRISE CONTACT FEMELLE	0.75/1 MM2 FEMELLE	206571	09 33 000 6205	HARTING		1	24
+M4-X10	PRISE CONNECTEUR	24 BROCHES 16A FEMELLE	205758	09 33 024 2702	HARTING		1	1
+A1-K11	RELAIS INTERFACE	24V 16A DC	220454	REL 28 A1 16W+594094 HF83	ERNI		1	
+A1-K26								
+A1-K27								
+A1-K39								
+A1-K42								
+A1-K40								6
+M4-A1	MODULE 3 RELAIS	3 RELAIS 1 INVERSEUR 10A	208244	RM 3/1	MURRELECTR		1	
+M4-A2								2
	NB : REMPLACER +M3-Q1							
+M3-Q1	DISJONCTEUR MOTEUR - 3+1O+1F	4/6A	249513	3VU1300-1MK00	SIEMENS		08	1

F		K	
E		J	
D		I	
C		H	
B		G	
IND.	MODIFICATIONS	IND.	MODIFICATIONS

TMD200 TX8F

AVANCE BARRE IEMCA
NOMENCLATURE

TRAUB-SOMIA
16 AV. JEAN JAURES 77250 MORET / LOING FRANCE

249807

Groupe	Folio
+M5	3
Nb Groupe	Date
3	17/06/91

REPERE	DESIGNATION	CARACTERISTIQUES	CODE	REFERENCE FABRICANT	FABRICANT	OPT.	F	Q
+A1-K1	RELAIS INTERFACE	24V 16A DC	220455	REL 28 A1 16W+594094 HF83	ERNI		16	
+A1-K2								
+A1-K3								
+A1-K4								
+A1-K5								
+A1-K6								
+A1-K7								
+A1-K8								
+A1-K13								
+A1-K14								
+A1-K16								
+A1-K19								
+A1-K21								
+A1-K22								
+A1-K25								
+A1-K35								
+A1-K36								
+A1-K32								
+A1-K41								
+A1-K44								
+A1-K45								
+A1-K43								
+A1-K46								
+A1-K49								
+A1-K50								
+L3-S1	BOUTON ELEMENT CONTACT F			ZB2-BE101	TELEMECANI		14	25 1
+L3-S1	BOUTON ELEMENT CONTACT O			ZB2-BE102	TELEMECANI		14	3
+L3-S1	BOUTON TETE 2 POSITIONS A CLE	RETRAIT CLE GAUCHE/DROITE		ZB2-BG4	TELEMECANI		14	1

F		K	
E		J	
D		I	
C		H	
B		G	
IND.	MODIFICATIONS	IND.	MODIFICATIONS

TND200 TX8F

NOMENCLATURE
ARMOIRE ELECTRIQUE

TRAUB-SONIA
16 AV. JEAN JAURES 77250 MORET / LOING FRANCE

249805

Groupe	Folio
NOMEN	01
Nb Groupe	Date
7	17/06/91

01 03 05 07 09 11 13 15 17 19 21 23 25 27 29 31 33 35 37

REPERE	DESIGNATION	CARACTERISTIQUES	CODE	REFERENCE FABRICANT	FABRICANT	OPT.	F	Q
+L3-S1	BOUTON CORPS F+F			ZB2-BZ103	TELEMECANI		14	1
+K2-A1	VARIATEUR ENTRAINEMENT MOTEUR AXE	Z:200/220V 30A X:200/220V 20A	249508	MR-S12-80B-Z33	MELCO		06	1
+J1-A1	VARIATEUR ENTRAINEMENT MOT. BROCHE	3X200V 11KW	220606	FR-SF-2-11K-T	MELCO		04	1
+M1-H10	LAMPE A CULOT	BA 15D 24V/5W	209462	OL1 BA024	TELEMECANI		14	1
+E5-X10	PRISE EMBASE	10 BROCHES	205672	09 30 010 0301	HARTING		08	1
+01-F12	DISJONCTEUR UNIPOLAIRE	1X6A	205370	5SX2.106-7	SIEMENS		02	
+D1-F13								
+D1-F14								
+D1-F15								
+D1-F16								5
+D1-F10	DISJONCTEUR UNIPOLAIRE	1X2A	205371	5SX2.102-7	SIEMENS		02	
+D1-F11								2
+E5-Q1	DISJONCTEUR MOTEUR - 3+1O+1F	1/1.6A	209015	3VU1300-1MG00	SIEMENS		08	1
+01-Q3	DISJONCTEUR MOTEUR - 3+1O+1F	1.6/2.4A	209016	3VU1300-1MH00	SIEMENS		02	
+E1-Q1								
+M3-Q1								
+L1-Q1								4
+E3-Q1	DISJONCTEUR MOTEUR	2.4/4A		3VU1300-1MJ00	SIEMENS			1
+D1-Q2	DISJONCTEUR MOTEUR - 3+1O+1F	6/10A	209017	3VU1300-1ML00			02	1
+M1-H10	BALISE LUMINEUSE	1 COULEUR	209446	XVA L35/C01/C02/C06	TELEMECANI		14	1
+D1-F1	PORTE-FUSIBLE 1 POLES NH 00	00-160A		3NH3.030 + 3NX2.023	SIEMENS		01	
+D1-F2								
+D1-F3								
+D1-F4								
+D1-F5								
+D1-F6								6
+D1-F1	FUSIBLE NH CALIBRE 00 35A	35A	207607	3NA3.814-6	SIEMENS		01	
+D1-F2								
+D1-F3								
+D1-F4								
+D1-F5								
+D1-F6								6

F		K	
E		J	
D		I	
C		H	
B		G	
IND.	MODIFICATIONS	IND.	MODIFICATIONS

TND200 TX8F

NOMENCLATURE
ARMOIRE ELECTRIQUE

TRAUB-SONIM
16 AV. JEAN JAURES 77250 MORET / LOING FRANCE

249805

Groupe	Folio
NOMEN	02
Nb Groupe	Date
7	17/09/91

01 03 05 07 09 11 13 15 17 19 21 23 25 27 29 31 33 35 37

REPERE	DESIGNATION	CARACTERISTIQUES	CODE	REFERENCE FABRICANT	FABRICANT	OPT.	F	Q
+M1-P1	COMPTEUR HORAIRE	220V - 7 CHIFFRES	207618	0891 405	HENGSTLER		09	1
+M1-K4	CONTACTEUR	3P +1 N0	209983	3TF20 10-0BB4	SIEMENS		11	
+M3-K1								
+E3-K1								3
+E4-K1	CONTACTEUR	3P +1 NF	249512	3TF20 01-0BB4	SIEMENS		12	
+E1-K1								
+E5-K1								
+E5-K2								
+L1-K1								
+L1-K2								6
+K12-F1	RELAIS SECURITE	24V DC 2IV 2AXES	220857	EDSU 9	ELGE		10	1
+M1-K1	CONTACTEUR AUXILIAIRE	24V DC - 4A - 20+2F	209984	3TH20 220BB4	SIEMENS		10	
+M1-K2								
+M1-K3								
+M1-K5								
+M1-K6								
+M1-K7								
+M1-K8								
+L4-K1								
+L4-K2								9
+M1-K1	BLOC CONTACTS AUXILIAIRES	20-2F	209987	3TX4422-2A	SIEMENS		10	
+M1-K5								
+M1-K6								
+M1-K8								4
+Y1-L1	BALLAST ECLAIRAGE MACHINE	220V/50Hz		309 029 030	WALDMANN		09	1
+D1-Q1	INTERRUPTEUR PRINCIPAL	380V/100A	221015	P3-100/EA SVB-SW/UV	KLOCKNER-M		01	1
A1-X1	CARTE SUPPORT RELAIS	48 RELAIS POUR INTERFACE TX8F	709870	400X160	JURA ELEKT		16	1
+D1-A3	TRANSFORMATEUR-REDRESSEUR	TRI 380V-720W / 24V-30A DC	220357	NG24/30 720611	LUTZE		02	1
+D1-T2	TRANSFORMATEUR	P:380-440V S:110-220V 2000VA	208420	JEST 13	JURA ELEKT		02	1

F		K	
E		J	
D		I	
C		H	
B		G	
IND.	MODIFICATIONS	IND.	MODIFICATIONS

TND200 TX8F

NOMENCLATURE
ARMOIRE ELECTRIQUE

TRAUB-SONIA
16 AV. JEAN JAURES 77250 MORET / LOING FRANCE

249805

Groupe	Folio
NOMEN	03
Nb Groupe	Date
7	17/09/91

01 03 05 07 09 11 13 15 17 19 21 23 25 27 29 31 33 35 37

REPERE	DESIGNATION	CARACTERISTIQUES	CODE	REFERENCE FABRICANT	FABRICANT	OPT.	F	Q
+J1-T1	AUTO-TRANSFORMATEUR	P:380V S:220V 15KVA	220572				01	1
+M10-X3	CARTE CONNECTEUR 20 POLES		220390	289-404	WAGO		03	2
+X111			220460	289-408	WAGO		26	1
+X112	CARTE CONNECTEUR 50 POLES		206571	09 33 000 6205	HARTING		08	10
+E5-X10	PRISE CONTACT FEMELLE	0.75/1 MM2 FEMELLE	205756	09 33 010 2702	HARTING		09	1
+E5-X10	PRISE CONNECTEUR	10 BROCHES 16A FEMELLE		RHS 1000	SCHROFF		09	1
+D1-E1	CLIMATISEUR	220V - 1000W 35 Dg	220557	HRC 3/022-400 23 004	MURRELEKTR		07	
+E1-Z1	MODULE ANTIPARASITAGE MOTEUR	3x0.22 F+3x22 ohm 4W 380V						
+E3-Z1								
+L1-Z1								
+E4-Z1								
+E5-Z2								6
+M3-Z1			249515	3TX4431-2A	SIEMENS		10	
+M1-K2	BLOC CONTACT AUXILIAIRE	1O+3F						3
+M1-K3								
+M1-K7			209137	DS3-GD	BURGESS		11	
+D1-S3	CONTACT PORTE ARMOIRE	IP40 250V 10A						2
+D1-S4				3VU 1300-1ME00	SIEMENS		08	1
+E4-Q1	DISJONCTEUR MOTEUR	0.4/0.6A	709850				16	1
C:CFD13	CABLE PLAT	50 POLES 1M	709848				20	1
C:CMD12	CABLE PLAT	50 POLES 1M	709847				22	1
C:CMD11	CABLE PLAT	20 POLES 1M	220455	REL 28 A1 16W+594094 HF83	ERNI	2	18	
+A1-K11	RELAIS INTERFACE	24V 16A DC						
+A1-K26								
+A1-K27								
+A1-K34								
+A1-K39								
+A1-K40								7
+A1-K42			220455	REL 28 A1 16W+594094 HF83	ERNI	3	17	
+A1-K28	RELAIS INTERFACE	24V 16A DC						
+A1-K29								
+A1-K30								4
+A1-K31								

F		K	
E		J	
D		I	
C		H	
B		G	

TND200 TX8F

NOMENCLATURE
ARMOIRE ELECTRIQUE

TRAUB-SONIM
16 AV. JEAN JAURES 77250 MORET / LOING FRANCE

249805

Groupe	Folio
NOMEN	04
Nb Groupe	Date
7	17/06/91

01 03 05 07 09 11 13 15 17 19 21 23 25 27 29 31 33 35 37

REPERE	DESIGNATION	CARACTERISTIQUES	CODE	REFERENCE FABRICANT	FABRICANT	OPT.	F	Q
+K5-A1	VARIATEUR ENTRAINEMENT MOT. BROCHE	3X200V 7KVA	220601	FR-SF-2-3.7K-T	MELCO	7	05	1
+A1-K10	RELAIS INTERFACE	24V 16A DC	220455	REL 28 A1 16W+594094 HF83	ERNI	NC	16	
+A1-K12								
+A1-K15								
+A1-K9								
+A1-K17								
+A1-K20								
+A1-K23								
+A1-K24								
+A1-K37								
+A1-K38								10
-X1	BORNE A RESSORT GRISE	0.14/4mm Cablage frontal		281-901	WAGO			83
-X1	BORNE A RESSORT TERRE	0.20/4mm Cablage frontal		281-607	WAGO			18
-X1	BORNE A RESSORT GRISE	0.20/6mm Cablage frontal		282-607	WAGO			4
-X1	BORNE A RESSORT TERRE	0.20/10mm Cablage frontal		284-607	WAGO			4
D1-X1	PRISE 220V 10/16A	NORME FRANCO-ALLEMANDE						1
C:D1-X1	CABLE 3x1 qmm SILFLEX N				LUTZE			1
C:D1-X2	LIAISON RS232C MELCO							1
+L1-Z1	CELLULE ANTIPARASITAGE VARISTANCE	24VCC	104831	VG-A/24	MURRELEK			
+L1-Z2								
+K1-Z1								3
	CELLULE ANTIPARASITAGE	24V DC	209988	3TX4490.0C				19
	NOTA : SI MACHINE POUR ITALIE URSS GB REMPLACER D1-Q1 ET AJOUTER D1-T1 SELON NOMENCLATURE CI-DESSOUS							
+D1-Q1	SECTIONNEUR DISJONCTEUR 40/63A			NZM6-63/NZM6-63+R+2H+24V 50HZ+K25/1	KLOCKNER		01	1
+D1-T1	TRANSFO 220-440V/24V 15VA		207123				01	1
								3
+D1-S1	CONTACT PORTE ARMOIRE	IP40 250V 10A	209137	DS3-GD	BURGESS		01A	
+D1-S2								2

F		K	
E		J	
D		I	
C		H	
B		G	
IND.	MODIFICATIONS	IND.	MODIFICATIONS

TND200 TX8F

NOMENCLATURE
ARMOIRE ELECTRIQUE

TRAUB-SONIA
16 AV. JEAN JAURES 77250 MORET / LOING FRANCE

249805

Groupe	Folio
NOMEN	05
Nb Groupe	Date
7	17/09/91

01 03 05 07 09 11 13 15 17 19 21 23 25 27 29 31 33 35 37

REPERE	DESIGNATION	CARACTERISTIQUES	CODE	REFERENCE FABRICANT	FABRICANT	OPT.	F	Q
L1-X10	PRISE EMBASE	10 BROCHES EN SAILLIE		09 30 010 1231	HARTING			1
K5-M1	MOTEUR DE BROCHE	1/4KW	103820	SJ-J-4X	MELCO			1
K1-M1	MOTEUR AXE	3/15Nm 5/25A 3000T/Min	103827	HA 43CB-S	MELCO			1
K2-M1	MOTEUR AXE	6/30Nm 8.8/44A 3000T/Min	103828	HA 83C-S	MELCO			1
J1-M1	MOTEUR DE BROCHE	5.5/7.5KW	103878	SJ-7.5 XW8	MELCO			1
E5-X10	PRISE CAPOT	10 BROCHES	205734	09 30 010 1521	HARTING			1
E5-X10	PRISE CONNECTEUR	10 BROCHES 16A MALE	205766	09 33 010 2602	HARTING			1
L1-X10	PRISE CONTACT	0.75-1mm2 FEMELLE	206375	09 15 000 6202	HARTING			24
L1-X10	PRISE CONTACT FEMELLE	0.75/1 MM2 FEMELLE	206571	09 33 000 6205	HARTING			8
E5-X10	CONTACT PRISE	0.75/1 MM2 MALE	206572	09 33 000 6105	HARTING			10
K1-S2	CONTACT SECURITE COURSE	BOITIER 1 PISTE	206693	BNS 519 FD 60 111	BALLUFF			
K1-S5								
K2-S2								
K2-S5								4
L3-S4	PEDALE DOUBLE	101F/101F RUPTURE BRUSQUE	207559	F2/SU1/SU1	BERNSTEIN			
L3-S5								2
Y1-Y1	VERROU ELECTRO-MAGNETIQUE		209217		BINDER MAG			1
Y1-S1	INTERRUPTEUR DE POSITION	BOITIER METAL 1NO+1NF	209880	3SE3 120 1J	SIEMENS			
Y1-S2								2
L1-X10	PRISE CONNECTEUR	8+24 BROCHES 16A FEMELLE	220351	09 38 032 3101	HARTING			1
L4-S10	PEDALE DOUBLE AVEC POINT D A DROITE	101F/101F RUPTURE BRUSQUE	220598	F2/SU1/SU10	BERNSTEIN			
L4-S11								2
K1-S1	DETECTEUR INDUCTIF LINEAIRE	12V LINEAIRE CABLE 3m 2 fils	221027	BES 516-325-SA35	BALLUF			
K2-S1								2
K1-S7	DETECTEUR INDUCTIF OUVERTURE	24V 2m/m Diam-12 + connecteur	221033	BES 516 370 S4	BALLUFF			
K2-S7								2
L3-S2	DETECTEUR MANDRIN		221144	EGT12X01UP024SEM4LC1518	EUCHNER			1
L4-S1	DETECTEUR INDUCTIF FERMETURE	24V 2m/m DIAM-12	249503	BES 516 325 D025	BALLUFF			
L4-S2								
L4-S7								
L4-S8								4
J1-B2	CODEUR INCREMENTAL	1024 PTS PRISE RADIALE	209893	G58	LITTON			1
Y1-E1	ECLAIRAGE MACHINE	2x6W	249516	DW0206	WALDMANN			1

F		K	
E		J	
D		I	
C		H	
B		G	
IND.	MODIFICATIONS	IND.	MODIFICATIONS

TND200 TX8F

NOMENCLATURE
MACHINE

TRAUB-SOMIM
16 AV. JEAN JAURES 77250 MORET / LOING FRANCE

249805

Groupe	Folio
NOMEN	06
Nb Groupe	Date
7	17/06/91

01 03 05 07 09 11 13 15 17 19 21 23 25 27 29 31 33 35 37

REPERE	DESIGNATION	CARACTERISTIQUES	CODE	REFERENCE FABRICANT	FABRICANT	OPT.	F	Q
J1-B2	CODEUR INCPEMENTAL	2 PISTES - 1024/30000PTS	209890	ROD 2271	HEIDENHAIN			1

F		K	
E		J	
D		I	
C		H	
B		G	
IND.	MODIFICATIONS	IND.	MODIFICATIONS

TND200 TX8F

NOMENCLATURE
MACHINE

TRAUB-SONIA
16 AV. JEAN JAURES 77250 MORET / LOING FRANCE

249805

Groupe	Folio
NOMEN	07
Nb Groupe	Date
7	17/06/91

01	03	05	07	09	11	13	15	17	19	21	23	25	27	29	31	33	35	37

DESIGNATION		NUM.	GR.	FOL.	DATE	DESIGNATION	NUM.	GR.	FOL.	DATE
STECKDOSE	UND LESER/STANZER	249808	+D1	01	05/04/91					
ZENTRALSCHMIERUNG		249820	+E4	01	05/04/91					
SPINDEL MOTOR	MITSUBISHI	249819	+J1	01	30/05/91					
SPINDELPULSGEBER	UND ACHSE C	249819	+J1	02	16/05/91					
MOTOREN ACHSEN X-Z	MITSUBISHI	249818	+K12	01	05/04/91					
ROTATIVE ANTRIEB	MITSUBISHI	249817	+K5	01	05/04/91					
VERBINDUNG REVOLVER	BARUFFALDI	249816	+L1	01	28/05/91					
WERSTOFFSPANNUNG	MASCHINENLEUCHTE	249815	+L3	01	05/04/91					
PEDALEN		249814	+L34	01	05/04/91					
COMMANDE/WERKSTOFFSP	UND PINOLE	249888	+L34	03	02/05/91					
SORTIEREINRICHTUNG		249813	+X10	01	05/04/91					
HAUBE AUTOMATIK		249835	+X10A	01	10/07/91					
ACHSENUEBERWACHUNG	VERSCHIEDEN	249812	+X11	01	17/06/91					
ACHSENUEBERWACHUNG	VERSCHIEDEN	249812	+X11	02	05/04/91					
HYDRAULIKAGGREGAT		249811	+X12	01	05/04/91					
HYDRAULIKAGGREGAT		249811	+X12	02	05/04/91					
CONVOYEUR A COPEAUX		249810	+X13	01	05/04/91					
BAC A EAU		249821	+X13A	01	02/07/91					
REITSTOCK		249809	+X14	01	05/04/91					

F		K	
E		J	
D		I	
C		H	
B	MESSURE ABSOLUE	G	
IND.	MODIFICATIONS	IND.	MODIFICATIONS

TND200 TX8F

SCHALTPLANELISTE
DREHAUTOMAT

TRAUB-SONIA
16 AV. JEAN JAURES 77250 MORET / LOING FRANCE

Groupe	Folio
	01
Nb Groupe	Date
1	17/06/91

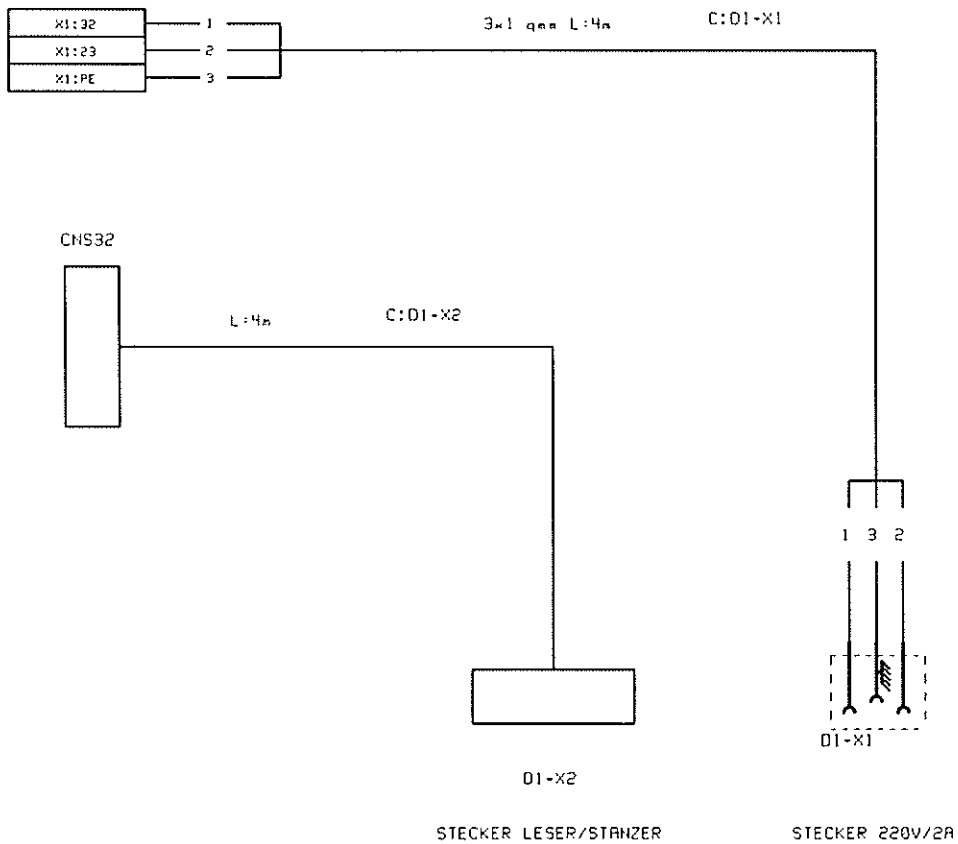

F		K		TND200 TX8F	TRAUB-SONIA 16 AV. JEAN JAURES 77250 MORET / LOING FRANCE	Groupe +D1	Folio 01
E		J					
D		I					
C		H		STECKDOSE UND LESER/STANZER	249808	Nb Groupe 1	Date 05/04/91
B		G					
IND.	MODIFICATIONS	IND.	MODIFICATIONS				

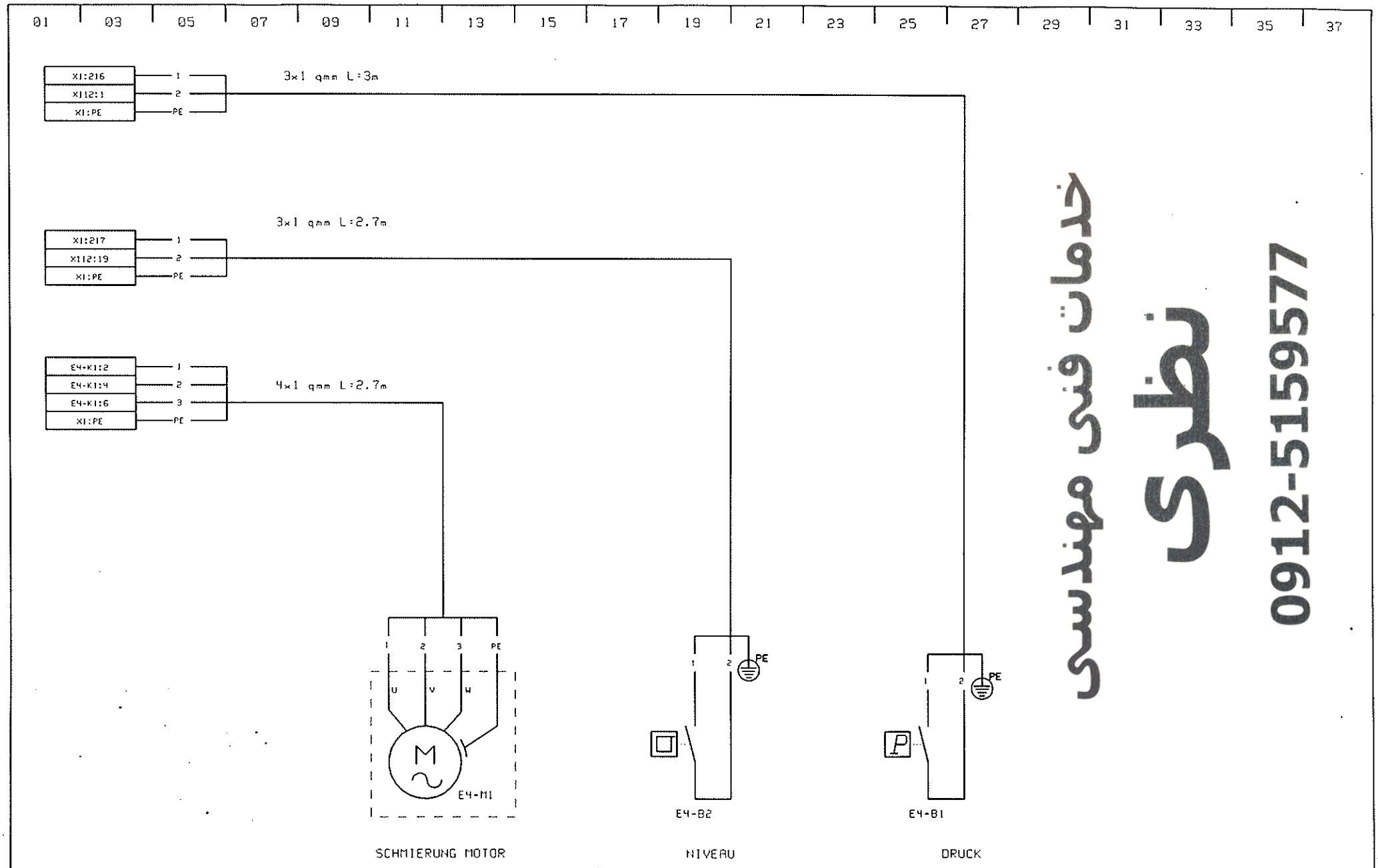

خدمات فنی مهندسی
نظری
0912-5159577

F		K		TND200 TXBF	TRAUB-SONIM 16 AV. JEAN JAURES 77250 MORET / LOING FRANCE	Groupe +E4	Folio 01
E		J					
D		I					
C		H		ZENTRALSCHMIERUNG	249820	Nb Groupe 1	Date 05/04/91
B		G					
IND.	MODIFICATIONS	IND.	MODIFICATIONS				

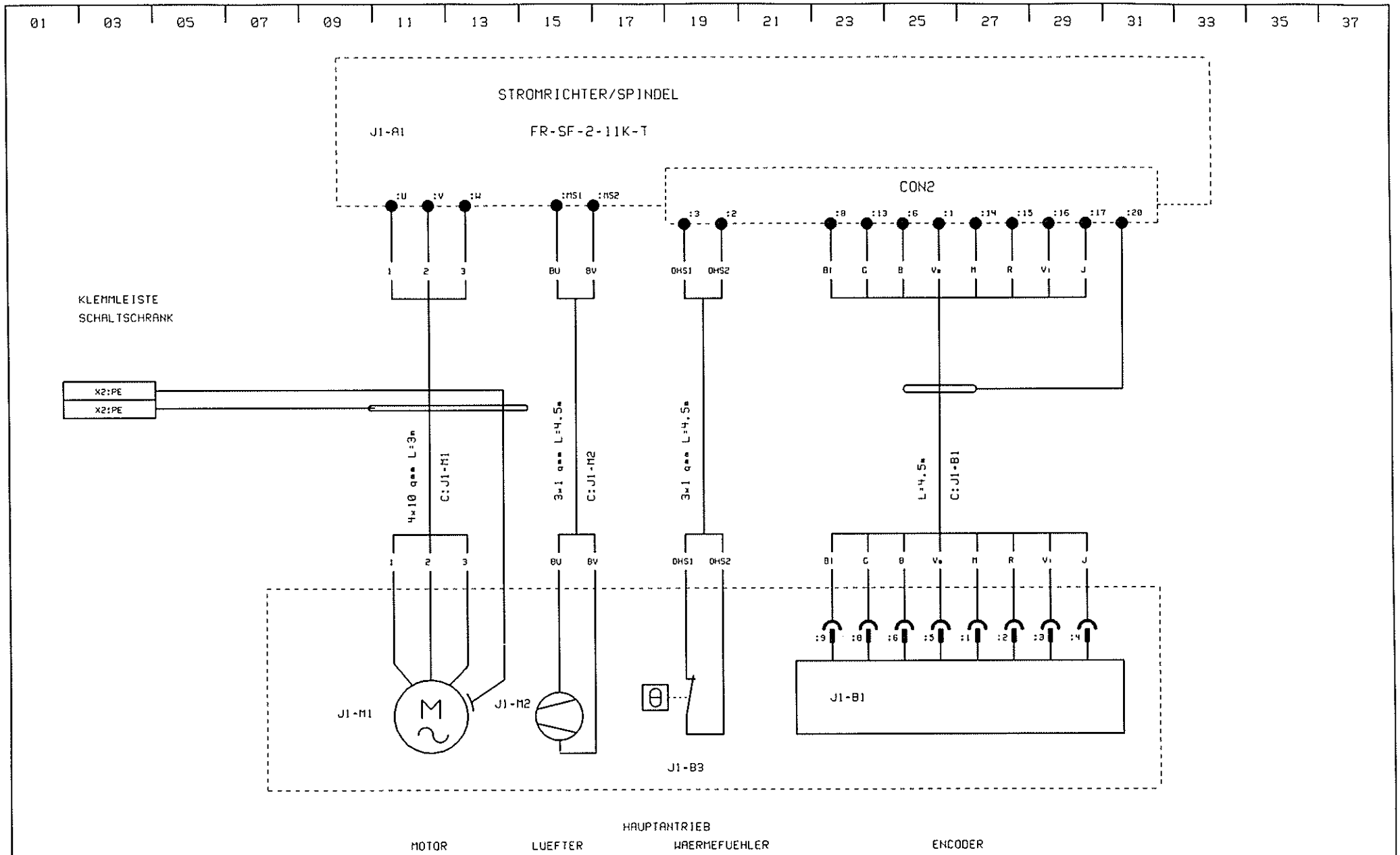

F		K		TND200 TX8F	TRAUB-SONIM 16 AV. JEAN JAURES 77250 MORET / LOING FRANCE	Groupe +J1	Folio 01
E		J					
D		I					
C		H		SPINDEL MOTOR MITSUBISHI	249819	Nb Groupe 2	Date 30/05/91
B		G					
IND.	MODIFICATIONS	IND.	MODIFICATIONS				

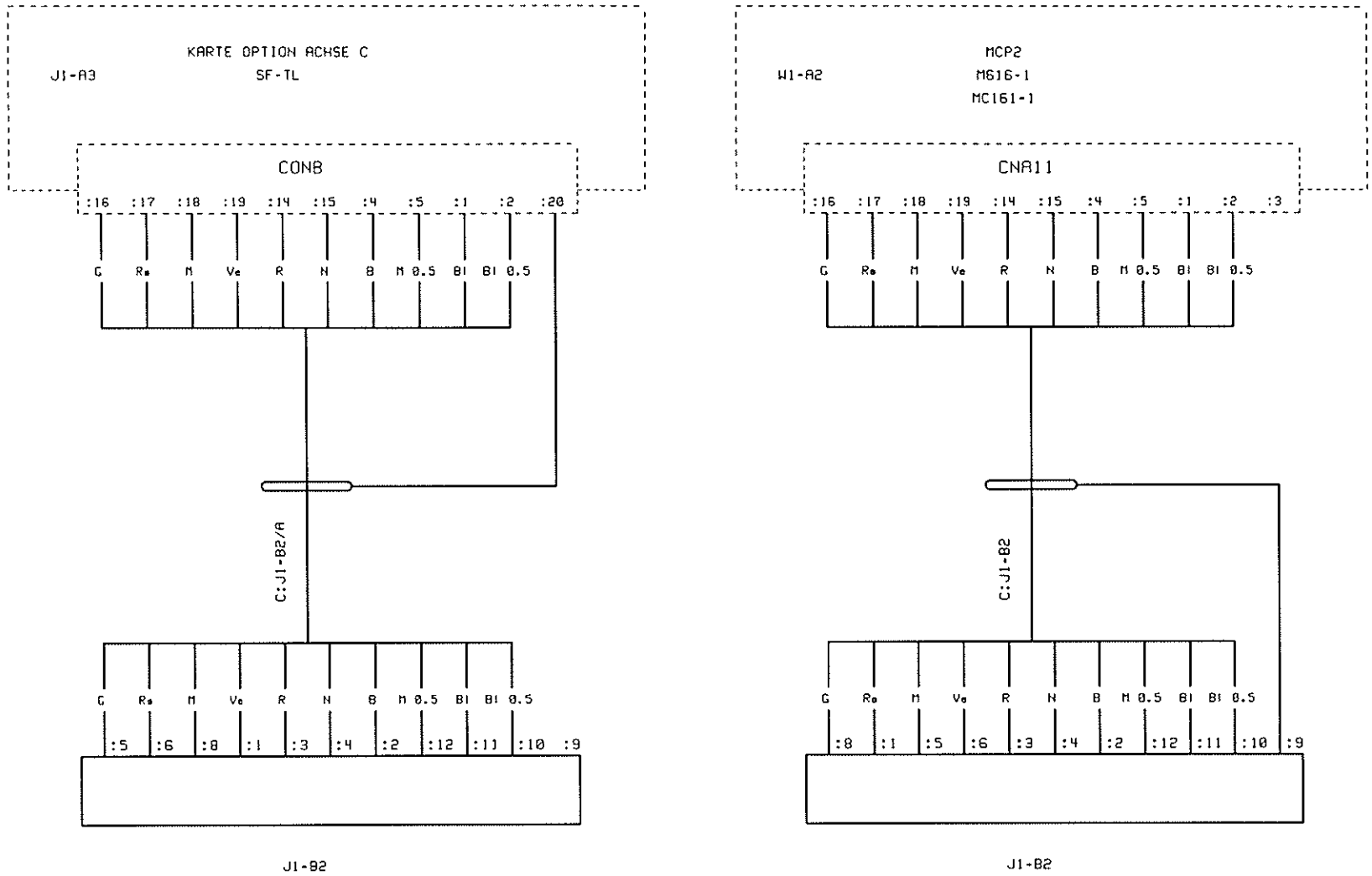

F		K		TND200 TX8F	TRAUB-SONIA 16 AV. JEAN JAURES 77250 MORET / LOING FRANCE	Groupe +J1	Folio 02
E		J					
D		I					
C		H		SPINDELPULSGEBER UND ACHSE C	249819	Nb Groupe 2	Date 16/05/91
B		G					
IND.	MODIFICATIONS	IND.	MODIFICATIONS				

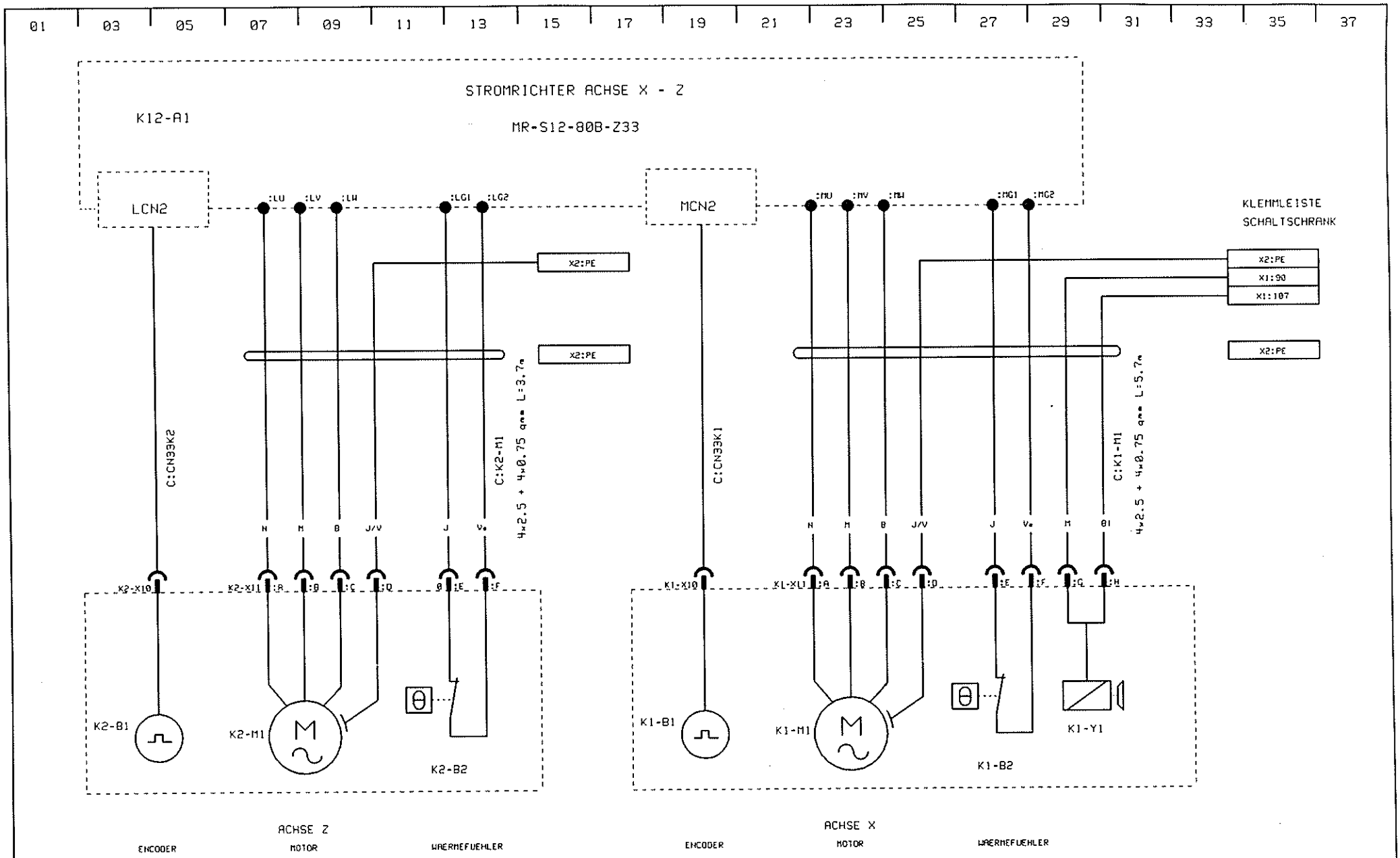

F		K		TND200 TX8F	TRAUB-SONIA 16 AV. JEAN JAURES 77250 MORET / LOING FRANCE	Groupe +K12	Folio 01
E		J					
D		I					
C		H		MOTOREN ACHSEN X-Z MITSUBISHI	249818	Nb Groupe 1	Date 05/04/91
B		G					
IND.	MODIFICATIONS	IND.	MODIFICATIONS				

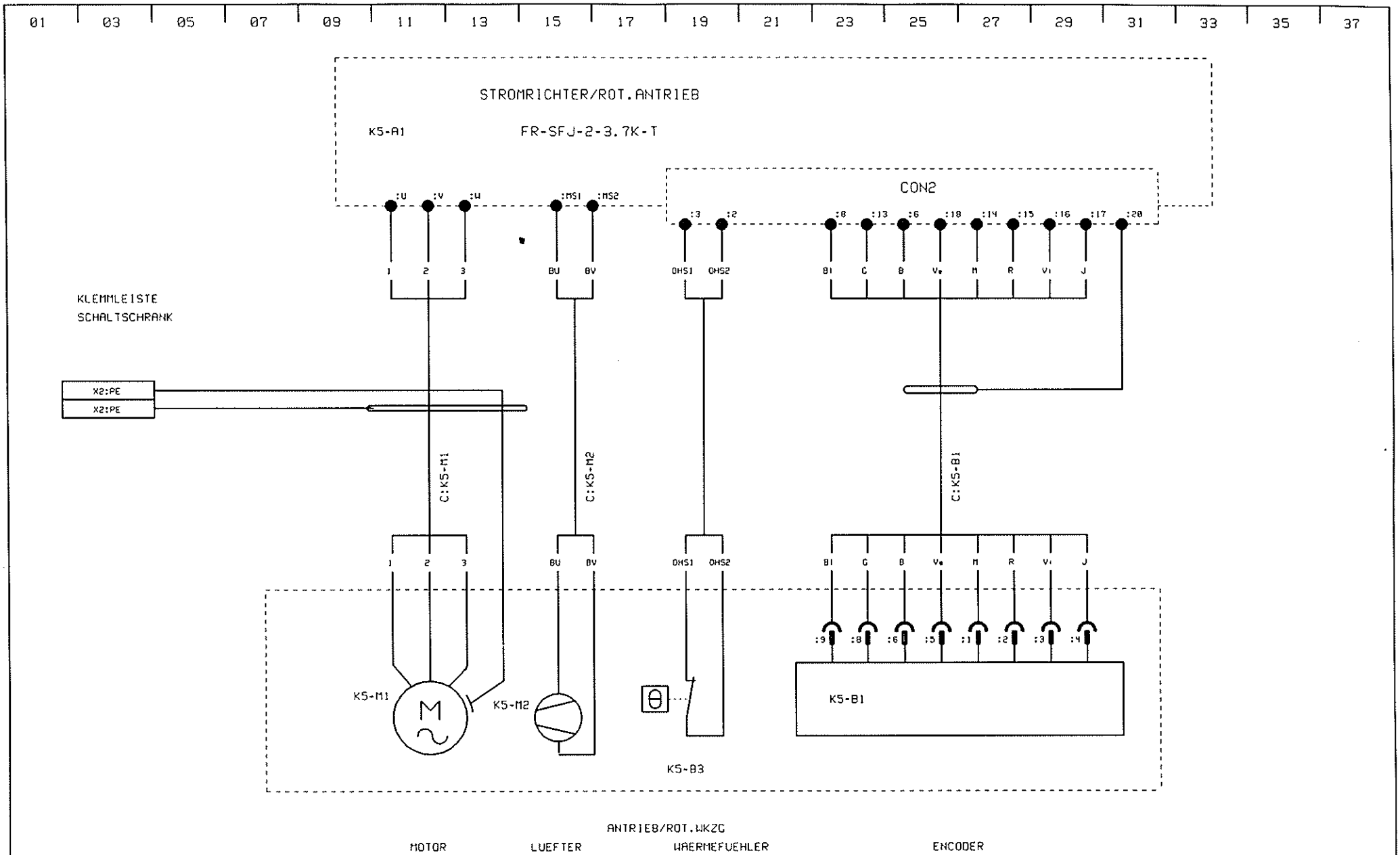

F		K		TND200 TX8F	TRAUB-SOMIM 16 AV. JEAN JAURES 77250 MORET / LOING FRANCE	Groupe +K5	Folio 01
E		J					
D		I					
C		H		ROTATIVE ANTRIEB MITSUBISHI	249817	Nb Groupe 1	Date 05/04/91
B		G					
IND.	MODIFICATIONS	IND.	MODIFICATIONS				

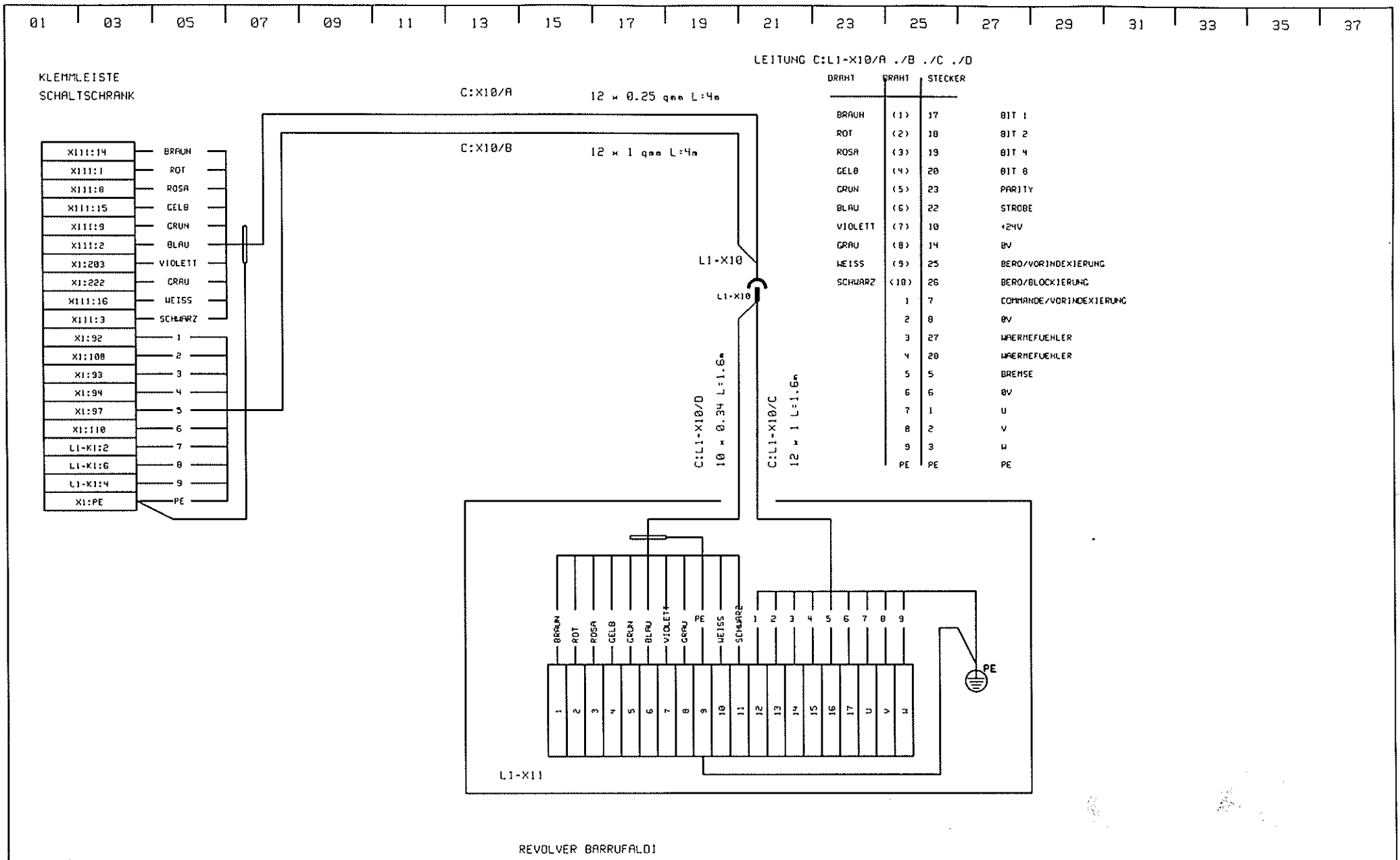

LEITUNG C:L1-X10/A ./B ./C ./D

DRAHT	DRAHT	STECKER	
BRAUN	(1)	17	BIT 1
ROT	(2)	18	BIT 2
ROSA	(3)	19	BIT 4
GELB	(4)	20	BIT 8
GRUN	(5)	23	PARITY
BLAU	(6)	22	STROBE
VIOLETT	(7)	10	+24V
GRAU	(8)	14	0V
WEISS	(9)	25	BERO/VORINDEXIERUNG
SCHWARZ	(10)	26	BERO/BLOCKIERUNG
	1	7	COMMANDE/VORINDEXIERUNG
	2	8	0V
	3	27	WAERMEFUEHLER
	4	28	WAERMEFUEHLER
	5	5	BREMSE
	6	6	0V
	7	1	U
	8	2	V
	9	3	W
	PE	PE	PE

F		K		TND200 TX8F	TRAUB-SONIM 16 AV. JEAN JAURES 77250 MORET / LOING FRANCE	Groupe +L1	Folio 01
E		J					
D		I					
C		H		VERBINDUNG REVOLVER BARUFFALDI	249816	Nb Groupe 1	Date 28/05/91
B		G					
IND.	MODIFICATIONS	IND.	MODIFICATIONS				

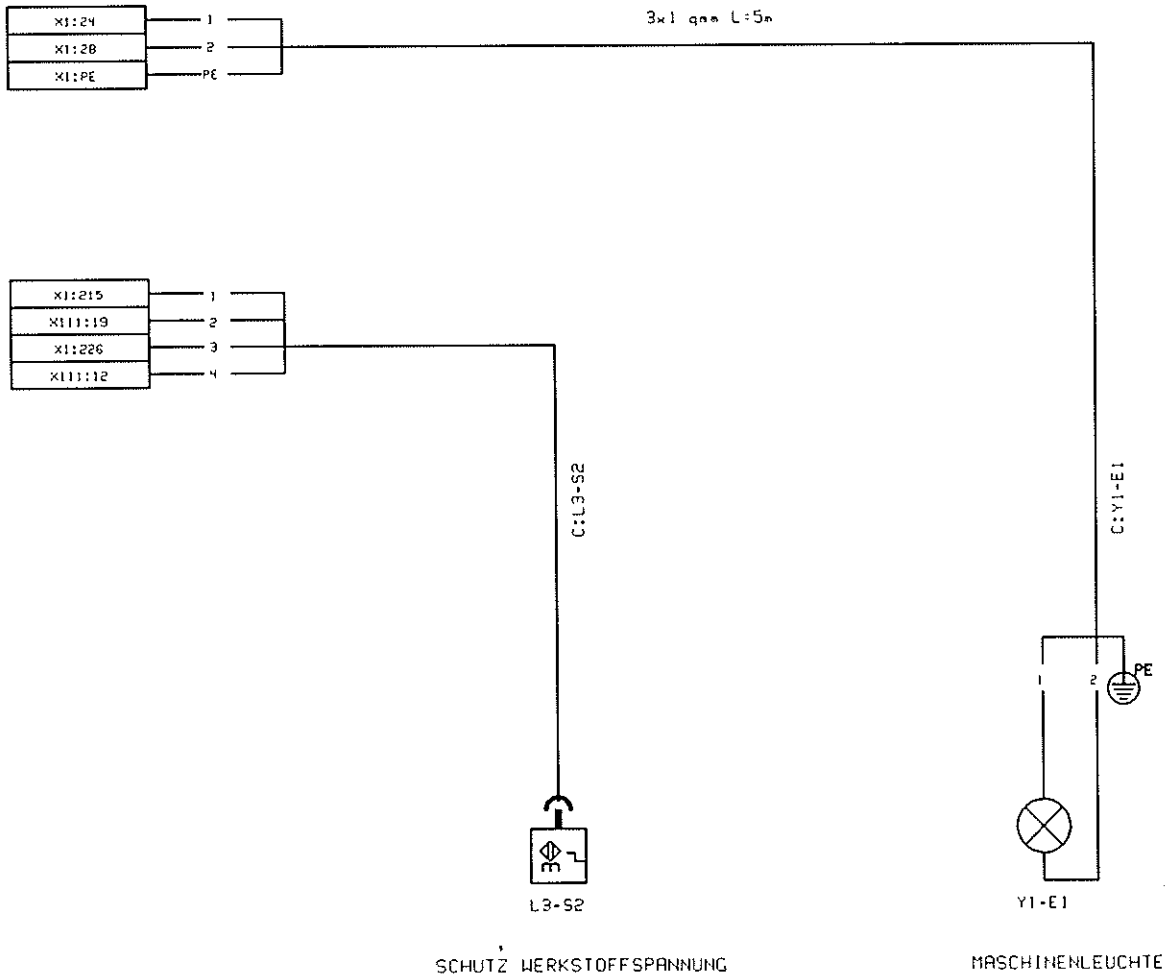

خدمات فنی مهندسی
نظری
0912-5159577

F		K	
E		J	
D		I	
C		H	
B		G	
IND.	MODIFICATIONS	IND.	MODIFICATIONS

TND200 TX8F

WERSTOFFSPANNUNG
MASCHINENLEUCHTE

TRAUB-SONIM
16 AV. JEAN JAURES 77250 MORET / LOING FRANCE

249815

Groupe	Folio
+L3	01
Nb Groupe	Date
3	05/04/91

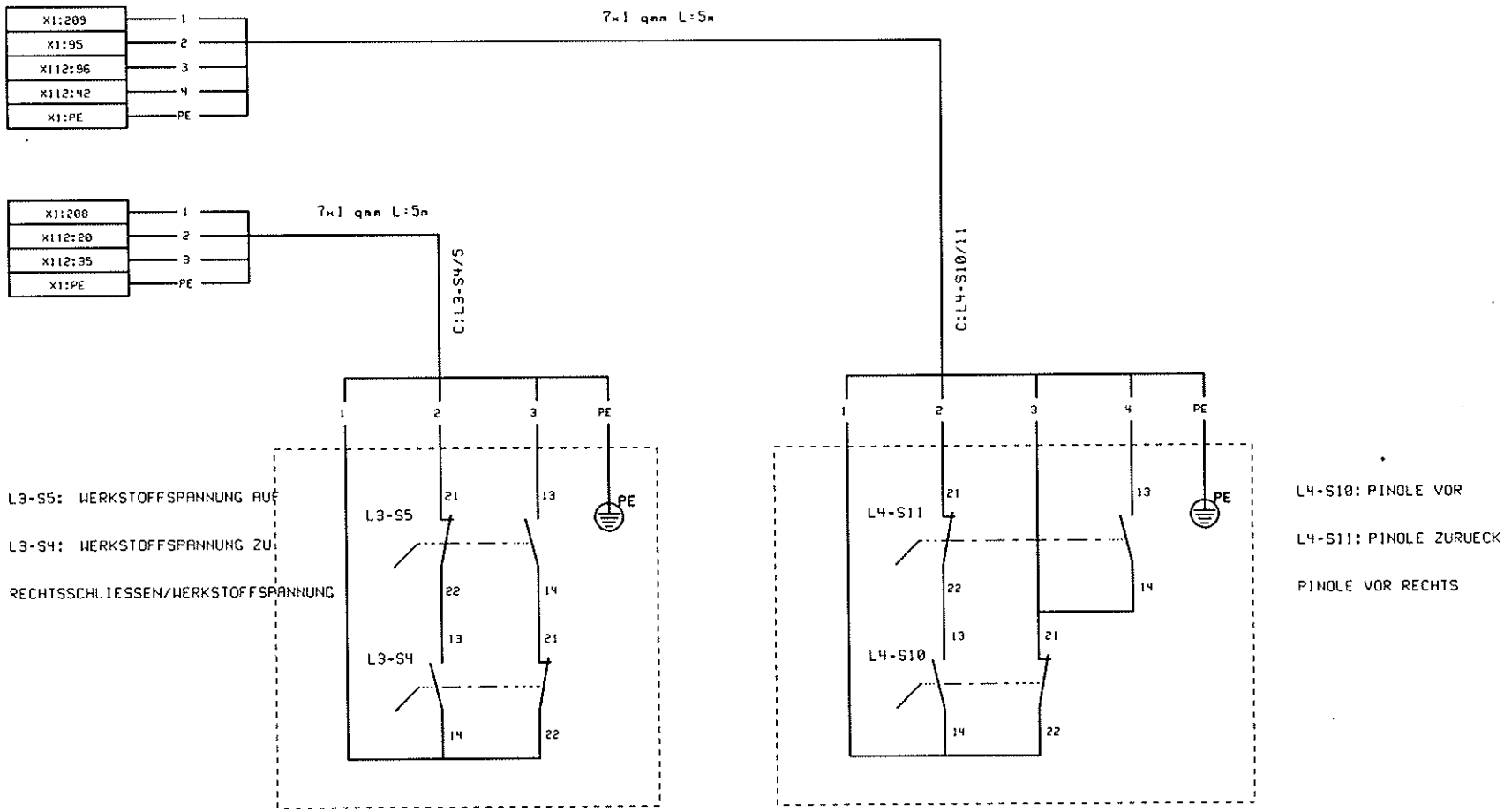

F		K		TND200 TX8F	TRAUB-SONIA 16 AV. JEAN JAURES 77250 MORET / LOING FRANCE	Groupe +L34	Folio 01
E		J					
D		I					
C		H		PEDALEN	249814	Nb Groupe 2	Date 05/04/91
B		G					
IND.	MODIFICATIONS	IND.	MODIFICATIONS				

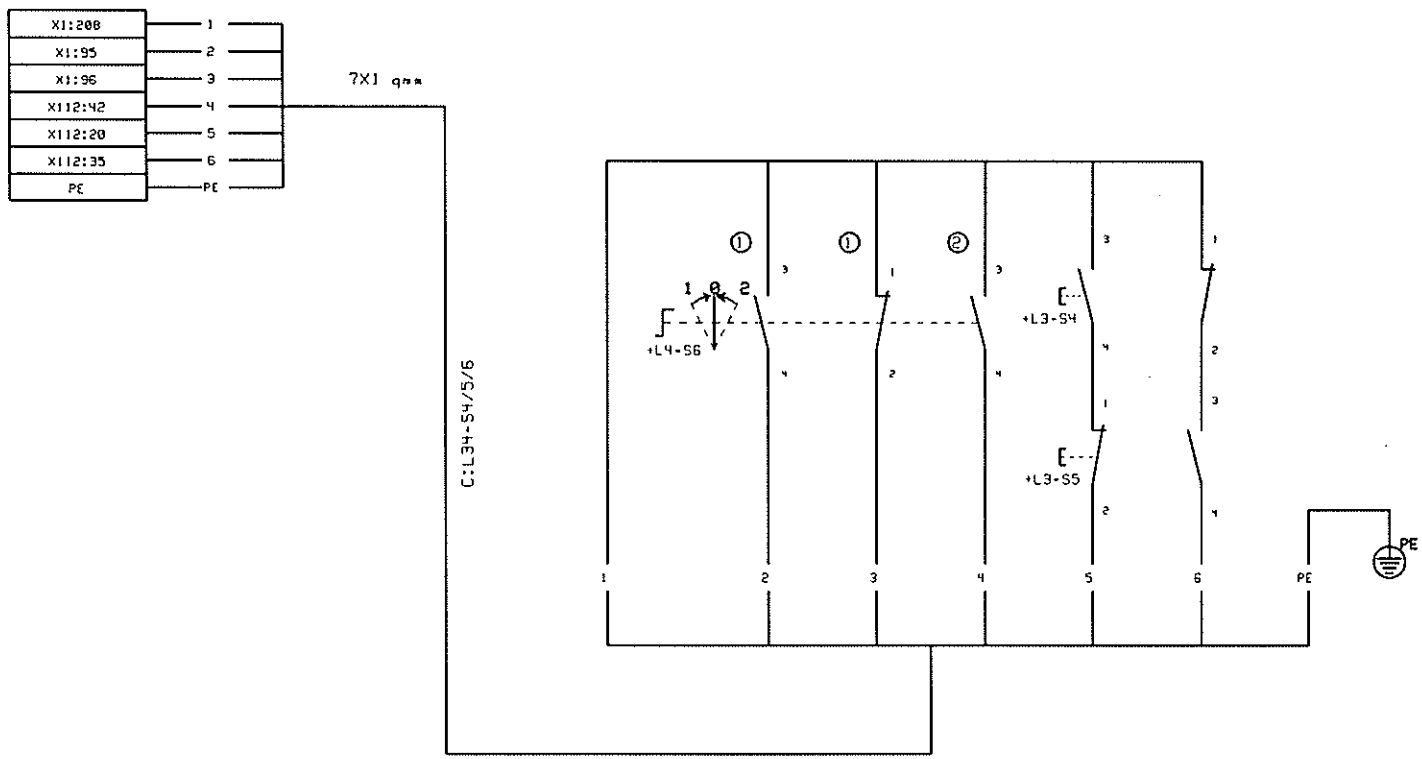

PINOLE TASTEN
VOR ZURUECK

WERKSTOFFSPANNUNG TASTEN
SPANNEN OEFFNEN

F		K		TND200 TX8F	TRAUB-SONIA 16 AV. JEAN JAURES 77250 MORET / LOING FRANCE	Groupe +L34	Folio 03
E		J					
D		I					
C		H		COMMANDE/WERKSTOFFSP UND PINOLE	249888	Nb Groupe 2	Date 02/05/91
B		G					
IND.	MODIFICATIONS	IND.	MODIFICATIONS				

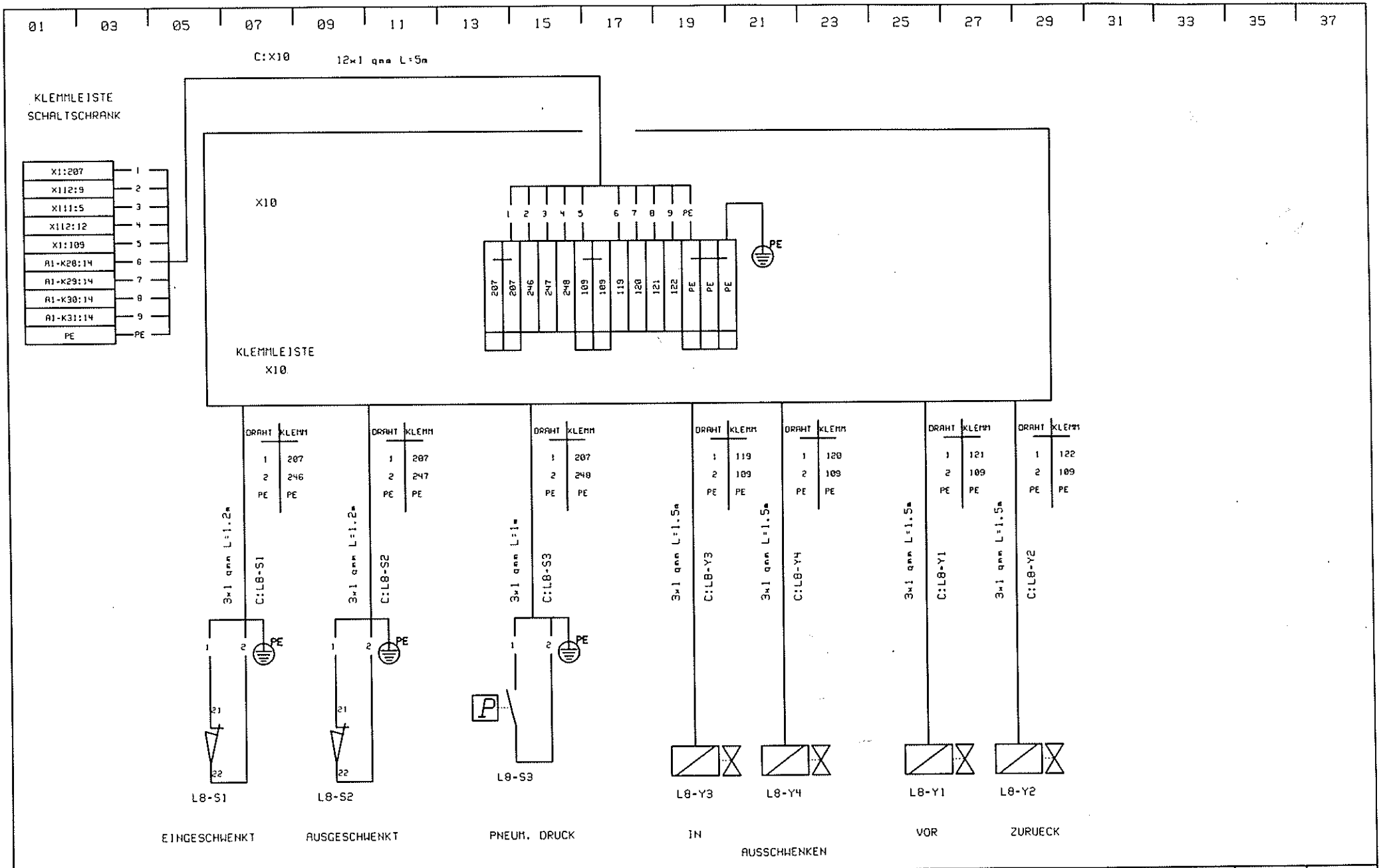

F		K	
E		J	
D		I	
C		H	
B		G	
IND.	MODIFICATIONS	IND.	MODIFICATIONS

TND200 TX8F

SORTIEREINRICHTUNG

TRAUB-SONIM
16 AV. JEAN JAURES 77250 MORET / LOING FRANCE

249813

Groupe	Folio
+X10	01
Nb Groupe	Date
2	05/04/91

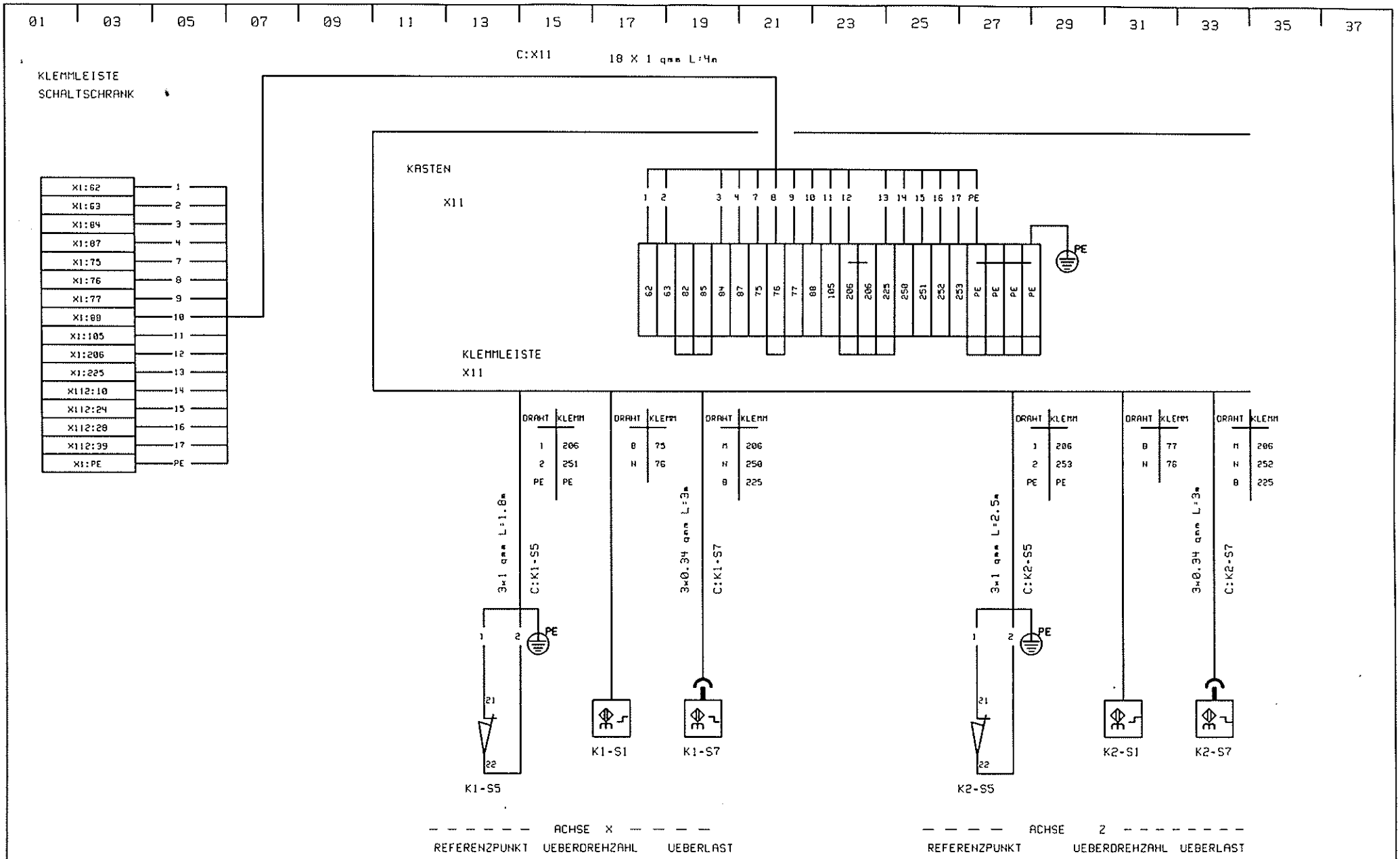

F		K		TND200 TX8F	TRAUB-SOMIM 16 AV. JEAN JAURES 77250 MORET / LOING FRANCE	Groupe +X11	Folio 01
E		J					
D		I					
C		H		ACHSENUEBERWACHUNG VERSCHIEDEN	249812	Nb Groupe 2	Date 17/06/91
B	MESURE ABSOLUE 17/06/91	G					
IND.	MODIFICATIONS	IND.	MODIFICATIONS				

01 03 05 07 09 11 13 15 17 19 21 23 25 27 29 31 33 35 37

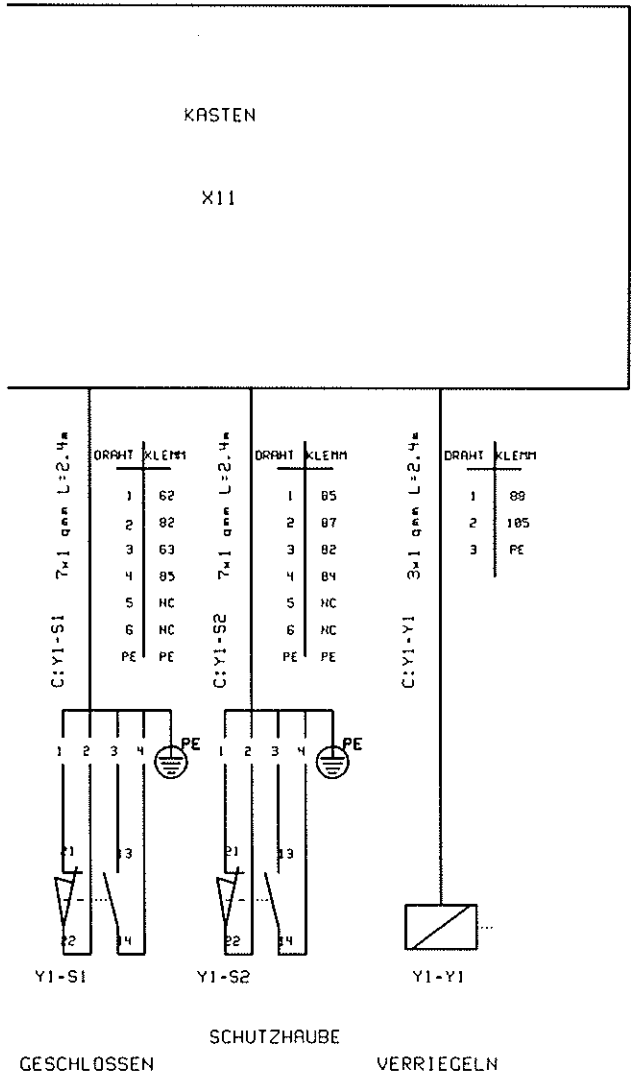

خدمات فنی مهندسی
نظری
0912-5159577

F		K		TND200 TX8F	TRAUB-SONIA 16 AV. JEAN JAURES 77250 MORET / LOING FRANCE	Groupe +X11	Folio 02
E		J					
D		I					
C		H		ACHSENUEBERWACHUNG VERSCHIEDEN	249812	Nb Groupe 2	Date 05/04/91
B		G					
IND.	MODIFICATIONS	IND.	MODIFICATIONS				

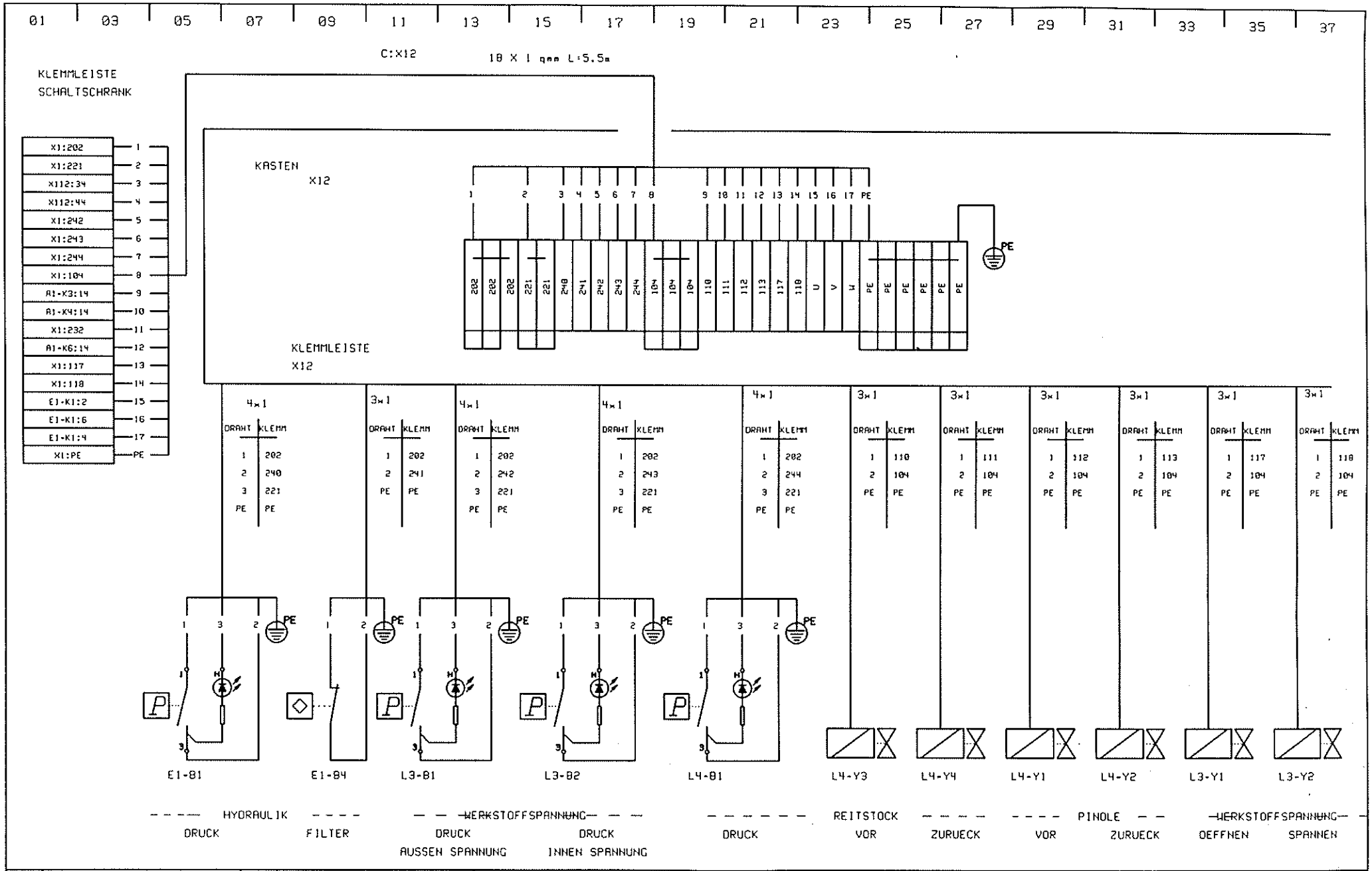

F		K		TND200 TX8F	TRAUB-SONIM 16 AV. JEAN JAURES 77250 MORET / LOING FRANCE	Groupe +X12	Folio 01
E		J					
D		I					
C		H		HYDRAULIKAGGREGAT	249811	Nb Groupe 2	Date 05/04/91
B		G					
IND.	MODIFICATIONS	IND.	MODIFICATIONS				

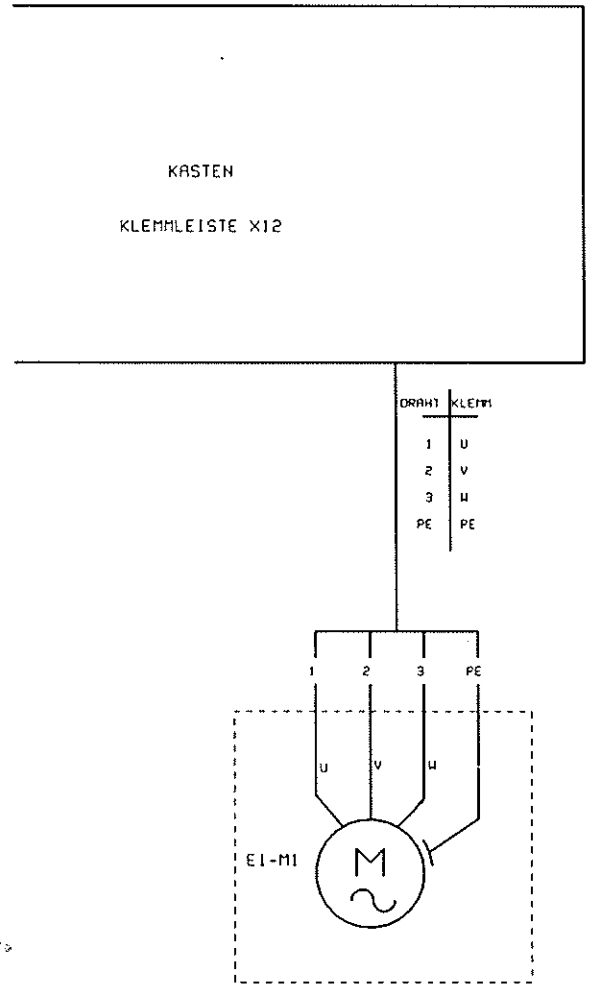

HYDRAULIKAGGREGAT

F		K		TND200 TX8F	TRAUB-SOMIM 16 AV. JEAN JAURES 77250 MORET / LOING FRANCE	Groupe +X12	Folio 02
E		J					
D		I					
C		H		HYDRAULIKAGGREGAT	249811	Nb Groupe 2	Date 05/04/91
B		G					
IND.	MODIFICATIONS	IND.	MODIFICATIONS				

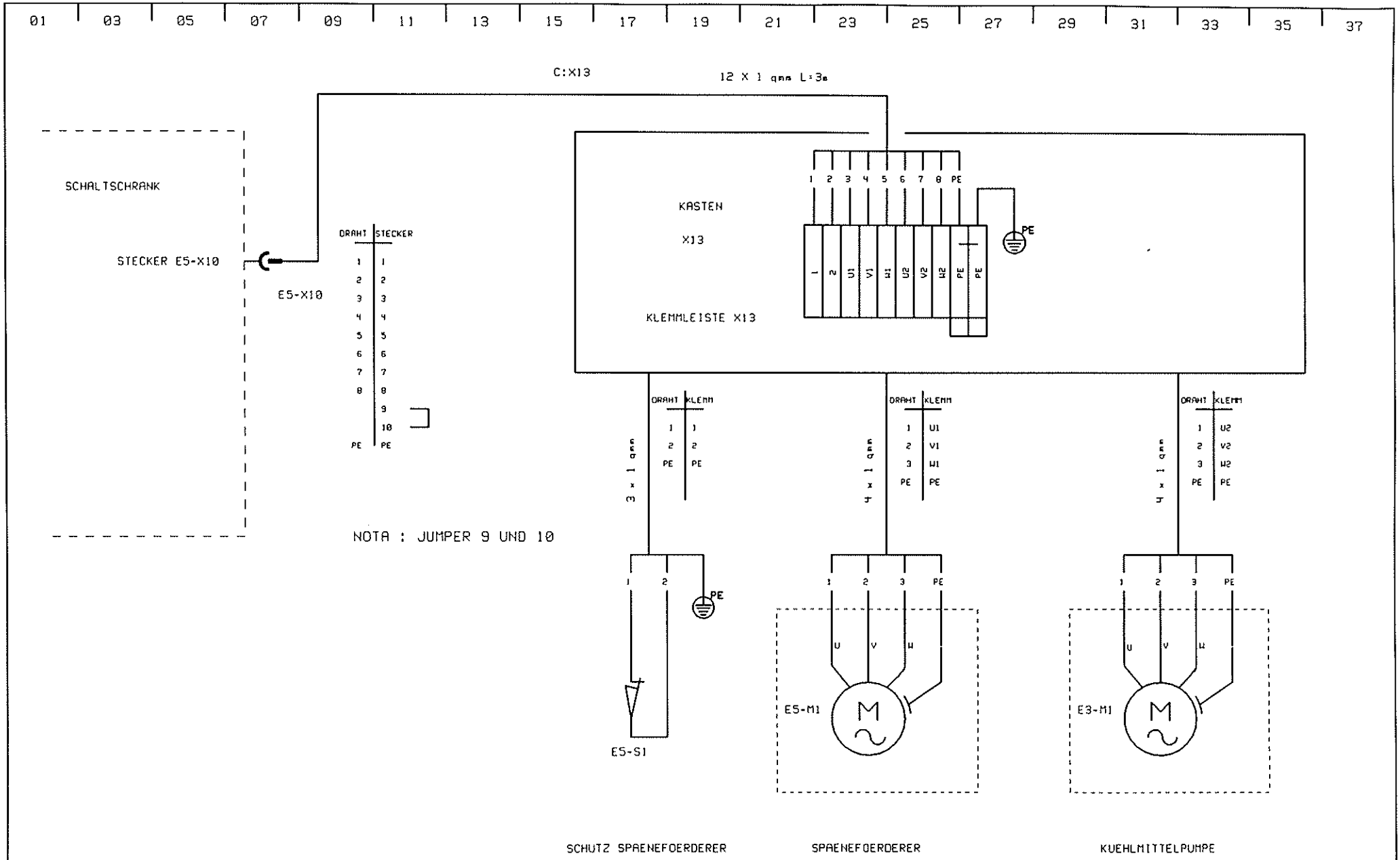

F		K		TND200 TX8F	TRAUB-SOMIM 16 AV. JEAN JAURES 77250 MORET / LOING FRANCE	Groupe +X13	Folio 01
E		J					
D		I					
C		H		SPAENEFOERDERER	249810	Nb Groupe 2	Date 05/04/91
B		G					
IND.	MODIFICATIONS	IND.	MODIFICATIONS				

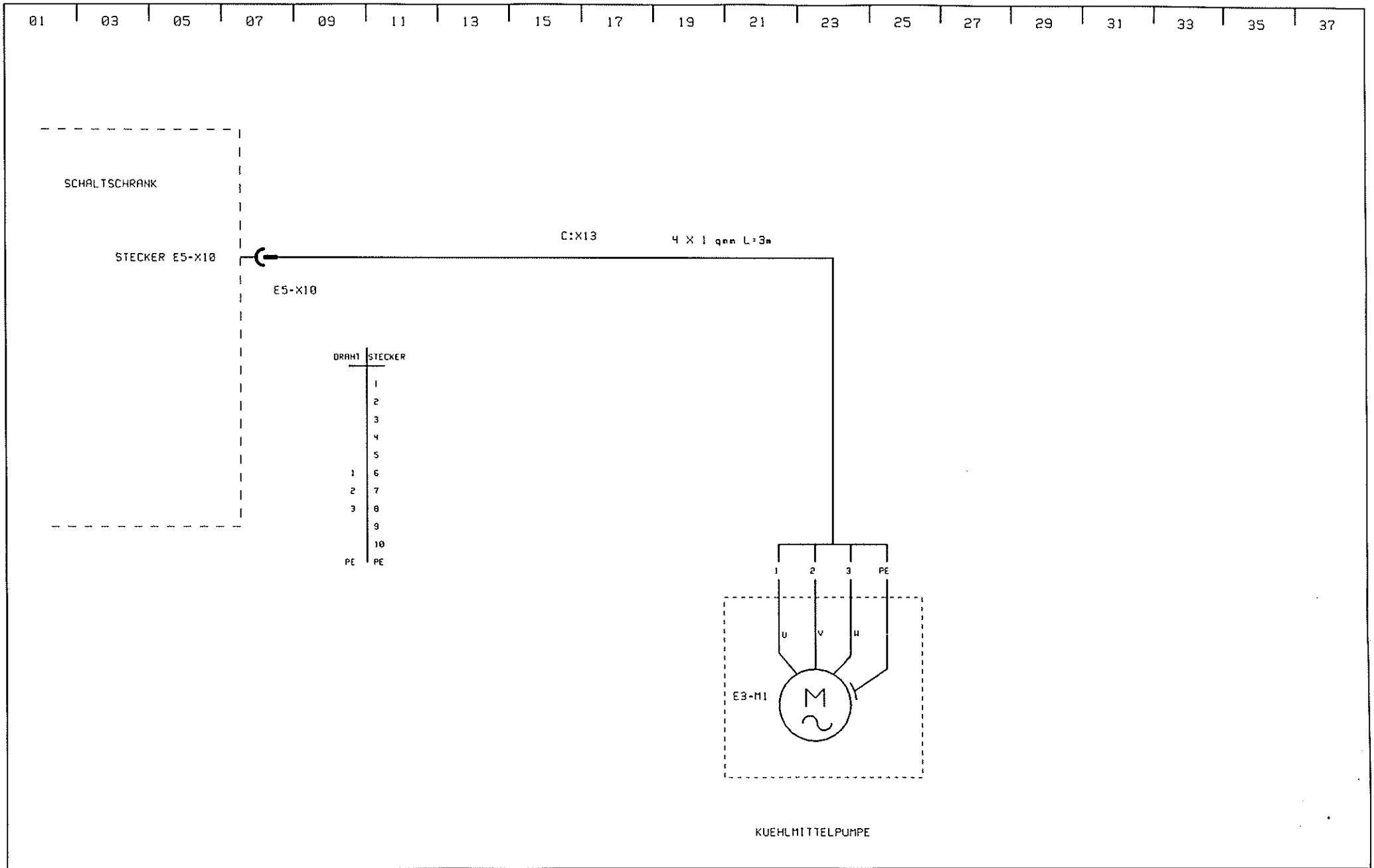

F		K	
E		J	
D		I	
C		H	
B		G	
IND.	MODIFICATIONS	IND.	MODIFICATIONS

TND200 TXBF

KUEHLMITTELBEHAELTER

TRAUB-SONIA
16 AV. JEAN JAURES 77250 MORET / LOING FRANCE

249821

Groupe	Folio
+X13A	01
Nb Groupe	Date
1	02/07/91

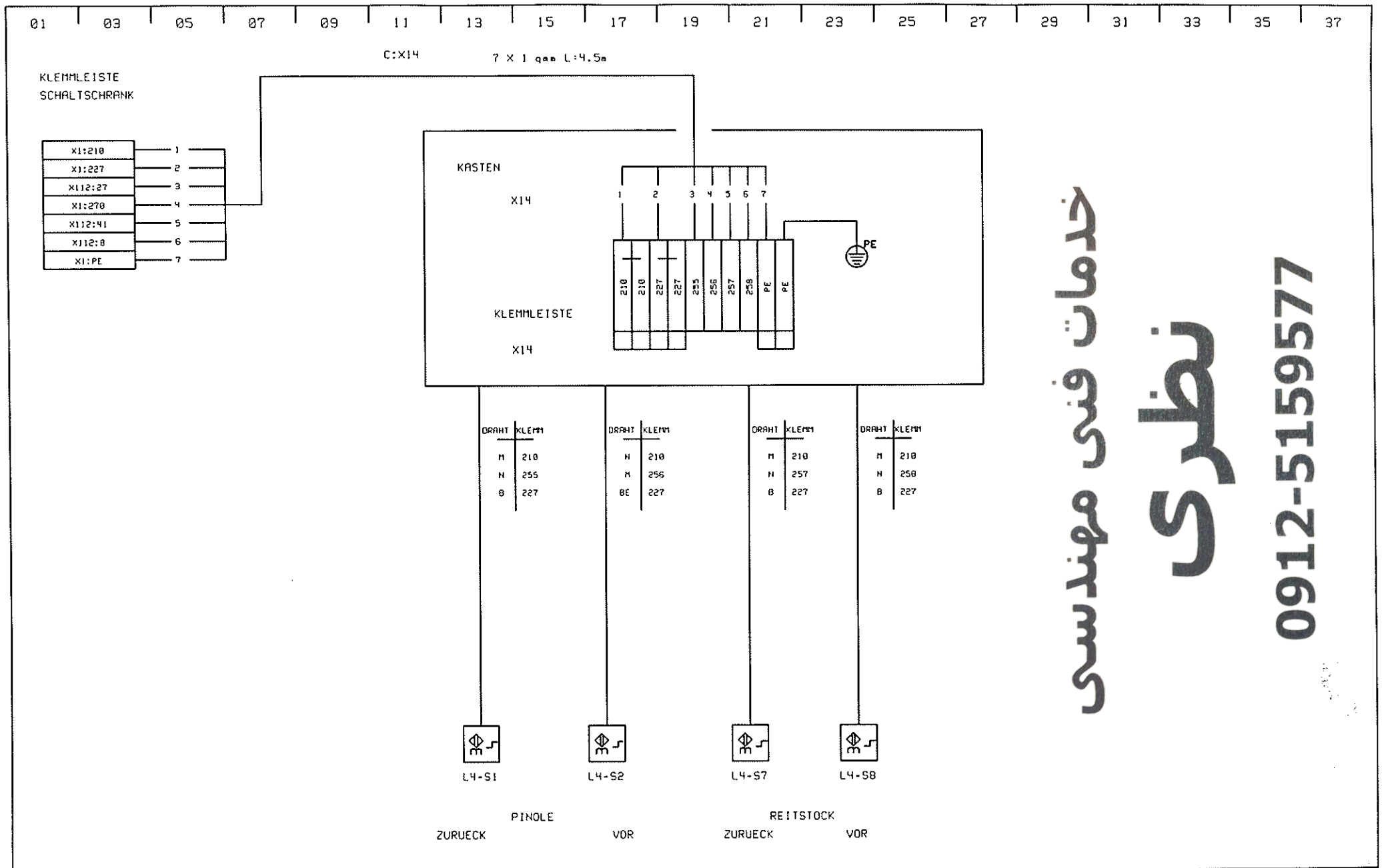

خدمات فنی مهندسی
نظری
0912-5159577

F		K		TND200 TX8F	TRAUB-BONIM 16 AV. JEAN JAURES 77250 MORET / LOING FRANCE	Groupe +X14	Folio 01
E		J					
D		I					
C		H		REITSTOCK	249809	Nb Groupe 1	Date 05/04/91
B		G					
IND.	MODIFICATIONS	IND.	MODIFICATIONS				

01	03	05	07	09	11	13	15	17	19	21	23	25	27	29	31	33	35	37

DESIGNATION		NUM.	GR.	FOL.	DATE	DESIGNATION	NUM.	GR.	FOL.	DATE
EINGAENGE MA	BEDIENTAFEL	249838	+W1	01	05/04/91					
EINGAENGE MA	BEDIENTAFEL	249838	+W1	02	05/04/91					
EINGAENGE MA	BEDIENTAFEL	249838	+W1	03	05/05/91					
EINGAENGE MA	BEDIENTAFEL	249838	+W1	04	05/04/91					
EINGAENGE MA	BEDIENTAFEL	249838	+W1	05	05/04/91					
EINGAENGE MA	BEDIENTAFEL	249838	+W1	06	05/04/91					
EINGAENGE MA	BEDIENTAFEL	249838	+W1	07	05/04/91					
EINGAENGE MA	BEDIENTAFEL	249838	+W1	08	05/04/91					
EINGAENGE MA	BEDIENTAFEL	249838	+W1	09	05/04/91					
AUSGAENGE MA	BEDIENTAFEL	249838	+W1	10	05/04/91					
AUSGAENGE MA	BEDIENTAFEL	249838	+W1	11	05/04/91					
EINGAENGE NC	BEDIENTAFEL	249838	+W2	12	05/04/91					
EINGAENGE NC	BEDIENTAFEL	249838	+W2	13	05/04/91					
EINGAENGE NC	BEDIENTAFEL	249838	+W2	14	05/04/91					
EINGAENGE NC	BEDIENTAFEL	249838	+W2	15	05/04/91					
EINGAENGE NC	BEDIENTAFEL	249838	+W2	16	05/04/91					
EINGAENGE NC	BEDIENTAFEL	249838	+W2	17	05/04/91					
EINGAENGE NC	BEDIENTAFEL	249838	+W2	18	05/04/91					
EINGAENGE NC	BEDIENTAFEL	249838	+W2	19	05/04/91					
EINGAENGE NC	BEDIENTAFEL	249838	+W2	20	05/04/91					
AUSGAENGE NC	BEDIENTAFEL	249838	+W2	21	05/04/91					
AUSGAENGE NC	BEDIENTAFEL	249838	+W2	22	05/04/91					
BEDIENTAFEL	MA	249838	+W3	23	05/04/91					
BEDIENTAFEL	NC	249838	+W3	24	05/04/91					

F		K	
E		J	
D		I	
C		H	
B		G	
IND.	MODIFICATIONS	IND.	MODIFICATIONS

TN0200

SCHALTPLANELISTE
BEDIENTAFEL TX8F

TRAUB-SOMIM
16 AV. JEAN JAURES 77250 MORET / LOING FRANCE

Groupe	Folio
+PG	01
Nb Groupe	Date
1	17/06/91

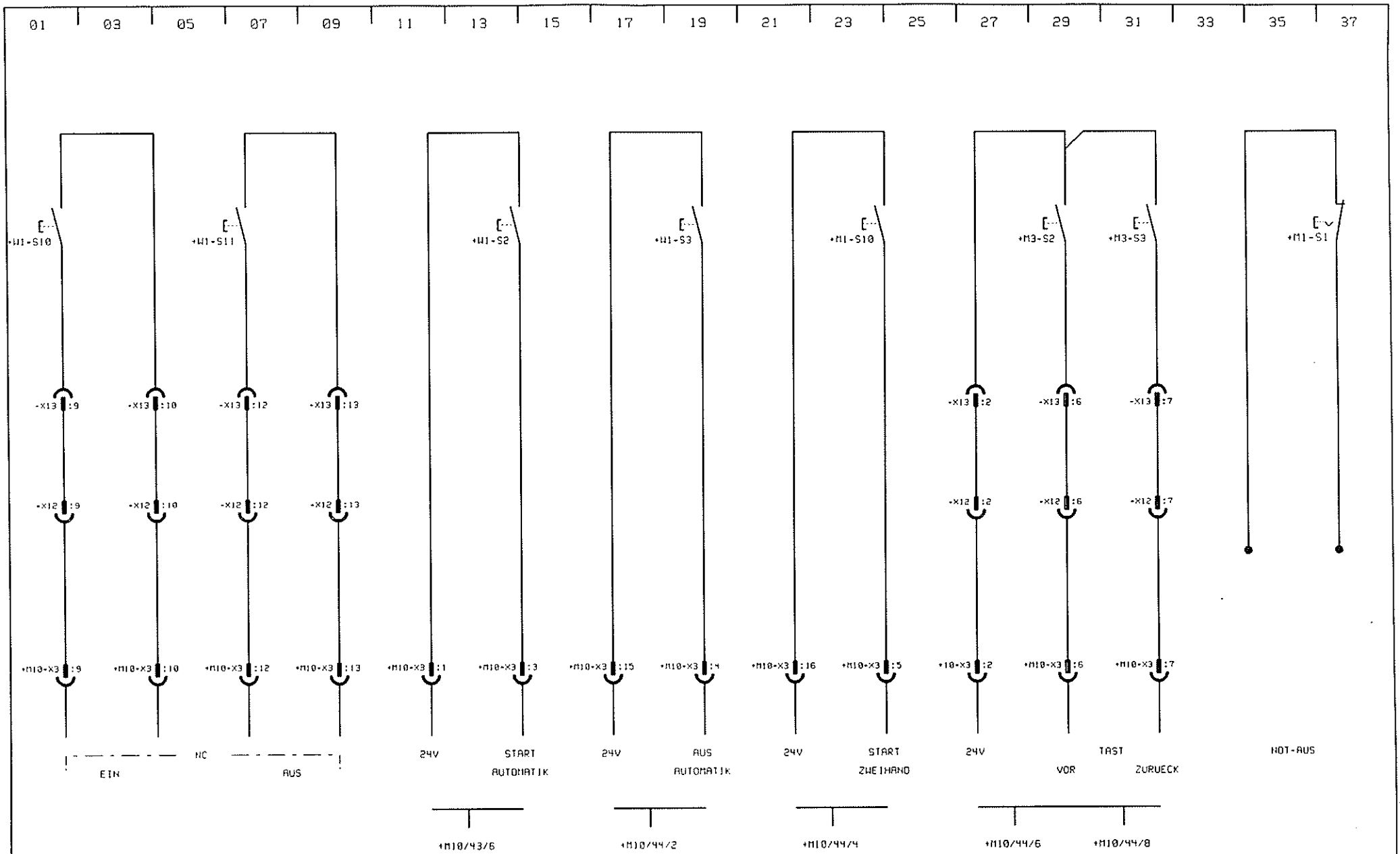

F		K		TXBF	TRAUB-BONIM 16 AV. JEAN JAURES 77250 MORET / LOING FRANCE	Groupe +W1	Folio 01
E		J					
D		I					
C		H		EINGAENGE MA BEDIENTAFEL	249838	Nb Groupe 11	Date 05/04/91
B		G					
IND.	MODIFICATIONS	IND.	MODIFICATIONS				

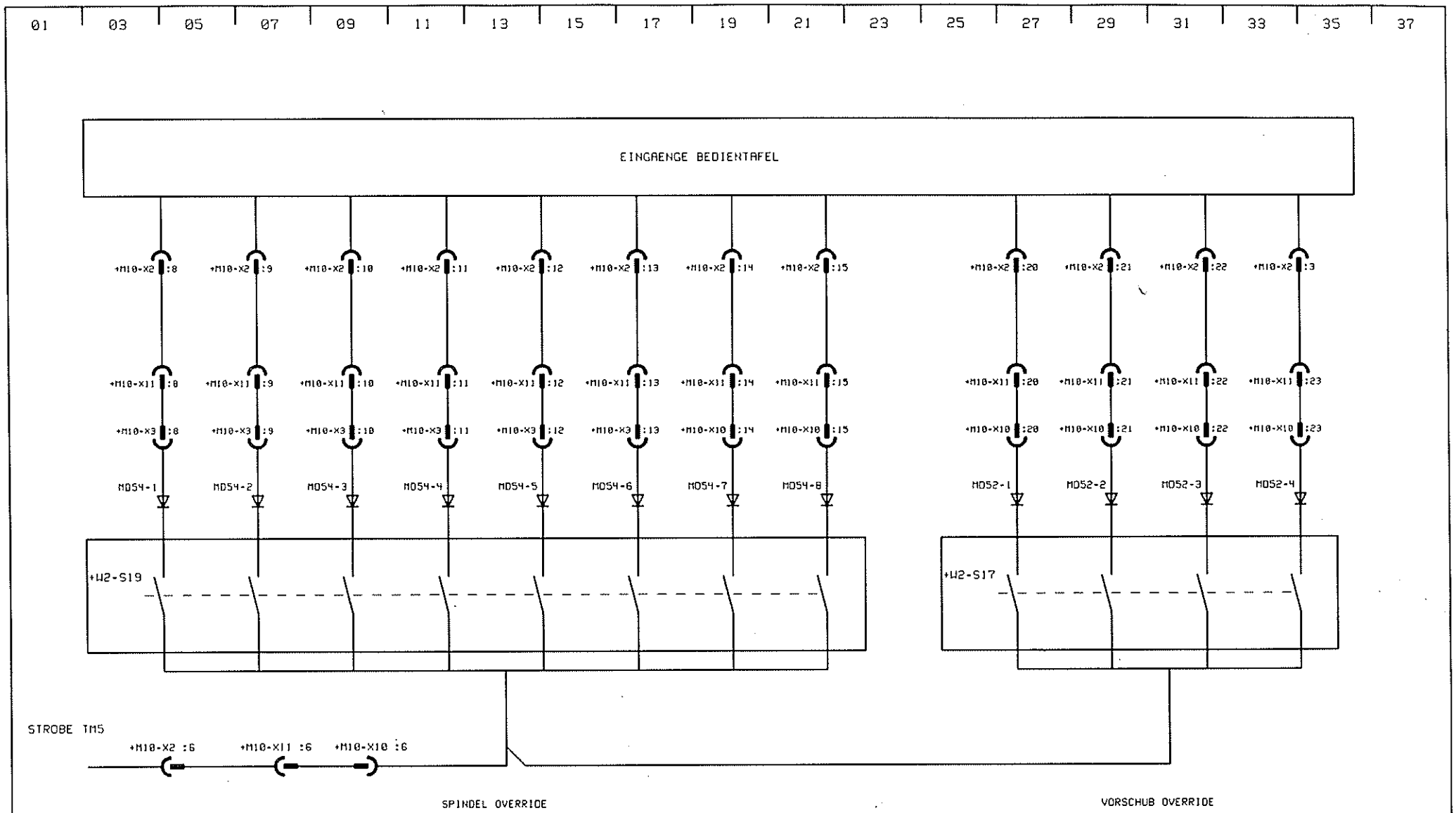

F		K		TX8F	TRAUB-SONIA 16 AV. JEAN JAURES 77250 MORET / LOING FRANCE	Groupe +W1	Folio 02
E		J					
D		I					
C		H		EINGAENGE MA BEDIENTAFEL	249838	Nb Groupe 11	Date 05/04/91
B		G					
IND.	MODIFICATIONS	IND.	MODIFICATIONS				

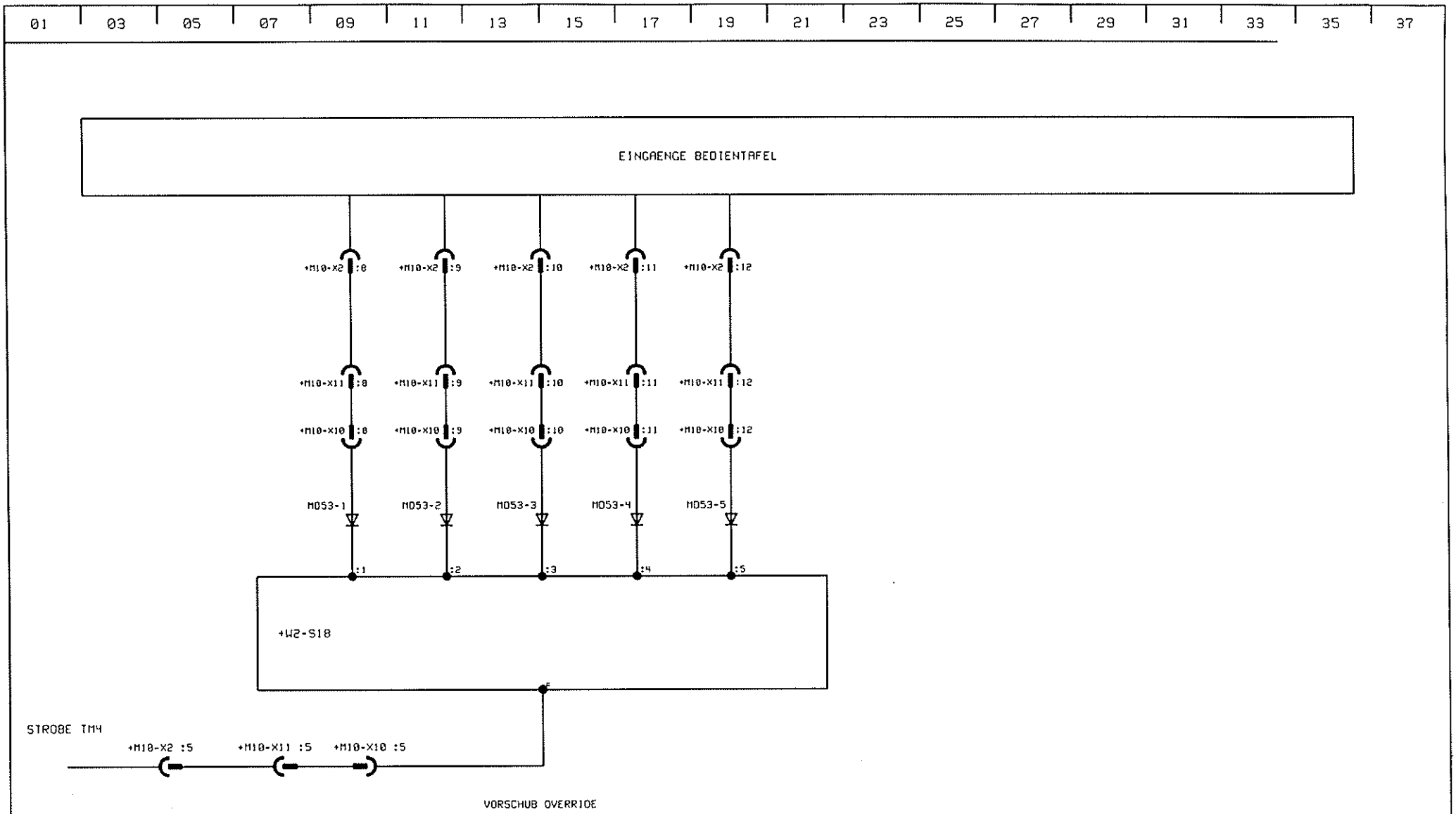

F		K		TX8F	TRAUB-SONIM 16 AV. JEAN JAURES 77250 MORET / LOING FRANCE	Groupe +W1	Folio 03
E		J					
D		I					
C		H		EINGAENGE MA BEDIENTAFEL	249838	Nb Groupe 11	Date 05/05/91
B		G					
IND.	MODIFICATIONS	IND.	MODIFICATIONS				

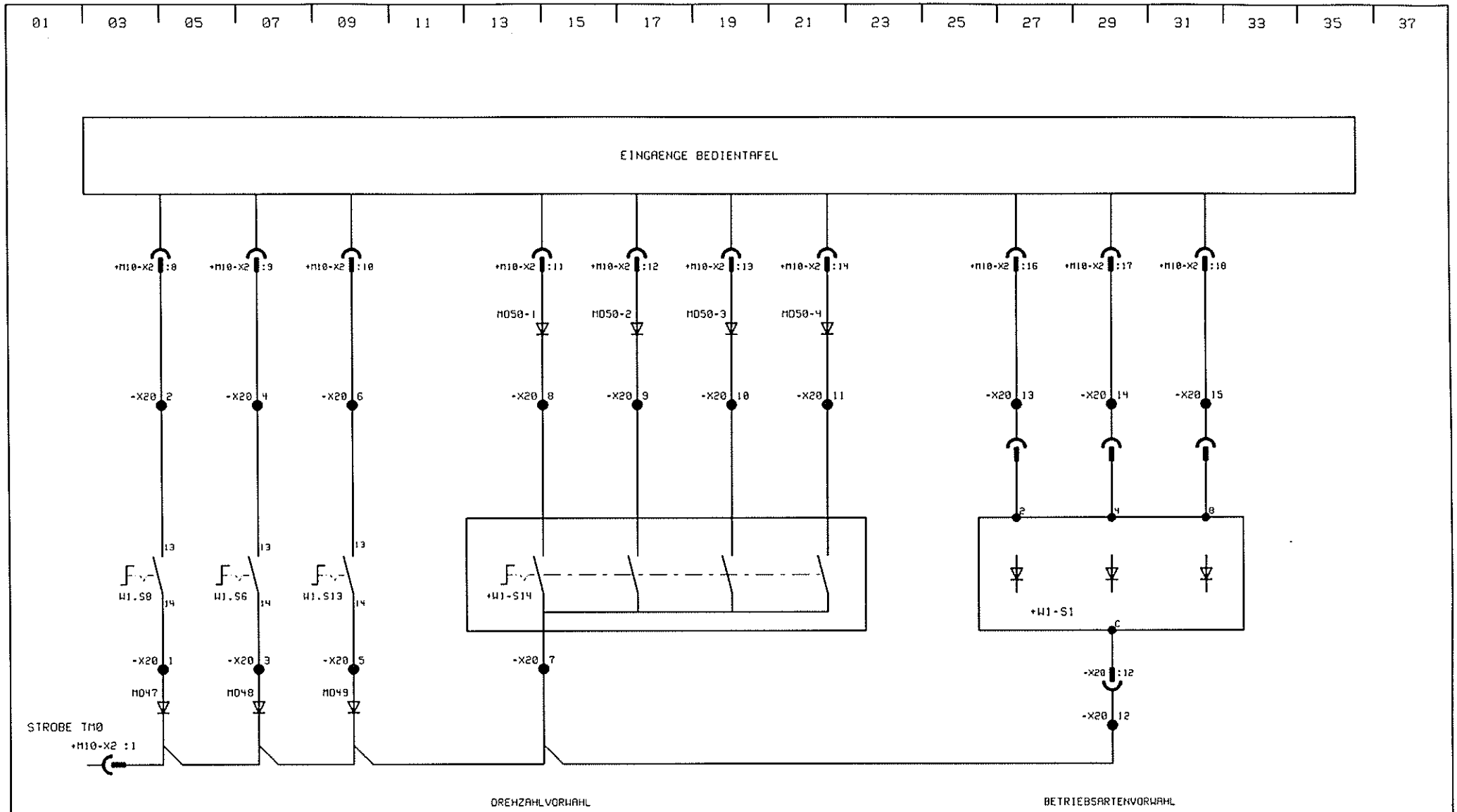

F		K		TX8F	TRAUB-SONIA 16 AV. JEAN JAURES 77250 MORET / LOING FRANCE	Groupe +W1	Folio 04
E		J					
D		I					
C		H		EINGAENGE MA BEDIENTAFEL	249838	Nb Groupe 11	Date 05/04/91
B		G					
IND.	MODIFICATIONS	IND.	MODIFICATIONS				

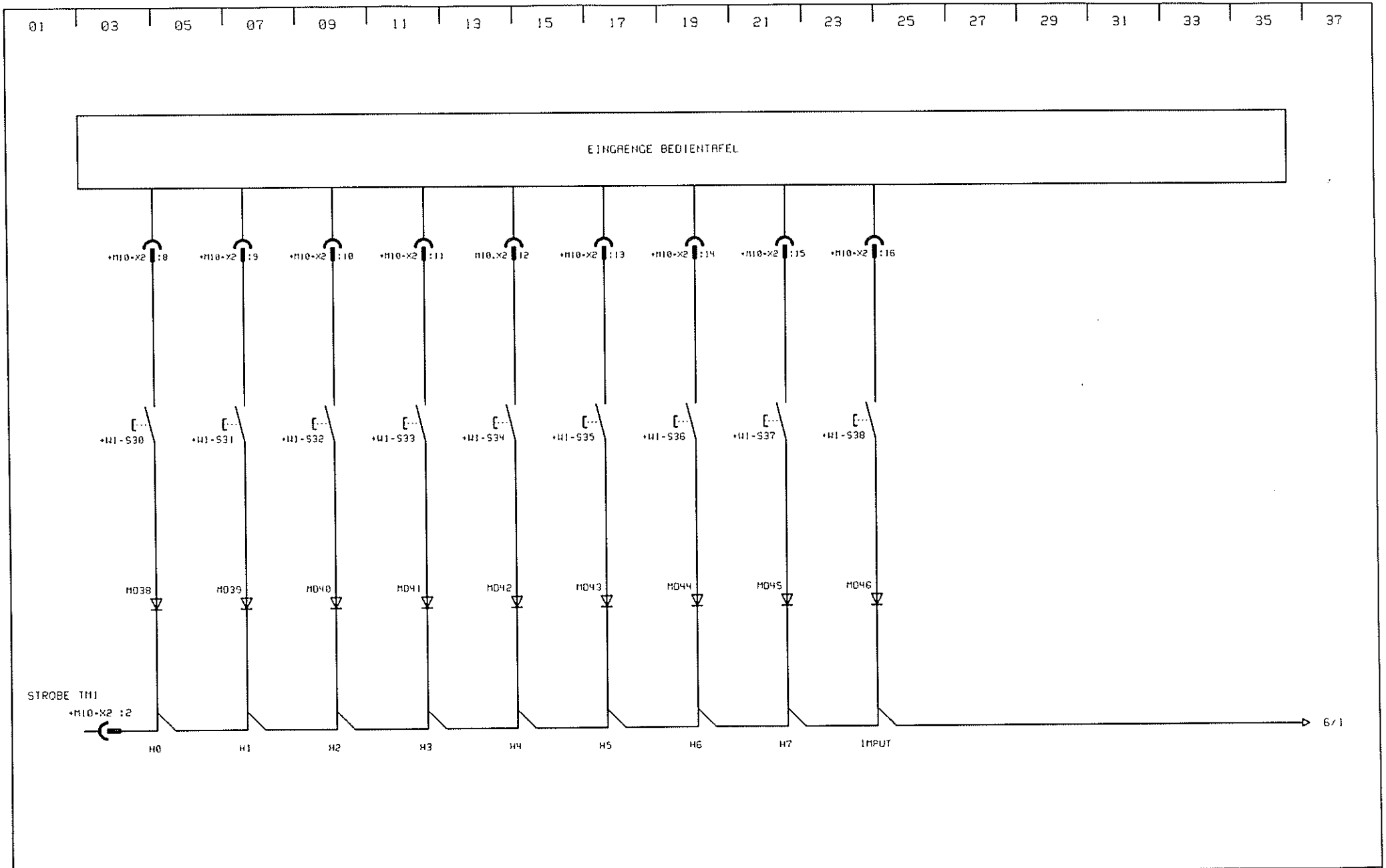

F		K		TXBF	TRAUB-ZONIM 16 AV. JEAN JAURES 77250 MORET / LOING FRANCE	Groupe +W1	Folio 05
E		J					
D		I					
C		H		EINGAENGE MA BEDIENTAFEL	249838	Nb Groupe 11	Date 05/09/91
B		G					
A	MODIFICATIONS	LN°	MODIFICATIONS				

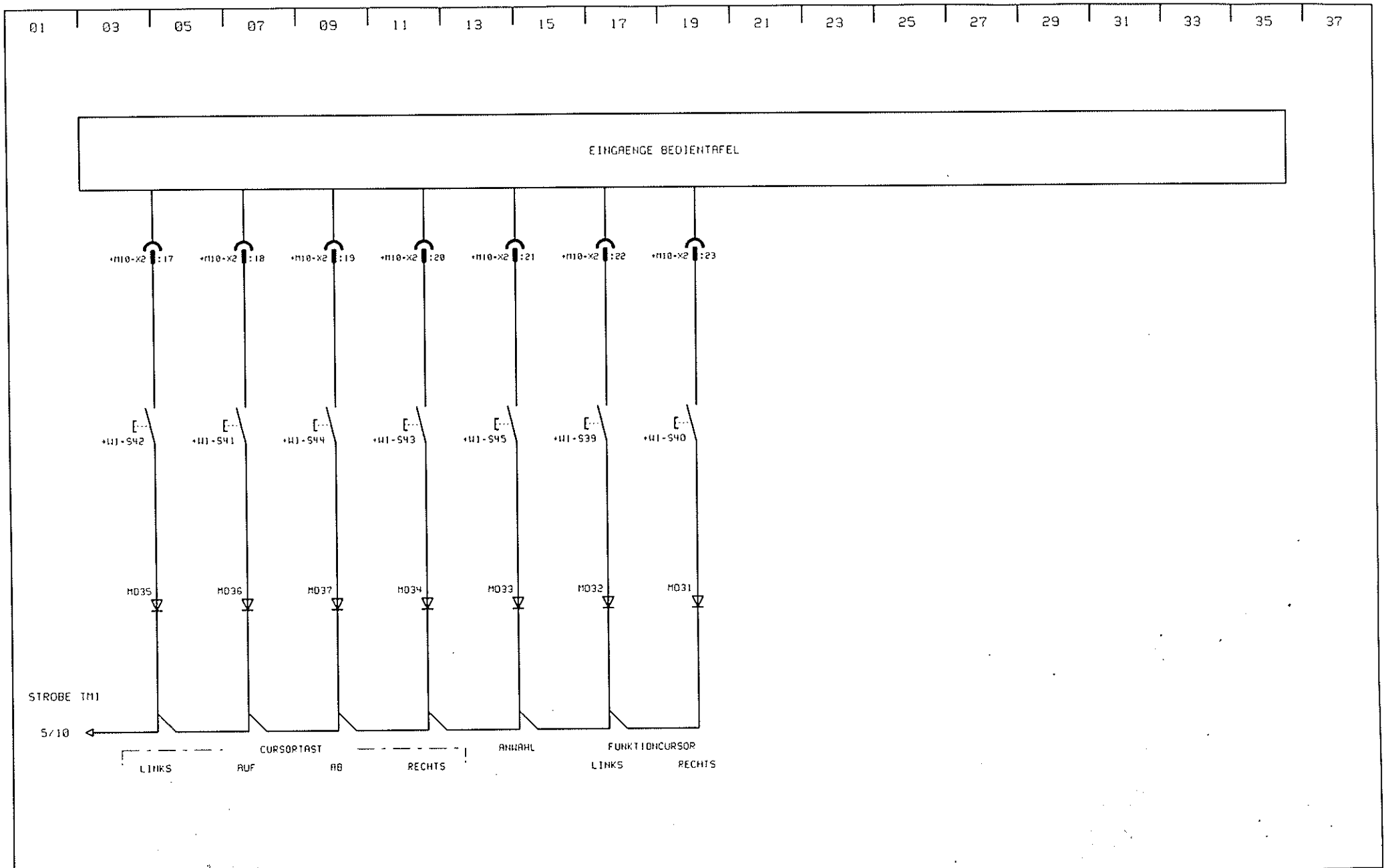

F		K		TXBF	TRAUB-BONIN 16 AV. JEAN JAURES 77250 MORET / LOING FRANCE	Groupe +W1	Folio 06
E		J					
D		I					
C		H		EINGAENGE MA BEDIENTAFEL	249838	Nb Groupe 11	Date 05/04/91
B		G					
N°	MODIFICATIONS	N°	MODIFICATIONS				

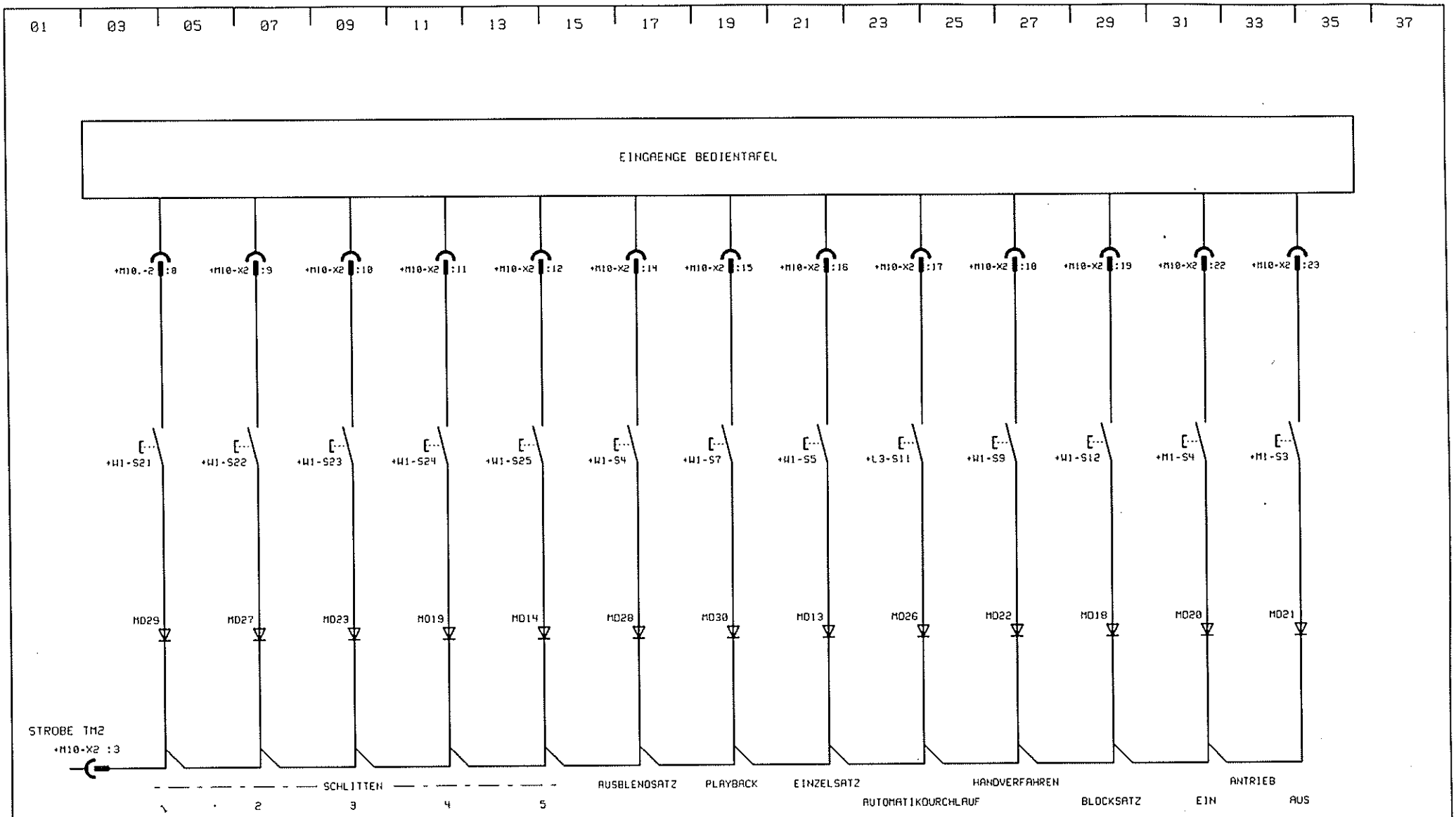

F		K		TX8F	TRAUB-SONIM 16 AV. JEAN JAURES 77250 MORET / LOING FRANCE	Groupe +W1	Folio 07
E		J					
D		I					
C		H		EINGAENGE MA BEDIENTAFEL	249838	Nb Groupe 11	Date 05/04/91
B		G					
IND	MODIFICATIONS	IND.	MODIFICATIONS				

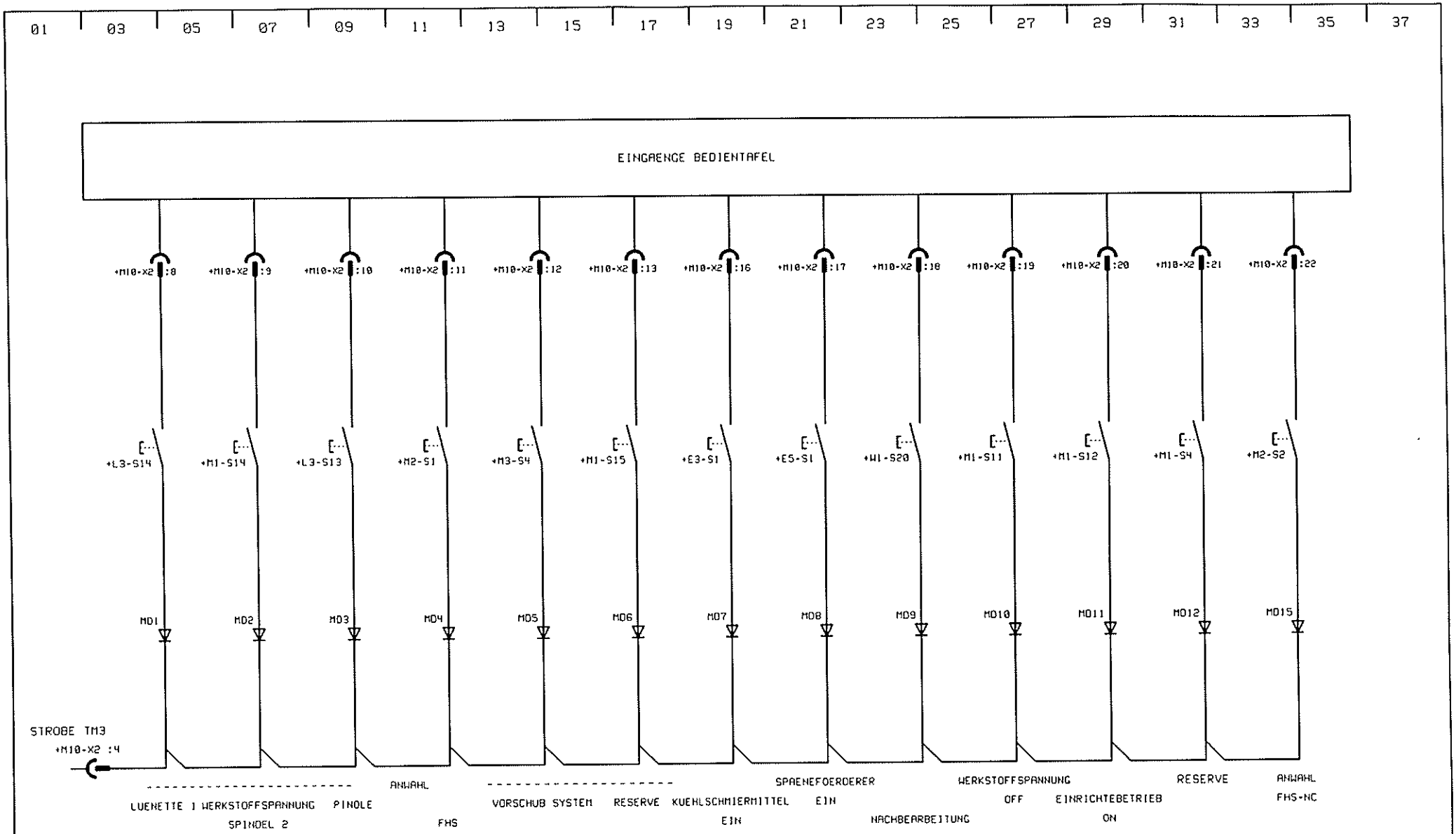

F		K		TX8F	TRAUB-SONIM 16 AV. JEAN JAURES 77250 MORET / LOING FRANCE	Groupe +W1	Folio 08
E		J					
D		I					
C		H		EINGAENGE MA BEDIENTAFEL	249838	Nb Groupe 11	Date 05/04/91
B		G					
IND	MODIFICATIONS	IND.	MODIFICATIONS				

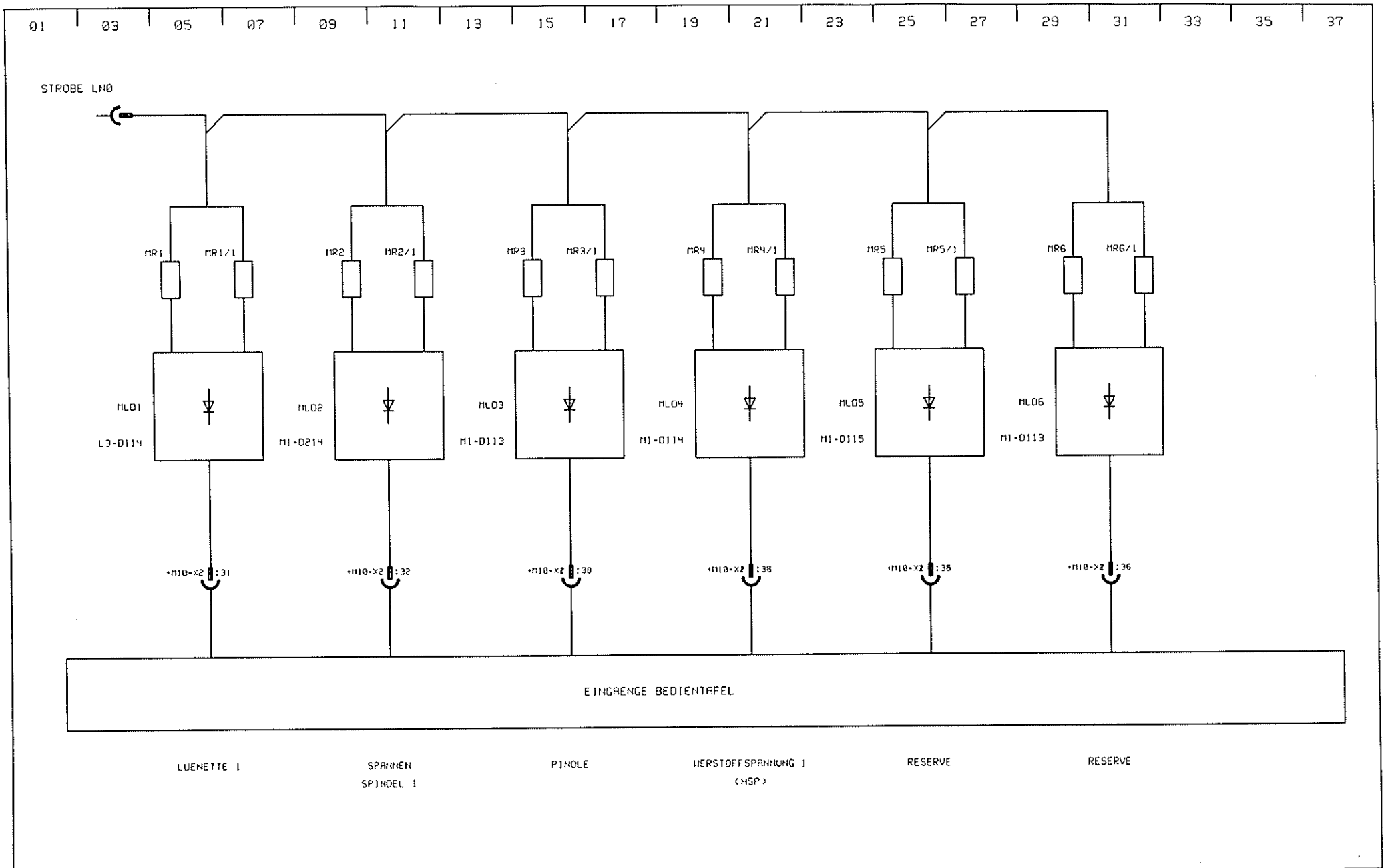

F		K		TXBF	TRAUB-SONIA 16 AV. JEAN JAURES 77250 MORET / LOING FRANCE	Groupe +W1	Folio 09
E		J					
D		I					
C		H		EINGAENGE MA BEDIENTAFEL	249838	Nb Groupe 11	Date 05/04/91
B		G					
IND	MODIFICATIONS	IND.	MODIFICATIONS				

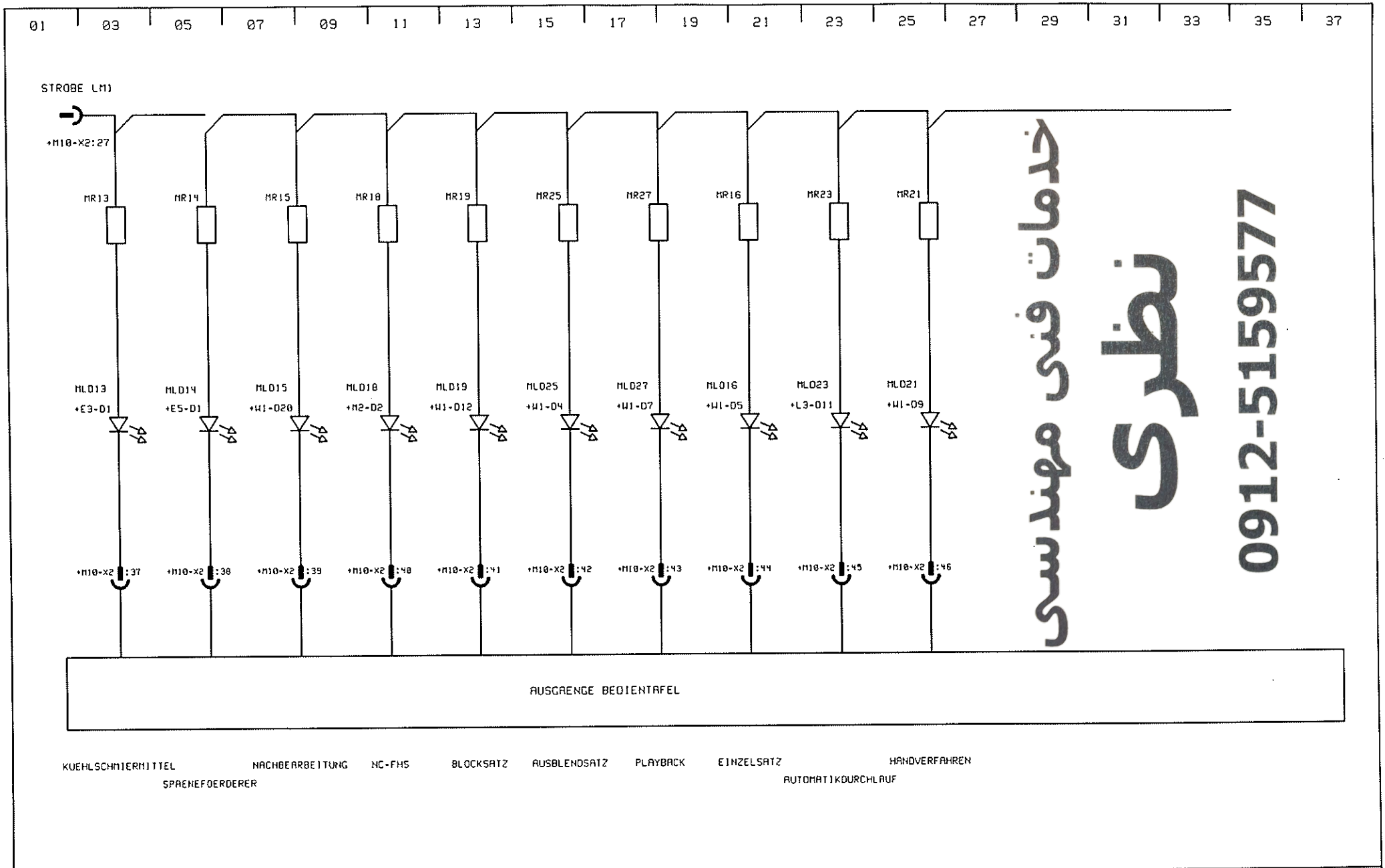

خدمات فنی مهندسی
نظری
0912-5159577

F		K		TX8F	TRAUB-SONIM 16 AV. JEAN JAURES 77250 MORET / LOING FRANCE	Groupe +W1	Folio 10
E		J					
D		I					
C		H		AUSGAENGE MA BEDIENTAFEL	249838	Nb Groupe 11	Date 05/04/91
B		G					
IND.	MODIFICATIONS	IND.	MODIFICATIONS				

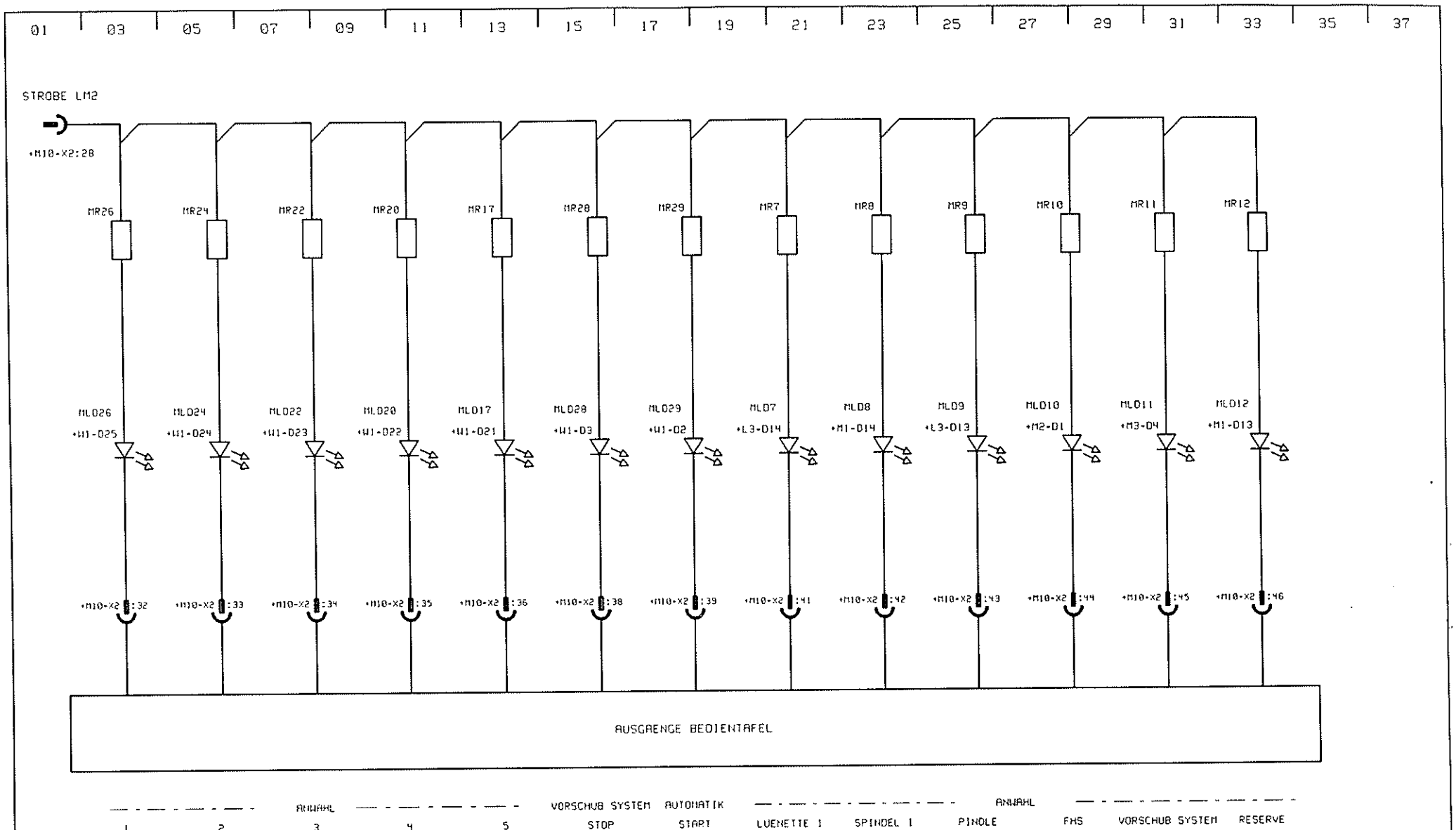

F		K		TXBF	TRAUB-BOMIM 16 AV. JEAN JAURES 77250 MORET / LOING FRANCE	Groupe +W1	Folio 11
E		J					
D		I					
C		H		AUSGAENGE MA BEDIENTAFEL	249838	Nb Groupe 11	Date 05/04/91
B		G					
NO	MODIFICATIONS	NO	MODIFICATIONS				

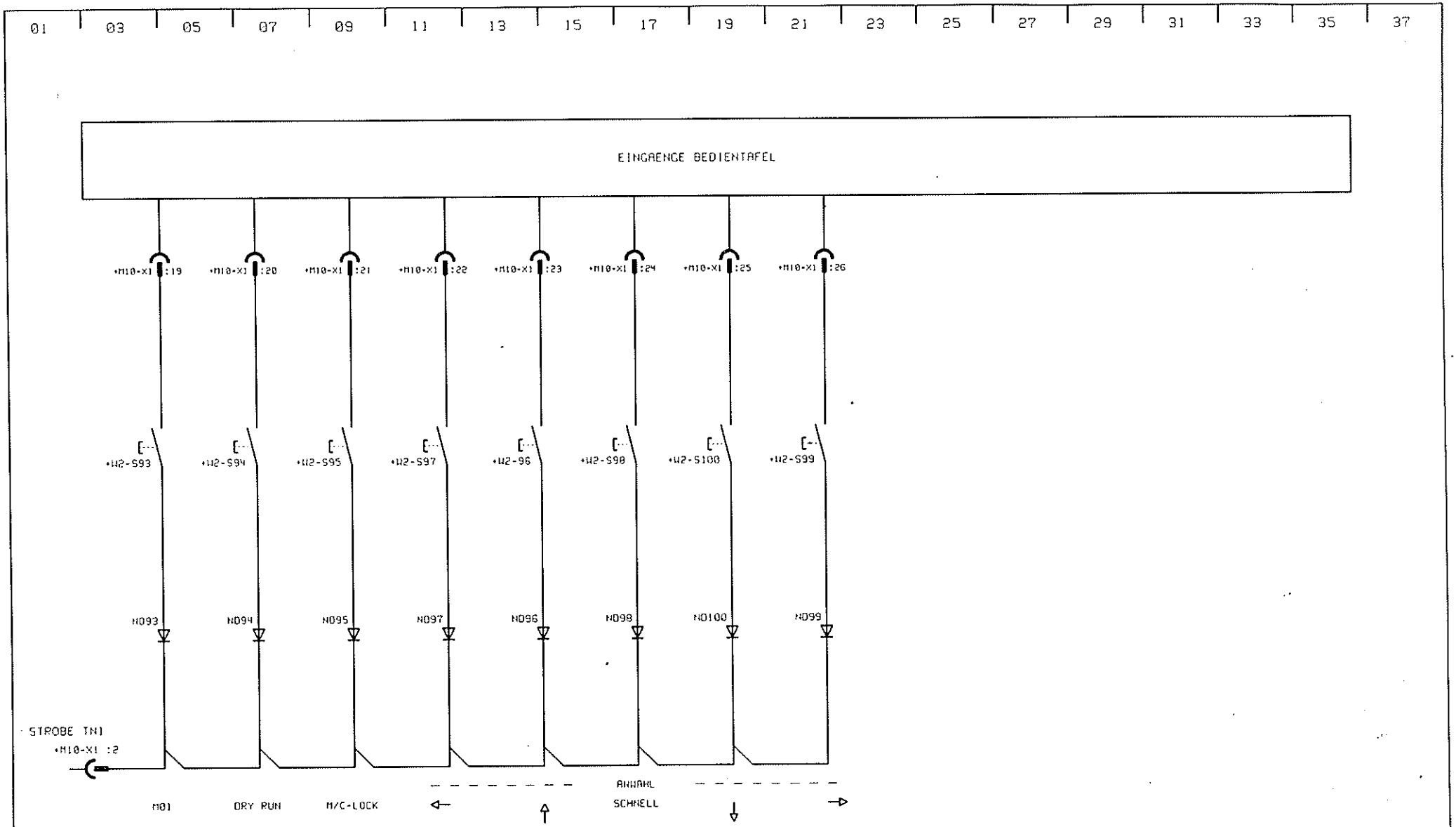

F		K		TXBF	TRAUB-BONIN 16 AV. JEAN JAURES 77250 MORET / LOING FRANCE	Groupe +W2	Folio 12
E		J					
D		I					
C		H		EINGAENGE NC BEDIENTAFEL	249838	Nb Groupe 11	Date 05/04/91
B		G					

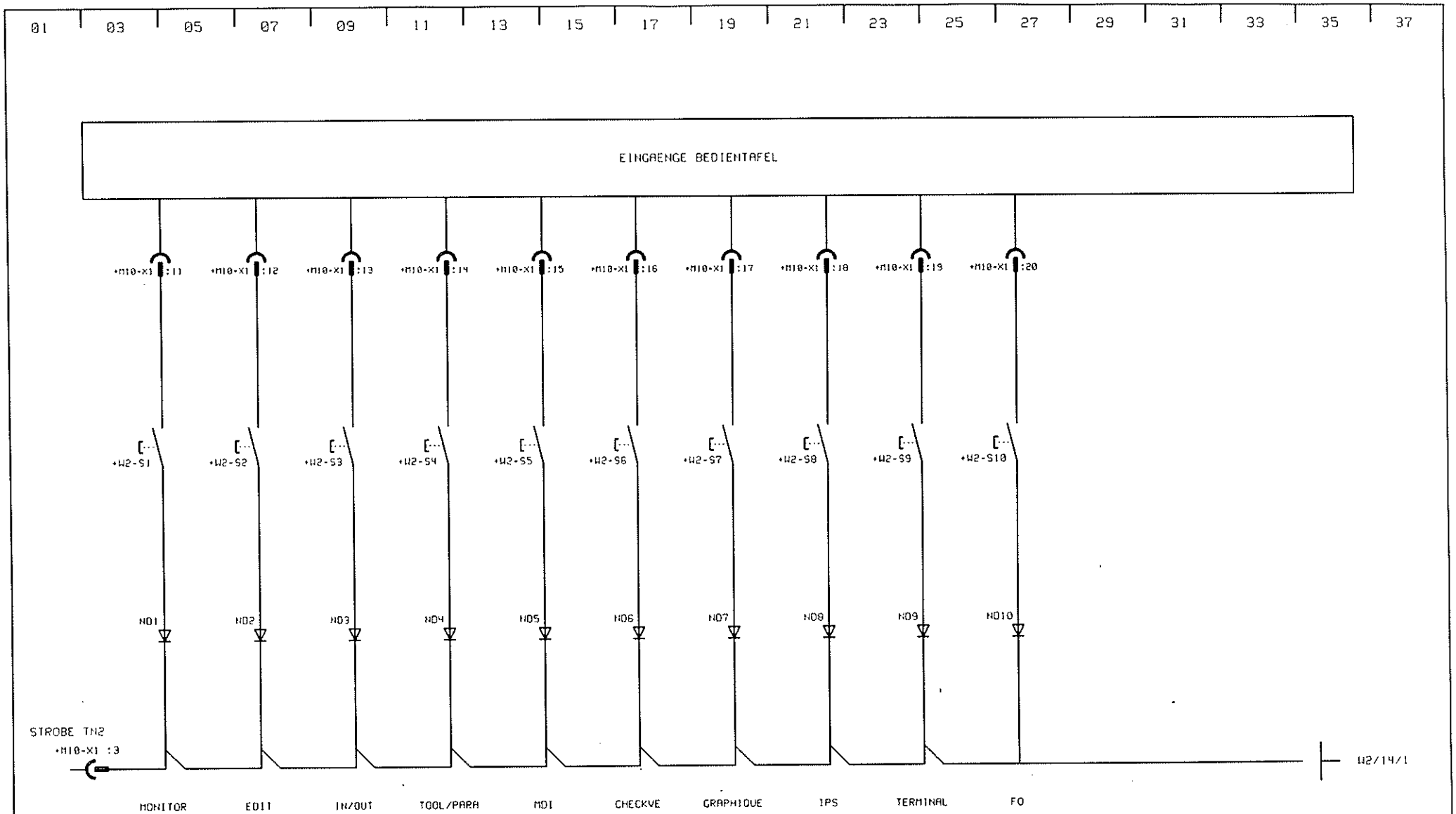

F		K		TX8F	TRAUB-BONIM 16 AV. JEAN JAURES 77250 MORET / LOING FRANCE	Groupe +W2	Folio 13
E		J					
D		I					
C		H		EINGAENGE NC BEDIENTAFEL	249838	Nb Groupe 11	Date 05/04/91
B		G					
IND	MODIFICATIONS	IND.	MODIFICATIONS				

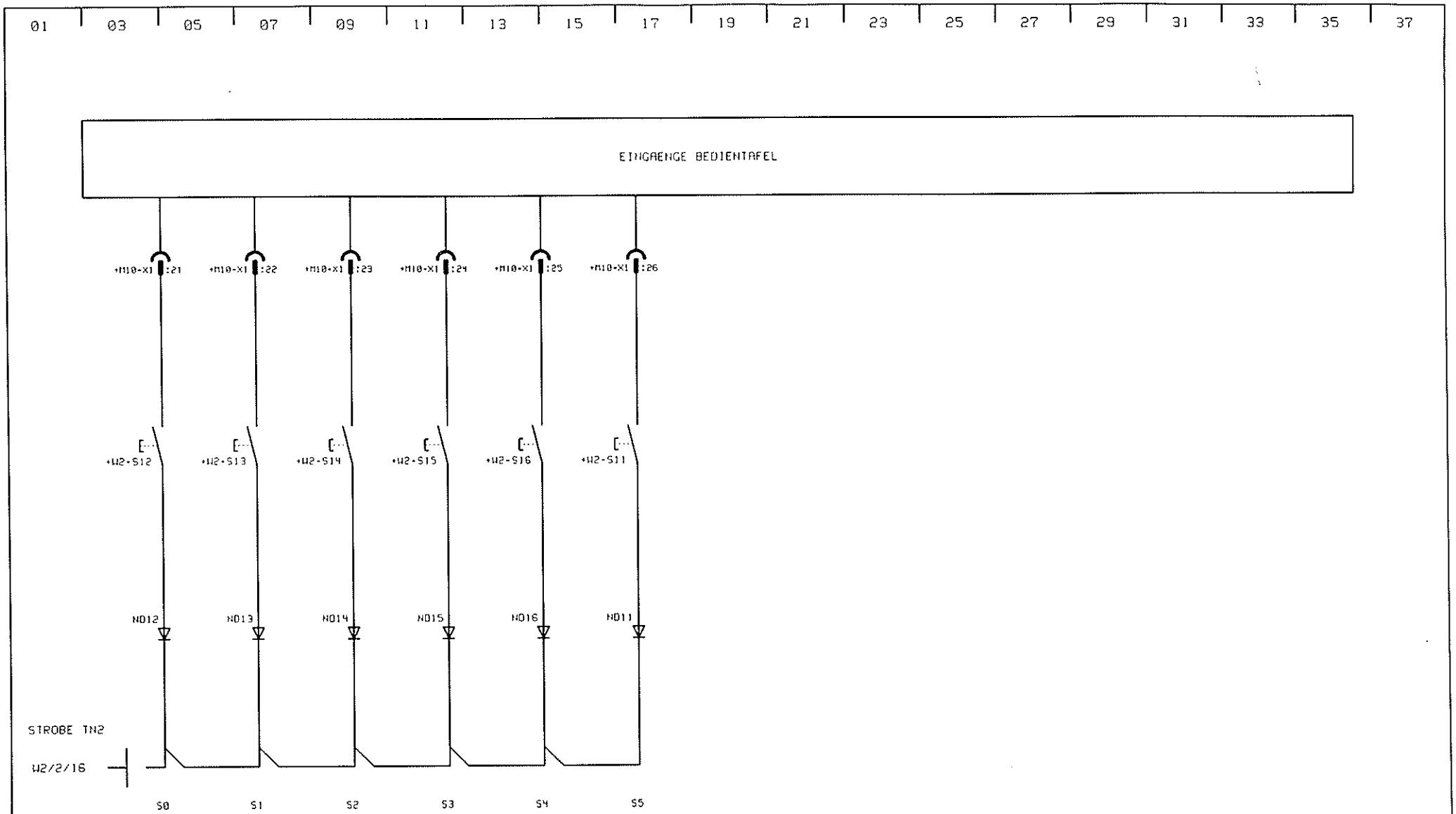

F		K		TX8F	TRAUB-SOMIM 16 AV. JEAN JAURES 77250 MORET / LOING FRANCE	Groupe +W2	Folio 14
E		J					
D		I					
C		H		EINGAENGE NC BEDIENTAFEL	249838	Nb Groupe 11	Date 05/04/91
B		G					
IND.	MODIFICATIONS	IND.	MODIFICATIONS				

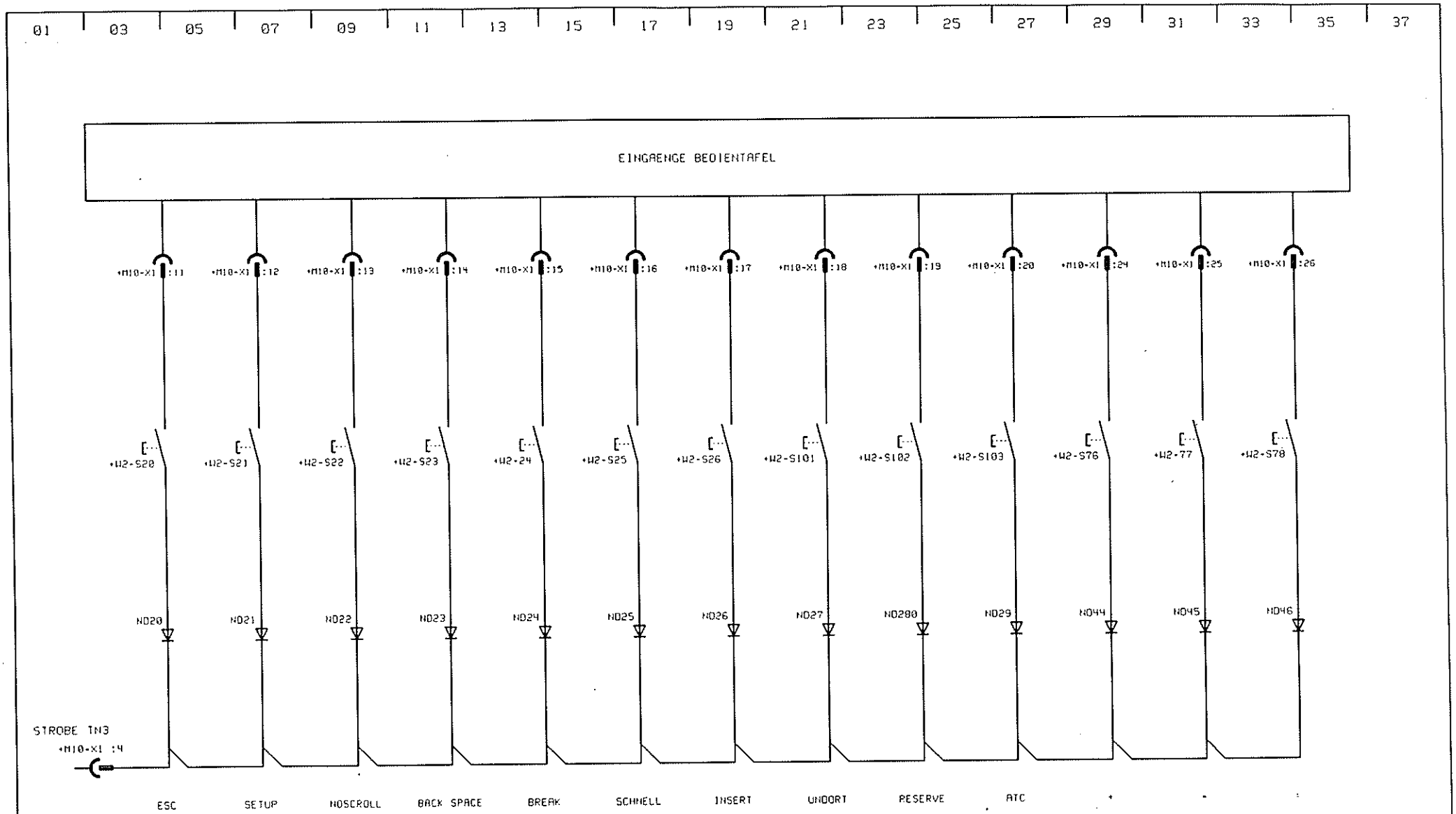

F		K		TX8F	TRAUB-BONIN 16 AV. JEAN JAURES 77250 MORET / LOING FRANCE	Groupe +W2	Folio 15
E		J					
D		I					
C		H		EINGAENGE NC BEDIENTAFEL	249838	Nb Groupe 11	Date 05/04/91
B		G					
IND.	MODIFICATIONS	IND.	MODIFICATIONS				

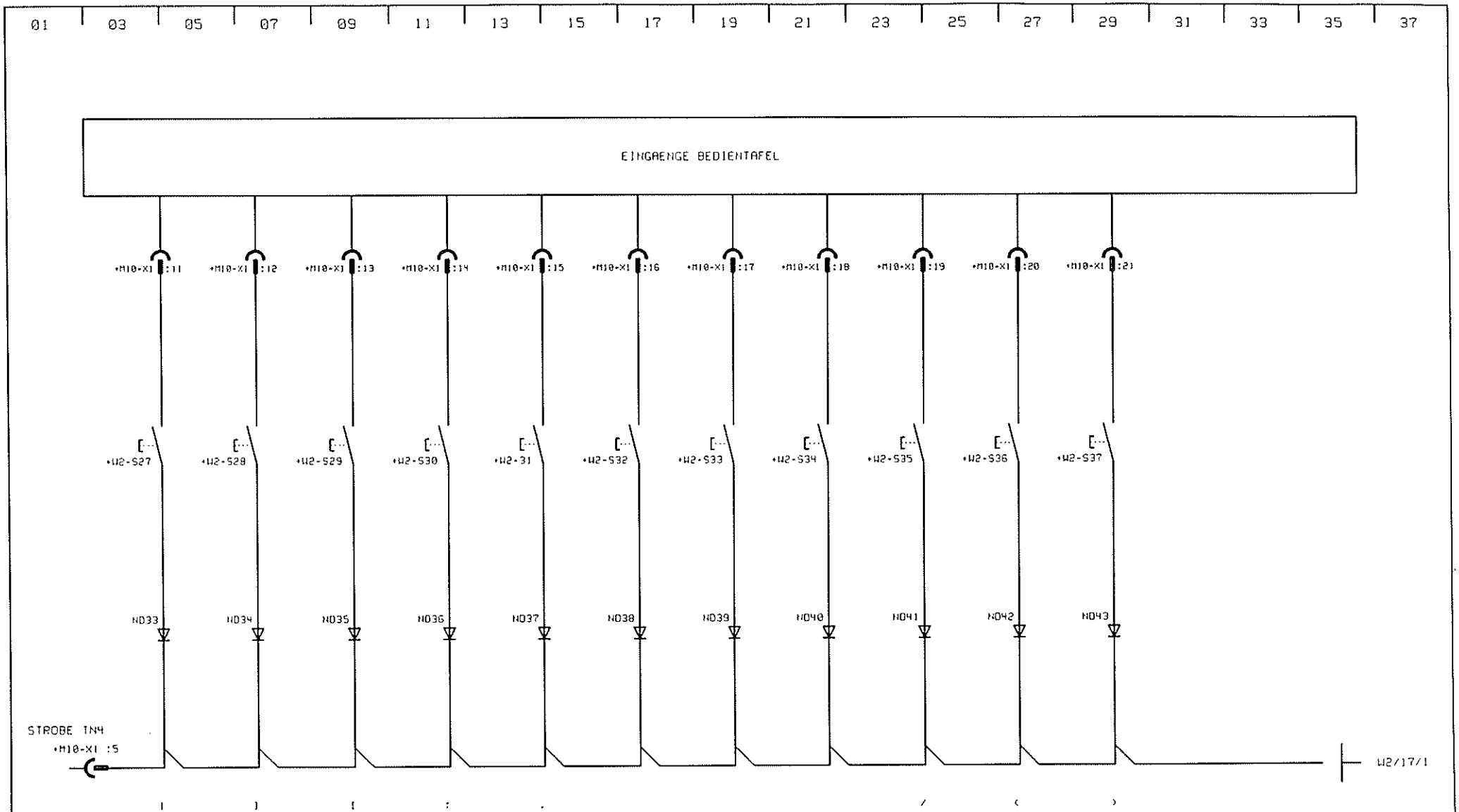

F		K		TXBF	TRAUB-SONIA 16 AV. JEAN JAURES 77250 MORET / LOING FRANCE	Groupe +W2	Folio 16
E		J					
D		I					
C		H		EINGAENGE NC BEDIENTAFEL	249838	Nb Groupe 11	Date 05/04/91
B		G					
IND.	MODIFICATIONS	IND.	MODIFICATIONS				

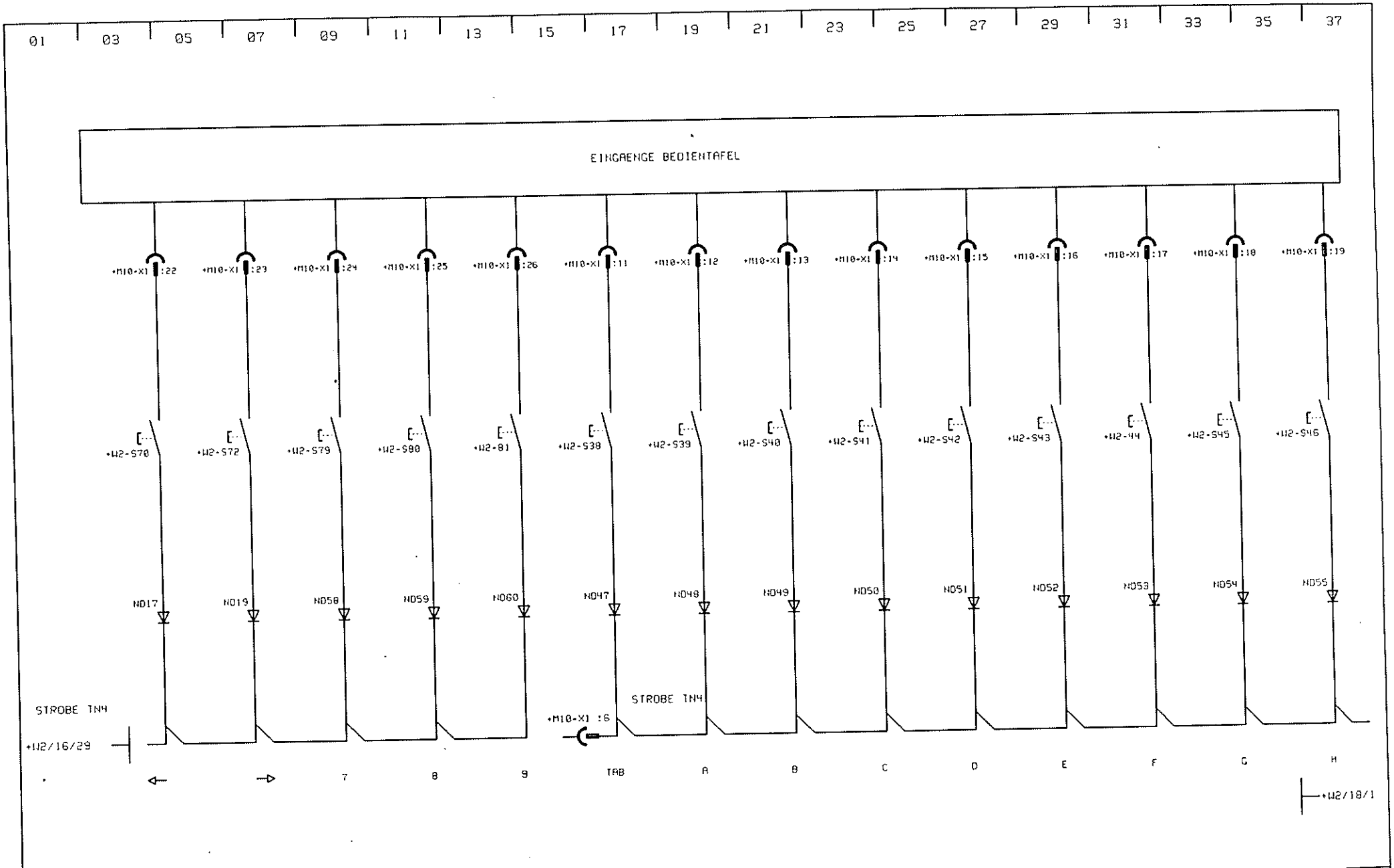

F		K		TX8F	TRAUB-SONIM 16 AV. JEAN JAURES 77250 MORET / LOING FRANCE	Groupe +W2	Folio 17
E		J					
D		I		EINGAENGE NC BEDIENTAFEL	249838	Nb Groupe 11	Date 05/04/91
C		H					
B		G					
			MODIFICATIONS				

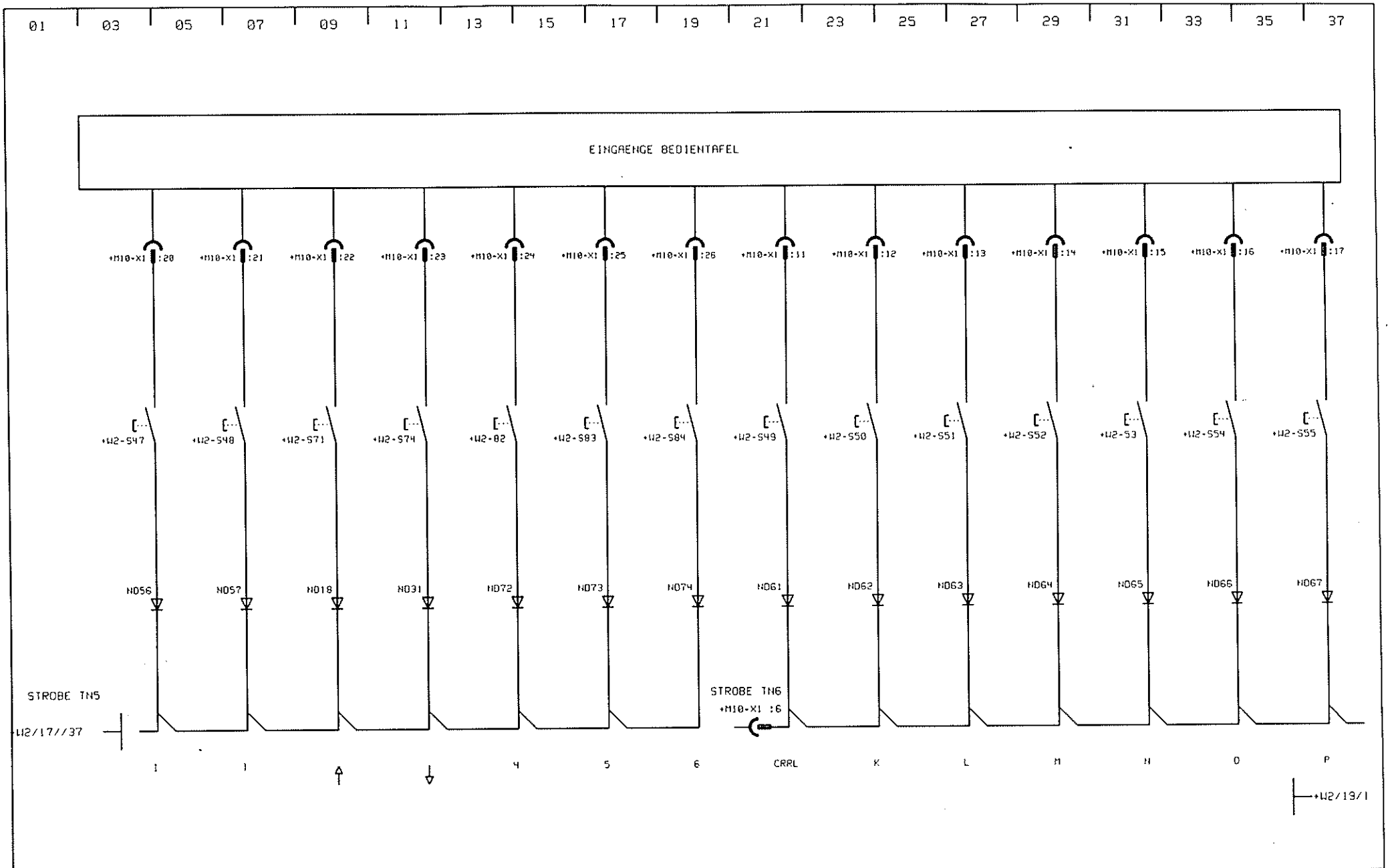

F		K		TX8F	TRAUB-SONIM 16 AV. JEAN JAURES 77250 MORET / LOING FRANCE	Groupe +W2	Folio 18
E		J					
D		I					
C		H		EINGAENGE NC BEDIENTAFEL	249838	Nb Groupe 11	Date 05/04/91
B		G					
IND	MODIFICATIONS	IND.	MODIFICATIONS				

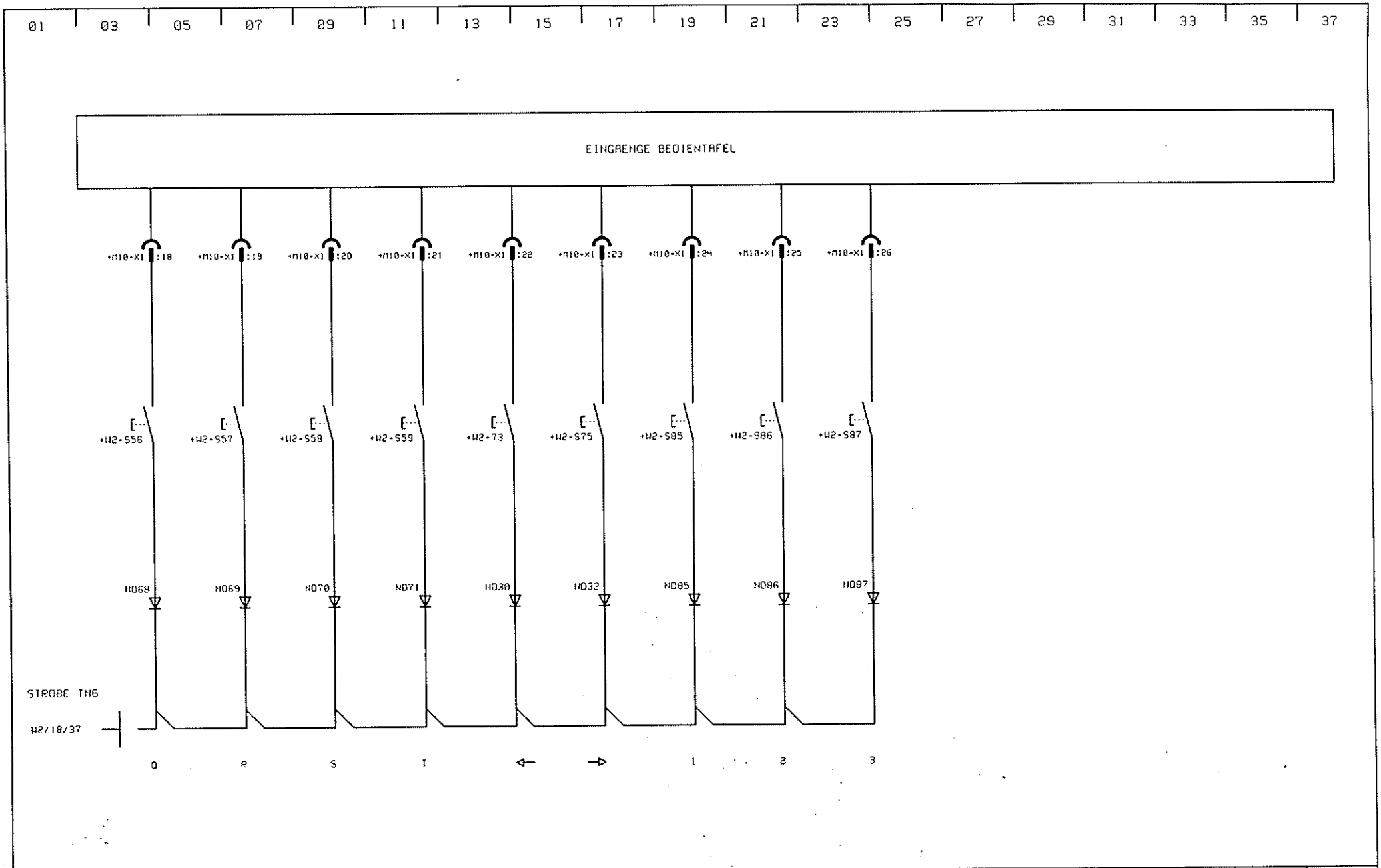

F		X		TXBF	TRAUB-BOMIM 16 AV. JEAN JAURES 77250 MORET / LOING FRANCE	Groupe +W2	Folio 19
E		J					
D		I					
C		H		EINGAENGE NC BEDIENTAFEL	249838	Nb Groupe 11	Date 05/04/91
B		G					
IND	MODIFICATIONS	IND	MODIFICATIONS				

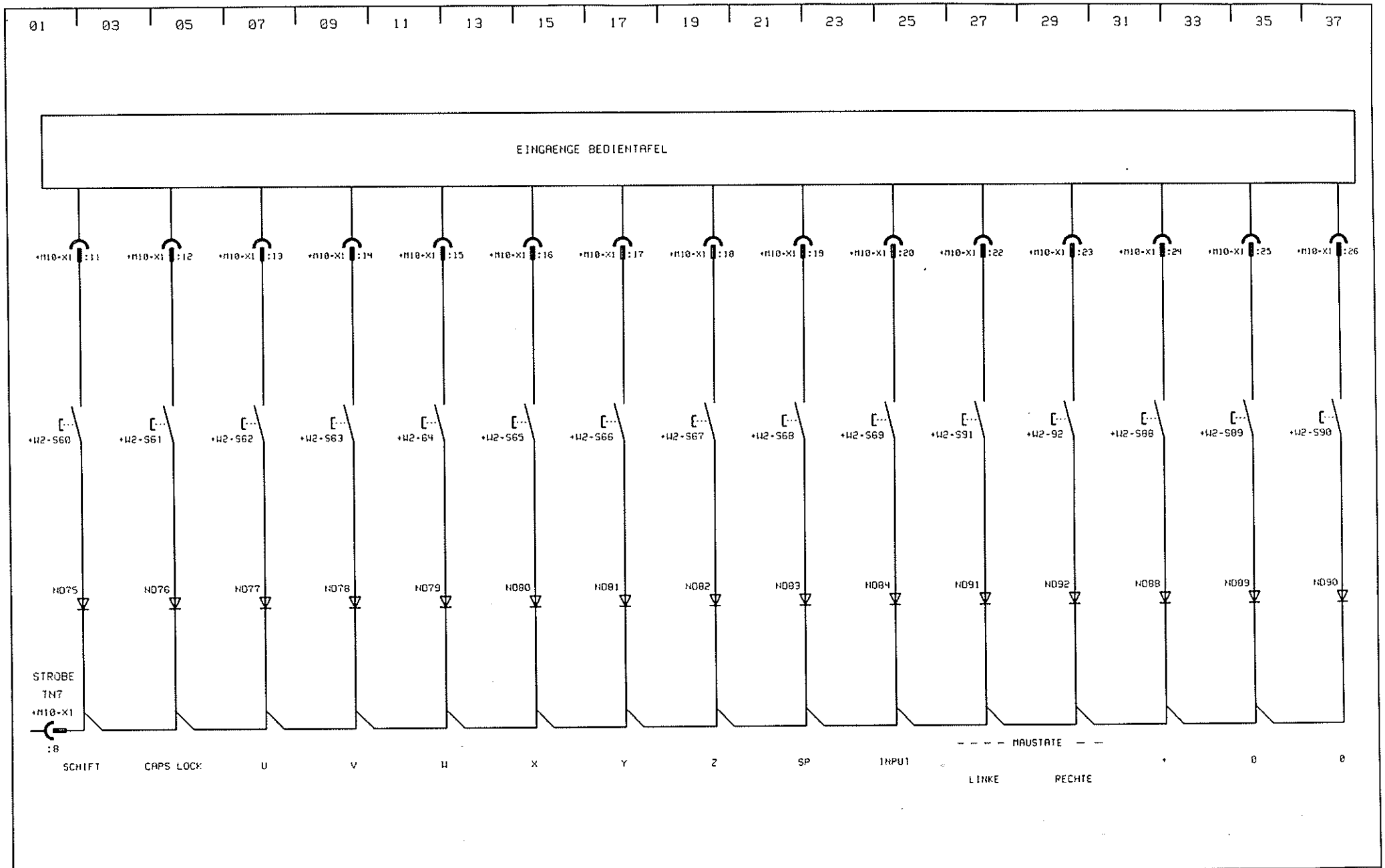

F		K		TXBF	TRAUB-SOMIM 16 AV. JEAN JAURES 77250 MORET / LOING FRANCE	Groupe +W2	Folio 20
E		J					
D		I					
C		H		EINGAENGE NC BEDIENTAFEL	249838	Nb Groupe 11	Date 05/04/91
B		G					
IND	MODIFICATIONS	IND.	MODIFICATIONS				

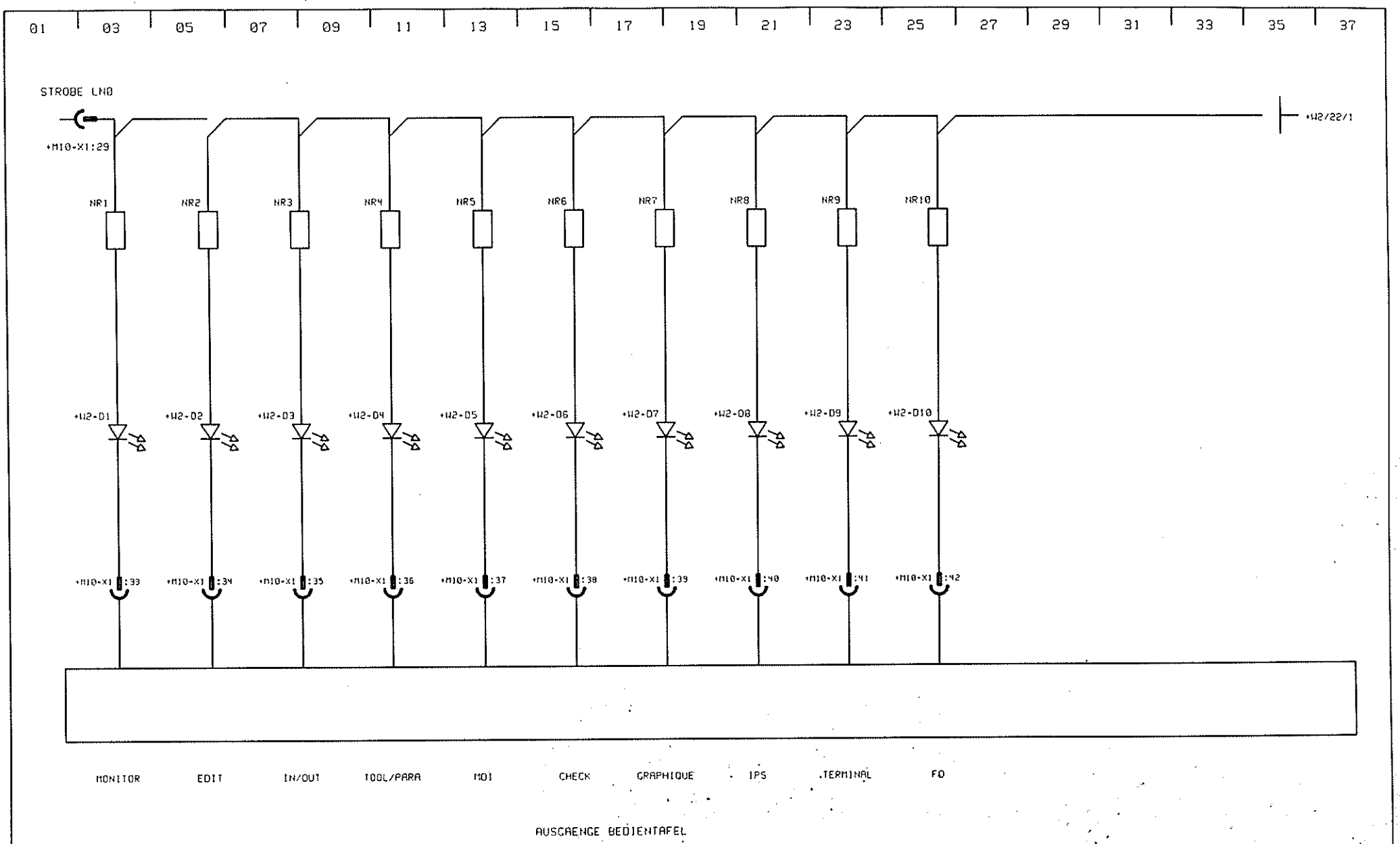

F		K		TX8F	TRAUB-SONIA 16 AV. JEAN JAURES 77250 MORET / LOING FRANCE	Groupe +W2	Folio 21
E		J					
D		I					
C		H		AUSGAENGE NC BEDIENTAFEL	249838	Nb Groupe 11	Date 05/04/91
B		G					
IND.	MODIFICATIONS	IND.	MODIFICATIONS				

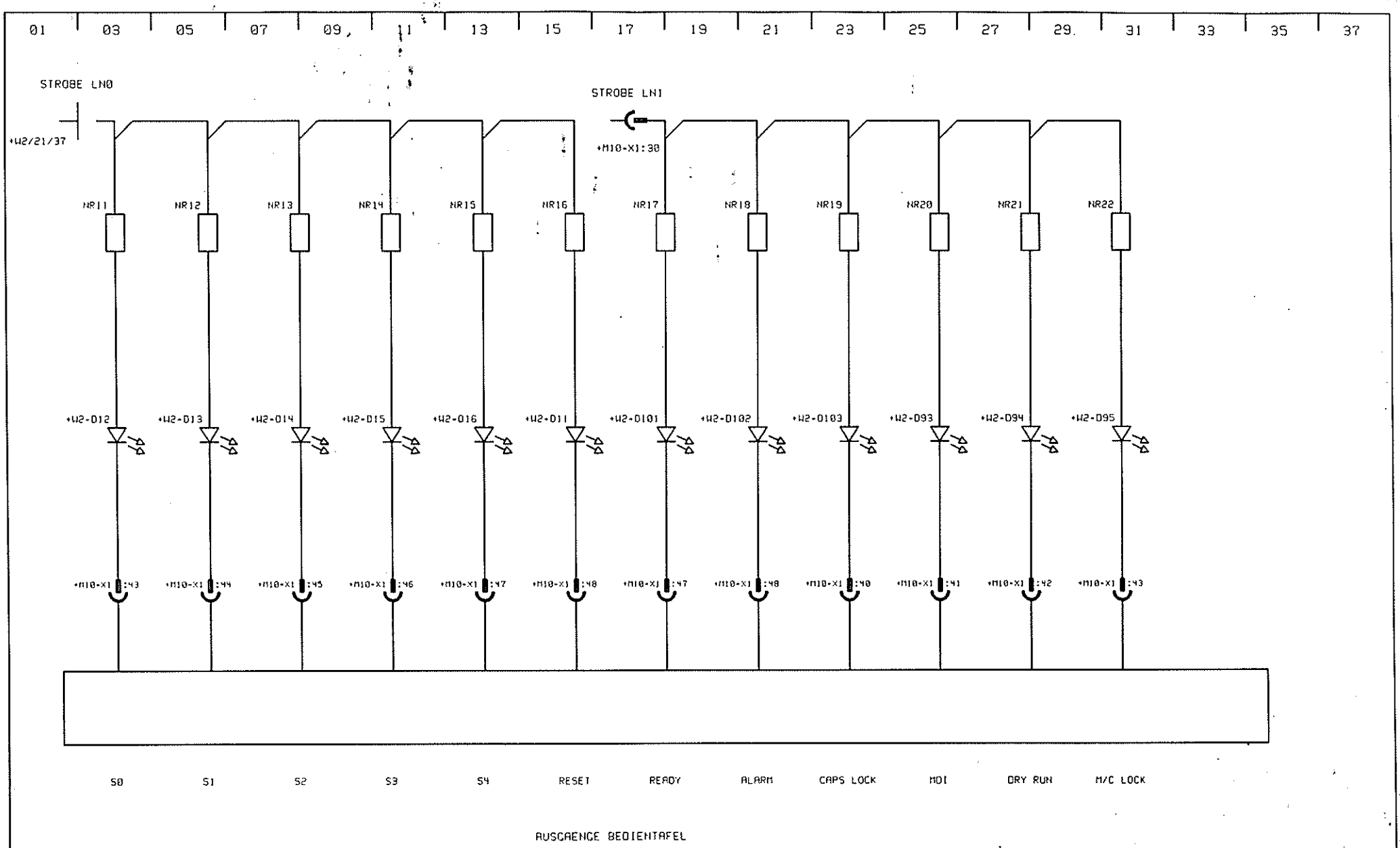

F		K		TND200	TRAUB-SONIA. 16 AV. JEAN JAURES 77250 MORET / LOING FRANCE	Groupe +W2	Folio 22
E		J					
D		I					
C		H		AUSGAENGE NC BEDIENTAFEL	249838	Nb Groupe 11	Date 05/04/91
B		G					
IND.	MODIFICATIONS	IND.	MODIFICATIONS				

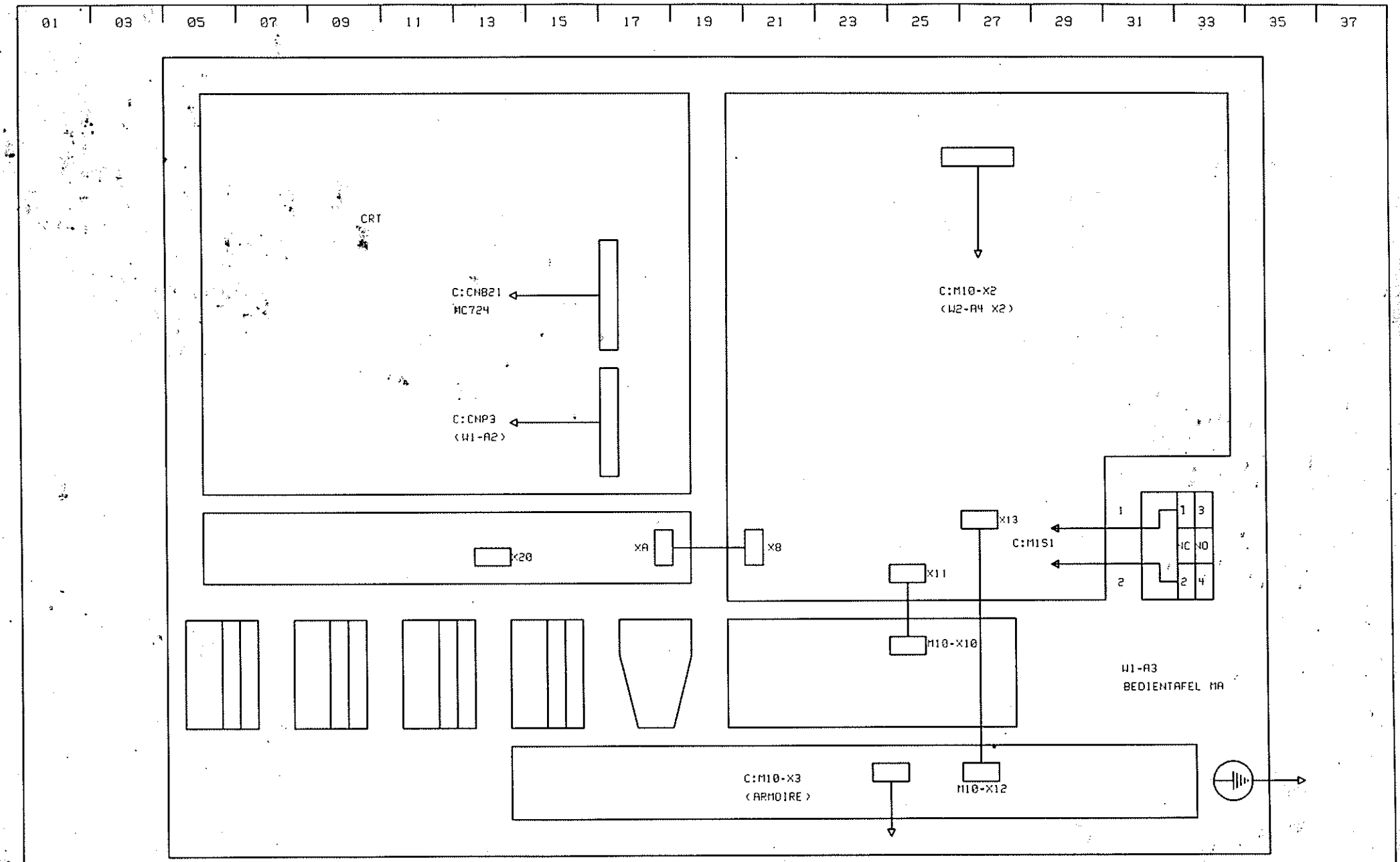

F		K		TXBF	TRAUB-BONIN 16 AV. JEAN JAURES 77250 MORET / LOING FRANCE	Groupe +W3	Folio 23
E		J					
D		I					
C		H		BEDIENTAFEL MA	249838	Nb Groupe 2	Date 05/04/91
B		G					
NO.	MODIFICATIONS	NO.	MODIFICATIONS				

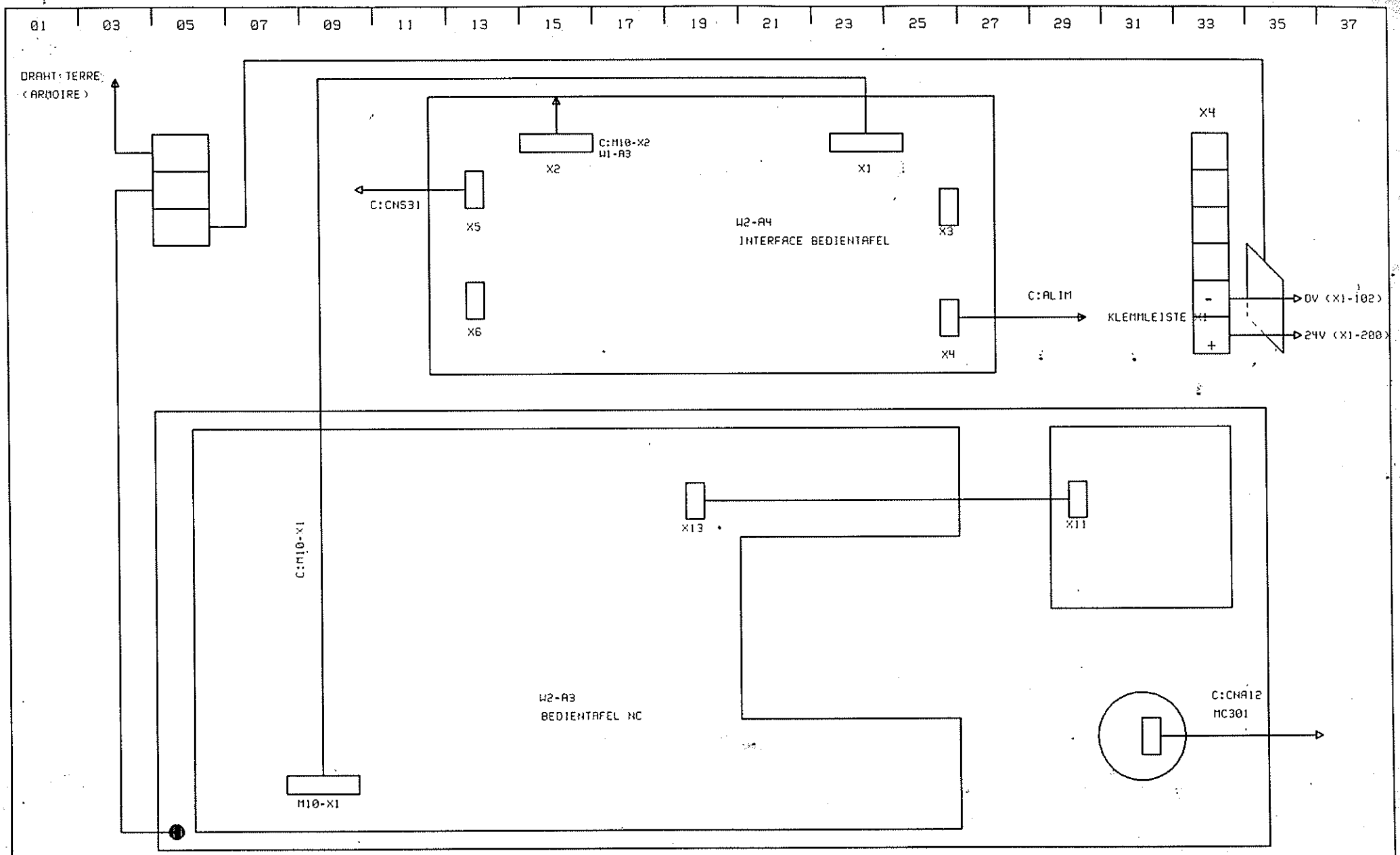

F		K		TX8F	TRAUB-SOMIM 16 AV. JEAN JAURES 77250 MORET / LOING FRANCE	Groupe +W3	Folio 24
E		J					
D		I					
C		H		BEDIENTAFEL NC	249838	Nb Groupe 2	Date 05/04/91
B		G					
IND.	MODIFICATIONS	IND.	MODIFICATIONS				